Tempus

ІНФРАСТРУКТУРА ДЛЯ СТУДЕНТСЬКИХ ІННОВАЦІЙ В УНІВЕРСИТЕТАХ УКРАЇНИ

Національна освітня інфраструктура удосконалення інноваційної та підприємницької діяльності ІТ-студентів.(530576-TEMPUS-1-2012-1-SE-TEMPUS-SMHES)

Проект фінансується за підтримки Європейської Комісії. Зміст даної публікації / матеріалу є предметом відповідальності автора і не відображає точку зору Європейської Комісії.

Звіт підготовлено у 2014 в рамках Темпус проекту “Національна освітня інфраструктура удосконалення інноваційної та підприємницької діяльності IT-студентів ”, 530576-TEMPUS-1-2012-1-SE-TEMPUS-SMHES.

Темпус команда що підготувала звіт: *Дудар Зоя, Каук Віктор, Шатовська Тетяна, Ревенчук Ілона, Чупріна Анастасія, Ворочек Ольга, Шамша Борис, Федасюк Дмитро, Яковина Віталій, Лютак Ігор, Сторож Ярослав, Рейда Олександр, Петух Анатолій, Крисилов Віктор, Любченко Віра, Кавіцька Вікторія, Левченко Олександра,Пригожев Олександр.*

Темпус концорциум партнери:

- Ліннеус університет, Векше, Швеція
- Харківський національний університет радіоелектроніки, Україна
- Національний університет «Львівська політехніка», Україна
- Одеський національний політехнічний університет, Україна
- Івано-Франківський національний технічний університет нафти і газу, Україна
- Вінницький національний технічний університет, Україна
- Інститут Pedro Nunes, Коімбра, Португалія
- Міністерство освіти і науки, молоді та спорту України
- Університет Оксфорд Брукс, Оксфорд, Велика Британія
- Дублінський міський університет, Дублін, Ірландія
- IKEA AB, Елмхулт, Швеція
- SIGMA Kudos Швеція AB, Векше, Швеція
- Державне конструкторське бюро "Південне"

Звіт з описом методики з удосконалення національних стандартів та моделей студентської інноваційної та підприємницької діяльності у ВНЗ України.

ВСТУП

Системною проблемою України на сучасному етапі розвитку є недостатня ефективність національної інноваційної системи, що призводить до слабкої конкурентоздатності економіки та недостатнього забезпечення сталого розвитку країни. Саме тому,необхідно визначити загальнікомпоненти національної інноваційної системи, ступінь їх відповідності вимогам інноваційно- інвестиційної моделі розвитку, виявити слабкі сторони і перепони, що гальмують такий розвиток, а також наявні переваги і потенційні можливості щодо здійснення узгоджених системних змін.

За усіма аналітичними дослідженнями саме галузь ІТ є однією з основних перспективних напрямків розвитку інновацій в Україні.Для налагодження співпраці у зв'язках «освіта-наука-підприємництво» слід значно реформувати підходи до навчання студентів у галузі ІТ, враховуючи нагальні потреби ІТ-бізнесу та перспективні шляхи розвитку ІТ. У студентів з самого початку необхідно формувати засади для створення власних ІТ – продуктів або ІТ-сервісів та загальну інноваційну культуру.

Нажаль, зараз освіта, як і наука в цілому, залишається майже повністю відстороненою від процесу формування інноваційної економіки.

Разом з тим Україна має певний потенціал зростання інтелектуальної власності і можливості підвищення ефективності її використання. Незважаючи на суттєвий занепад вузівської науки, в цій сфері залишився значний потенціал творців інноваційної вартості. Необхідно лише створити відповідні умови, у тому числі у вигляді інноваційних структур як регіонального так і національного рівнів.

Головною метою даного звіту є визначення та загальний опис моделей державної інноваційної діяльності стосовно здійснення узгоджених змін в усіх ланках національної інноваційної системи, спрямованих на кардинальне зростання її впливуна економічний і соціальний розвиток країни шляхом створення відповідних інноваційних структур.

Інфраструктура інноваційноїдіяльності в Україні перебуває у стані розвитку. Зараз представлено лише окремі типи інноваційних структур, зокрема наукові парки, наукові центри, бізнес-інкубатори, ІТ-парки, інвестиційні фонди та інше.

В Україні не тільки обмежена чисельність інноваційних структур, але склалася їх структурна неповнота, а також функціональна невизначеність їх діяльності.

Розвиток інноваційної інфраструктури потребує всебічної державної підтримки. Зміст і форми цієї підтримки визначені у відповідних базових законодавчих і нормативних

документах. У цьому звіті також передбачаються заходи щодо рекомендацій до змін цих законів.

Необхідною умовою успішної інноваційної діяльності є її інституційне забезпечення. Таке забезпечення передбачає існування відповідних державних органів: міністерств, державних комітетів, управлінь, а також існування законів, норм, правил, стандартів інноваційних процесів. Також свій внесок до інституцій формує і приватний сектор, і громадськість. Різноманітні громадські організації (асоціації, спілки та інше) можуть проводити незалежні експертизи та загалом впливати на інноваційну діяльність як на регіональному, так і на національному рівнях.

Інтеграція науки і виробництва є невід'ємним елементом сучасного інноваційного процесу. Активна взаємодія всіх суб'єктів господарювання з науково-дослідними організаціями різного типу створює умови для ефективної реалізації досягнень науково-технічного прогресу та забезпечення конкурентоспроможності господарських організацій.

Використання новітніх технологій, нових видів продуктів створює для фірм основу довгострокової конкурентної стратегії, формування і задоволення нових потреб споживачів; підсилює ринкові позиції лідерів світової економіки за рахунок комерційного використання інновацій. Виходячи з цього, зростає попит на дослідно-прикладні розробки і програми, що сприяє появі різноманітних організаційних форм, які забезпечують цілеспрямованість НДДКР стосовно конкретного ринку та інтенсивного використання результатів досліджень у виробництві.

На принципах інтеграції, міжфірмової кооперації розвивається науково-технічне співробітництво з науковими установами, центрами, університетами, інститутами, внаслідок чого виникають нові організаційні форми такої взаємодії. До них належать технопарки, технополіси, науково-промислові комплекси різних видів, підприємницькі асоціації, міжфірмові стратегічні альянси (див. табл.1). Такі організаційні форми інноваційної діяльності вирішують проблеми принципово нового інноваційного розвитку, пов'язаного з формуванням нових технологічних укладів. Це нові форми управління циклом «наука — техніка — виробництво».

У процесах управління, освоєння промислових інновацій визначну роль відіграють галузеві асоціації (лат. — об'єднання). Найбільшого поширення вони набули в Японії під егідою Міністерства зовнішньої торгівлі і промисловості (МЗТП).

Неабияку роль в активізації наукового етапу інноваційного циклу відіграють дослідницькі асоціації, які мають у своєму складі підрозділи з фундаментальних досліджень проблемно-пошукового характеру. Дослідні асоціації призначені для встановлення тісної

взаємодії між академічно-вузівським сектором і промисловим виробництвом. У країнах з розвиненою ринковою економікою асоціаціям належить важлива роль у визначенні основних напрямів довгострокового економічного розвитку.

Таблиця 1- Основні організаційні форми інноваційної діяльності

№	Вид організації	Стисла характеристика
1	Бізнес-парк (business park)	У загальному випадку - це земельна власність, юридично і технічно організована як спеціалізований об'єкт дохідної нерухомості, оснащений відповідною інженерною та транспортною інфраструктурою, що зазвичай включає офісні та виробничо-складські будівлі
2	Індустріальний парк	Це різновид бізнес-парку. Він призначений для розміщення в основному виробничо-складських комплексів
3	Технопарк	Комплекс самостійних організацій з науково-виробничого циклу створення новацій (НДІ, ВНЗ, підприємства). Різновид бізнес-парку, створюваного за участю великих університетів і дослідницьких центрів корпорацій для організації масштабних науково-дослідних розробок та їх якнайшвидшого впровадження у виробництво. Зазвичай включають: лабораторні та офісні приміщення, невеликі виробничі та складські комплекси, розташовані в одній будівлі або в групі будівель, з'єднаних між собою. Технопарк в українському законодавстві - юридична особа або група юридичних осіб (далі - учасники технологічного парку), що діють відповідно до договору про спільну діяльність без створення юридичної особи та без об'єднання вкладів з метою створення організаційних засад виконання проектів технологічних парків і виробничого впровадження наукоємних розробок, високих технологій та забезпечення промислового випуску конкурентоспроможної продукції на світовому ринку. (Закон України «Про Спеціальний режим інноваційної діяльності технологічних парків).

Продовження таблиці 1

№	Вид організації	Стисла характеристика
4	Науковий парк	Юридична особа, що створюється з ініціативи ВНЗ та / або наукової установи шляхом об'єднання внесків засновників для організації, координації, контролю процесу розроблення і виконання проектів наукового парку (згідно закону «Про наукові парки»).
5	Технополіс	Спеціально створений комплекс, що охоплює весь цикл інноваційних робіт
6	Регіональні науково-промислові комплекси, науково-технічні центри	Проводять фундаментальні і прикладні дослідження в різних сферах з експериментальною перевіркою й оформлення патентів, винаходів, методів і ноу-хау.
7	Бізнес - інкубатори	Створюється з метою «вирощування» нових видів бізнесу. Надаєна певнихумовах начасспеціальнообладнані приміщеннята інше майносуб'єктам підприємництва, які починаютьсвою господарськудіяльністьз метою сприяння впридбанніними фінансовоїсамостійності.
8	Спеціалізовані підрозділи фірм (творчі бригади, проекті групи тощо)	Створюються на великих підприємствах, фірмах, що випускають наукоємну продукцію. Визначають інноваційну стратегію
9 9	Венчурні фірми	Створюються для генерації ідей та їх розробки і впровадження у виробництво. Характеризуються надзвичайною інноваційною активністю і значним ризиком.
10	Консультативні й аналітичні фірми	Прогнозують розвиток технологій, нових товарів та попиту на інновації, визначають перспективні цілі. Тематики досліджень.
11	Стратегічні альянси: консорціуми, спільні підприємства, тощо	Різні форми міжнародної науково-технічної кооперації фірм, які створюються з метою спільного проведення НДДКР, взаємного обміну виробничим досвідом, розподілу ризику під час проведення НДДКР.
12	Тимчасові науково-технічні колективи	Створюються з метою розробки конкретної науково-практичної проблеми за певний період.

Продовження таблиці 1

№	Вид організації	Стисла характеристика
13	Кластер	Сконцентрована на деякій території група взаємопов'язаних компаній: постачальників обладнання, комплектуючих та спеціалізованих послуг; інфраструктури; науково-дослідних інститутів; ВНЗ та інших організацій, які взаємодоповнюють один одного і підсилюють конкурентні переваги окремих компаній і кластера в цілому. Прикладом кластерів є Кремнієва долина і Голлівуд в США.

Крім того, розширяють свою діяльність організаційні форми, які існували раніше. Це — консультативно-наукові організації різного типу, які накопичили великий досвід у використанні консультативних методів з будь-якої проблематики фірм. Існує також ціла низка малих спеціалізованих фірм, які обслуговують усі стадії формування та реалізації програмно-цільових НДДКР, їх консультативно-експертної перевірки і доробки, малі наукоємні венчурні фірми, які можуть створюватися за ініціативою і окремих винахідників, вчених або групи спеціалістів для реалізації особистих винаходів.

Останнім часом спостерігається тенденція до інтеграції держави і власного корпоративного сектору у виконанні великих науково-технічних програм, як національних, так і міжнародних.

Інтерес до нових форм взаємодії науки і виробництва в усьому світі зумовлений тим, що з їх розвитком пов'язують комплексні вирішення цілого ряду проблем у науково-технічній, соціальній і економічній сферах і насамперед забезпечення конкурентоспроможності виробництва на світових ринках.

Ці та інші організаційні форми, що забезпечують розвиток інноваційних процесів, упорядковують цей складний і ризиковий процес, стимулюють його і регулюють на різних ієрархічних рівнях управління — на підприємстві, у корпорації, регіоні, країні в цілому.

Технопарки. У світовій практиці набула розвитку особлива форма організації процесу «наука — виробництво — споживання» — науково-технічні парки.

Технопарк - це науково-виробничий територіальний комплекс, до якого входять дослідні інститути, лабораторії, експериментальні заводи з передовою технологією, створювані на заздалегідь підготовлених територіях навколо великих університетів з розвиненою інфраструктурою, до якої належать: лабораторні корпуси, виробничі приміщення багатоцільового призначення, інформаційно-обчислювальні центри

колективного користування, системи транспортних та інших комунікацій, магазини, житлово-побутові приміщення, сервісні та виставкові комплекси.

Основна мета технопарків — досягнення тісного територіального зближення між необхідною для наукових досліджень матеріальною базою, що належить промисловому виробництву, та людським компонентом наукового потенціалу країни, що формує максимально сприятливі умови для розвитку інноваційного процесу.

Основні принципи створення технопарків:

– координація діяльності та співробітництво чотирьох головних ланок: науки, вищої школи, державного сектору виробництва, приватних компаній і регіональних міських органі управління; прискорення процесів передавання науково-технічних знань, отриманих під час фундаментальних та прикладних наукових досліджень, у виробництво;
– розвиток інноваційного підприємництва;
– залучення промислових та банківських фінансових ресурсів в інноваційну сферу;
– концентрація та використання ризикового капіталу.

З метою розвитку технопаркових структур у перші роки їх існування на цих територіях державою створюється пільговий режим (преференційний).

У країнах світу поширені такі преференції для інноваційних структур:

– нові фірми, що виникають у складі технопарку, звільняються від сплати реєстраційного податку;
– фірми, що функціонують у складі технопарку, звільняються від сплати податку на прибуток у перші два-три роки діяльності, а в наступні сплачують його за зменшеними на 50 % ставками;
– кошти, що спрямовуються фірмами на розвиток технопарку, виключаються з оподаткованого прибутку;
– фірми, що входять до складу технопарку, звільняються від сплати земельного податку та податку на майно.

Як правило, фірми, що діють у межах технопарку, є самостійними юридичними особами.

Перша редакція Закону України ”Про спеціальний режим інвестиційної та інноваційної діяльності технологічних парків” № 991 від 16.07.99 р. (далі – Закон про ТП) забезпечувала проектам технопарків такі заходи державної підтримки:

– звільнення від податку на прибуток;
– звільнення від податку на додану вартість з продажу в Україні;
– звільнення від сплати ввізного мита;

- звільнення від сплати ПДВ при імпорті товарів;
- кошти, отримані в іноземній валюті від реалізації продукції, не підлягають обов'язковому продажу;
- подовження терміну експортно-імпортних платежів із 90 до 150 днів.

Для реалізації проектів технологічних парків було передбачено запровадження бюджетної програми державної підтримки діяльності технологічних парків шляхом повного або часткового (до 50%) безвідсоткового кредитування проектів технологічних парків і повної або часткової компенсації відсотків, сплачуваних виконавцями проектів технологічних парків комерційним банкам та іншим фінансово-кредитним установам за кредитування проектів технологічних парків.

Але ліквідація державної підтримки інноваційної діяльності стала т. зв. "технічна помилка Уряду", коли з ініціативи Мінфіну на початку 2005 року було анульовано економічні статті Закону про інноваційну діяльність. Тоді ж було заблоковано Закон "Про спеціальний режим діяльності технопарків". І це незважаючи на те, що статею 8 Закону про технопарки держава гарантувала стабільність спеціального режиму на весь строк дії Закону, тобто на 15 років.

У березні 2006 року держпідтримку технопарків було частково відновлено, проте діє вона не повністю:

а) звільнення від податку на прибуток (діє);

б) звільнення від сплати ввізного мита (діє);

в) кошти, отримані в іноземній валюті від реалізації продукції, не підлягають обов'язковому продажу (діє);

г) розрахунки за експортно-імпортними операціями проводяться у строк до 150 календарних днів (діє);

д) сплата ПДВ податковим векселем при імпорті нових устаткування, обладнання та комплектуючих – 720 календарних днів, матеріалів – 180 днів (не діє);

е) фінансова підтримка:

- повне або часткове (до 50%) безвідсоткове кредитування (не діє);
- повна або часткова компенсація відсотків (не діє);
- прискорена амортизація основних фондів (не діє).

Блокування діяльності технопарків стало нормою.

Технопарки показали свою ефективність щодо скорочення циклу наука — виробництво — споживання. В умовах науково-технічного парку потрібно 3—5 років на створення і просування на ринок нового продукту і ще близько 2—3 років, щоб повернути

кошти, витрачені на його розробку. Територіальна близькість різнохарактерних за своїм профілем закладів (університети, приватні промислові підприємства, державні заклади), що входять до парку, позитивно впливає на діяльність кожного з них, сприяючи зближенню науки і виробництва, підвищуючи ефективність інвестицій. Фірми, які входять до складу технопарків, виділяють кошти на оснащення навчальних закладів, залучають до роботи у своїх лабораторіях студентів та випускників університетів (рис. 1).

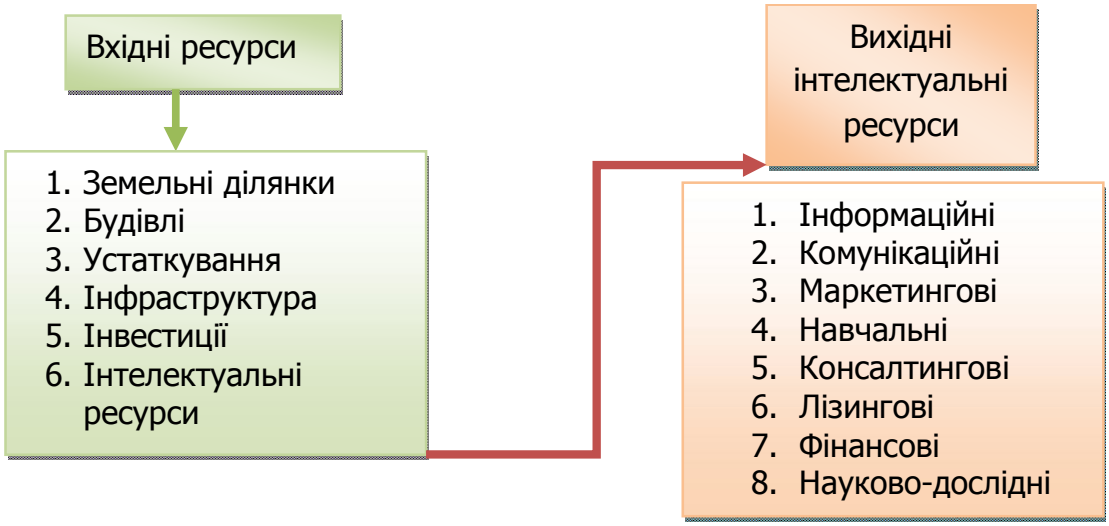

Рисунок 1 - Ресурси технопарків

Основні переваги науково-технічних парків:

– інтеграція різних стадій інноваційного процесу;

– промисловість дістає швидкий доступ до нових розробок;

– скорочуються терміни впровадження та поширення нововведень (новинок);

– спрощується спосіб взаємодії між навчальними, науковими та промисловими розробниками науково-технічного прогресу;

– створюються умови та можливості для створення нових видів бізнесу, виробництва, відкриттів;

– виробництво отримує доступ до консультантів, лабораторій;

– студенти мають змогу здобувати не лише теоретичні, а й практичні знання.

Для управління технопарком створюється спеціальний орган управління, до функцій якого входять:

– визначення функціональної структури технопарку;

– приймання нових фірм у технопарк;
– розміщення фірм у наявних приміщеннях та надання їм земельних ділянок під нову забудову на території технопарку;
– здійснення контролю за відповідністю діяльності певних фірм завданням функціонування технопарку в цілому та виведення фірми за межі технопарку в разі її невідповідності профілю технопарку;
– створення венчурних фірм і венчурних фондів у межах технопарку.

Діяльність технопарків фінансується за рахунок коштів фірм, що функціонують у складі технопарку, державних та регіональних субсидій, банківських кредитів, доходів від власних підприємств, університетів, надходжень від реалізації науково-технічної продукції державним установам і приватним фірмам, плати студентів за навчання, спонсорської допомоги та ін.

Керівництво технопарком з боку держави і місцевих органів влади здійснюється на підставі прийнятих законодавчих актів, програм фінансування та розвитку, прямої участі. Уряд розробляє великомасштабні програми підтримки технопарків, сприяє кооперації науки і виробництва. На рис. 2. показана базова схема технопарку.На рис. 3. показана структура технопарку.

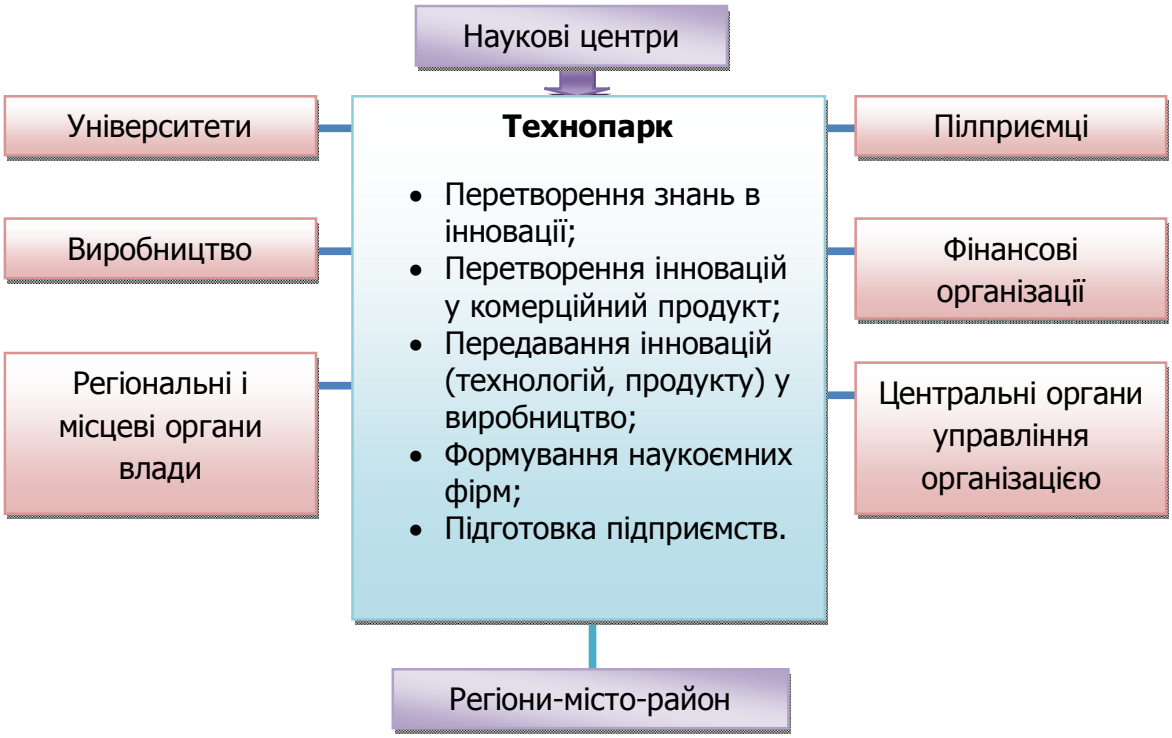

Рисунок 2 - Базова схема технопарку

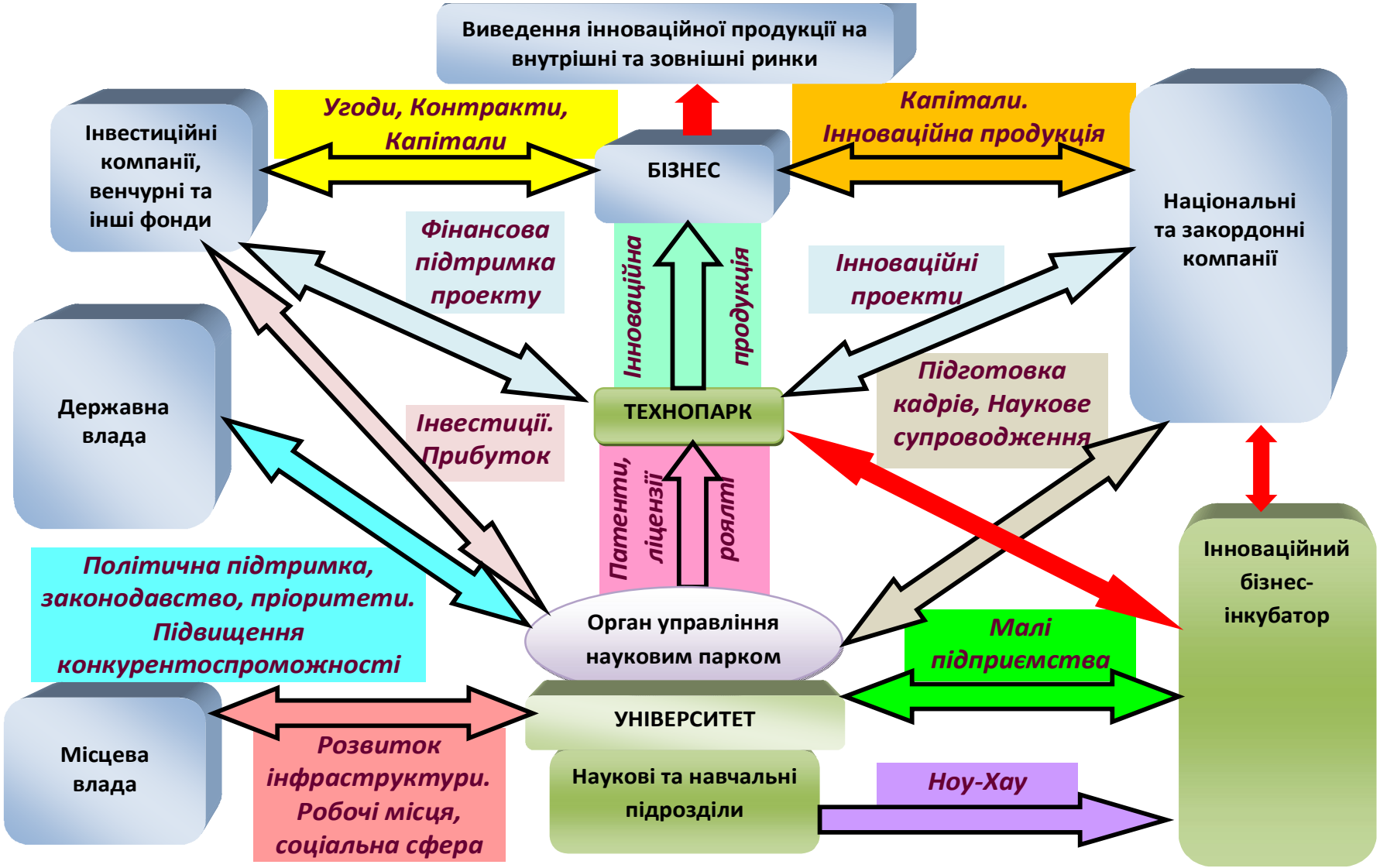

Рисунок 3 - Структура технопарку

Технополіси.Структура технополісу подібна до технопарку, однак вона розташовується в межах конкретного населеного пункту, розвиток якого забезпечується через технополіс. Технополіс — це цілісний науково-виробничий комплекс, створений на базі окремого міста.Технополіси можуть виникати як на базі новоутворених міст, так і на базі старих, реконструйованих. Створення технополісів справляє формуючий вплив на розвиток тих регіонів, де вони розташовані. Вони сприяють:

- підвищенню інноваційної активності;
- формуванню інноваційної інфраструктури;
- прискоренню комерціалізації новацій;
- структурній перебудові виробництва;
- створенню нових робочих місць;
- удосконаленню механізмів інноваційної діяльності;
- підсиленню наукоємності розвитку промисловості;
- підвищенню професіоналізму кадрів;
- підвищенню інноваційності економіки.

Розташування технополісів має відповідати таким вимогам:

- визначення регіонів, які можуть бути використані для розвитку наукомістких виробництв;
- формування цілей і завдань розвитку цих виробництв, індустріального розвитку регіону;
- планування, спорудження і підтримка промислової зони, служби, водного забезпечення, житлових зон, доріг тощо; .
- розробка юридичної основи (законів), що сприяє створенню умов для фінансування комерційних підприємств та інших служб, необхідних для розвитку технополісу;
- всебічне державне сприяння через упровадження пільгової податкової системи; створення необхідної інфраструктури; фінансової допомоги комерційним підприємствам, що сприяють розвитку високотехнологічних галузей;
- наявність науково-дослідних інститутів, університету, яким відводиться вирішальна роль у здійсненні, координації наукових досліджень і розробок та підготовці висококваліфікованих спеціалістів.

Велике значення надається такій умові розташування технополісів, як компактність території. Вона є однією з умов комфортності проживання там спеціалістів і обслуговуючого персоналу.

Технополіс на Заході розглядається як науковий центр регіонального характеру, який вирішує проблеми, пов'язані з упровадженням нових технологій і як осередок міжнародного наукового співробітництва, налагодженого сервісу з інтенсивним культурним життям. У США технополіси створені більше як у половині штатів.

Інтенсивного розвитку технополіси набули в Японії, де розроблена спеціальна програма «Технополіс», що складається з таких основних елементів:

- загальнонаціональних програм зі створення наукоємних галузей, принципово нових технологій;
- програм заохочення малого дослідницького підприємництва, розвитку дрібних венчурних фірм;
- національного плану регіонального розвитку;
- створення загальнояпонської системи інформаційної мережі (CIM);
- створення міжнародних союзів у сфері науково-технічної діяльності.

Інноваційні центри —бізнес-інкубатори. У світовій практиці існує безліч варіантів організаційних форм взаємодії науки і виробництва. Таке стикування відбувається на базі:

- дослідних лабораторій;
- виставково-торговельних комплексів, банків, бірж, тощо;
- великих корпорацій.

Звідси різноманітність назв: «наукові центри», «бізнес-іннова-ційні центри», інкубатори.

В основу їх формування покладено принцип спільного використання інтелектуальних, матеріальних і фінансових ресурсів.

Інкубатор - це складний багатофункціональний комплекс, що забезпечує сприятливі умови для ефективної діяльності новоутворених малих інноваційних фірм, які реалізують цікаві наукові ідеї. Таким фірмам у центрах-інкубаторах надаються численні інноваційні послуги, до яких, зокрема, належать:

- оренда приміщень;
- прокат наукового і технологічного устаткування на певний період;
- консультації з економічних та юридичних питань;
- фінансові послуги;
- експертиза інноваційних проектів (науково-технічна, екологічна, комерційна);
- інформаційне та рекламне забезпечення.

Практика свідчить, що в конкурентному середовищі значно більше інноваційних малих підприємств виживають у межах інкубаторів, ніж поза ними.

Діяльність інкубаторів досить ефективна. їх розвиток не потребує бюджетних асигнувань (можливо за винятком мінімальних коштів у вигляді стартового капіталу). Інкубатор, як правило, забезпечує себе на засадах самофінансування. Він зацікавлений у тому, щоб малі інноваційні структури якомога швидше ставали рентабельними: інкубатору гарантується значна частка в їхніх майбутніх прибутках.

Успішно функціонують бізнес-інкубатори в Німеччині, Польщі, Словакії, Чехії. Досвід зарубіжних країн свідчить, що інкубатори бувають трьох видів.

1. Неприбуткові— це ті, що працюють із залученням коштів місцевих органів влади. Останні зацікавлені у створенні робочих місць та економічному розвиткові регіону. Інкубатори такого виду отримують з орендарів плату, яка значно нижча (до 50 %) ніж у середньому в країні. Цього достатньо, щоб утримувати основний персонал, який працює в інкубаторі.

2. Прибуткові — ті, що не надають пільг, здаючи в оренду своє майно. Це переважно приватні бізнес-інкубатори, чисельність яких зростає. Вони пропонують орендарям широке коло різноманітних послуг, за користування якими отримують платню.

3. Інкубатори, які функціонують при академічних інститутах, вищих навчальних закладах. Вони виступають як сполучна ланка в розробці нововведень між науковими установами і приватним бізнесом, надають ефективну підтримку підприємствам, які мають намір опанувати високотехнологічну продукцію: необхідні консультації науковців, дослідну та лабораторну базу, обчислювальну техніку, можливість користування бібліотекою.

В Україні також створені бізнес-інкубатори при деяких вищих навчальних закладах та в регіонах (за підтримки урядових програм іноземних країн).

Так, за ініціативою міської держадміністрації для підтримки інноваційної діяльності в столиці створено Київський інноваційний бізнес-інкубатор, до складу якого входять: безпосередньо бізнес-інкубатор як орган управління, координаційні органи для забезпечення співробітництва з місцевими органами влади; самостійні центри, які забезпечують обслуговування інкубованих фірм; самі фірми. Інкубовані фірми займаються інноваційним проектуванням та користуються всіма пільгами, наданими бізнес-інкубатором (пільгові оренда приміщень, отримання сервісних послуг). Територіально вони розташовані в приміщенні бізнес-інкубатора, проте термін дії їх перебування в складі бізнес-інкубатора обмежується 2—3 роками.

Інноваційні бізнес-інкубатори діють при технічних університетах Львова, Дніпропетровська та Києва. У 1996 р. в Івано-Франківську створено Українсько-канадський бізнес-центр, який здійснює основні функції бізнес-інкубатора

Проблеми і перспективи в інноваційній сфері в України.За даними звітуВсесвітньогоекономічного форумупро глобальну конкурентоспроможність, в 2012-2013рр.Українапосіла 73-е місце серед 144 країн.

Основніпроблемив інноваційнійсфері:

— відсутність бюджетноїпідтримки інноваційнихпроектів таефективнихподатковихстимулівдля інвестуванняв новітні технології;

— низькийрівень розвиткуінфраструктури інноваційноїдіяльності;

— низька інноваційнакультура, неусвідомленнявизначальної роліінтелектуальноївласностіу розвиткуекономіки;

— відсутністьнеобхіднихфінансових установ дляпідтримки впровадженняінноваційнихпроектів.

За даними «Українських національних новин» від 15.08.2013р у світі більше 90% національного експорту програмного забезпечення та ІТ-послуг припадає на підприємства, що розташовані в технопарках.

"На сьогодні в світі найважливішим видом організації компаній ІТ-галузі є технопарки. В даний час в світі більше 90% національного експорту програмного забезпечення та ІТ-послуг припадає на підприємства, розташовані в технопарках (наприклад, Київ, Харків, Львів тощо). Такі технопарки розміщують майже по всій території країни. Технопарки - це комплексні науково-дослідні центри з розвиненою інфраструктурою, з найсучаснішими засобами для НДДКР в області електроніки і можливістю швидкого впровадження передових технологій і ноу-хау у виробництво", - зазначають у Асоціації ІТ.

Загалом, будівництво технопарків має за мету стимулювати створення на їх території нових національних компаній, а також дочірніх фірм і філій найбільших світових виробників програмного забезпечення, телекомунікаційного обладнання та електронної техніки із залученням портфельних іноземних інвестицій в розвиток галузі ІТ.

У ВР Українизареєстровано законопроект щодо реалізації національного проекту “Технополіс”, який передбачає створення інфраструктури інноваційного розвитку та високих технологій.

“Законопроект має за мету створення умов для прискореного розвитку інтелектуально місткого бізнесу в межах складових національного проекту „Технополіс“ в Україні, залучення прямих іноземних інвестицій, запровадження новітніх технологій та кращого світового досвіду. Сподіваємося, що цей закон буде сприяти залученню іноземних інвесторів та тих компаній, які не виготовляють свій програмний продукт в Україні. В цьому

законопроекті визначені пріоритетні регіони — це Київ, Харків, Дніпропетровськ, Одеса та Львів.

Діючі закони України «Про інноваційну діяльність», «Про вищу освіту», «Про освіту» та "Про наукову і науково-технічну діяльність" формують основу створення інноваційних підприємств при державних ВНЗ та бюджетних наукових установах. Тим самим забезпечуючи реальне впровадження результатів у виробництво науково-дослідницької діяльності державного сектора науки.

Однак інноваційна діяльність ВНЗ України в галузі ІТ знаходиться лише на етапі становлення.

Модель інноваційного середовища з основними структурами, які дозволяють перетворювати стартап в повноцінний бізнес подана на рис.4, де:

- не університетська освіта в професійній (інженерній) галузі дозволяє отримувати компетенції в тих галузях де інноваційні підприємці не мають спеціальних знань. наприклад, для вчених це може бути курси з підприємництва, а для менеджерів – програми управління.
- ментори забезпечують передачу ділового досвіду молодим компаніям. Досвідчені бізнесмени пропонують свій досвід молодим колективам в обмін на час та долю в бізнесі, який консультують.
- професійні конференції/виставки забезпечують за суттю функцію медіа в реальному часі. всі учасники заходу зібрані в одному місці і потенційно відкриті для спілкування. головна функція таких заходів – встановлення широкого кола зв’язків серед членів екосистеми. конкурси дозволяють проектам знайти інвесторів або позиціонувати команду-учасника як готову до реалізації складних проектів.
- медіа в професійній (інженерній) галузі виконує дві задачі в процесах інноваційної екосистеми: пропаганда і канал маркетингу.
- університети це виробник знань та спеціалістів. ці функції важливі, тому що забезпечують появу нових ідей, а також кваліфікованих співробітників. Часто є колискою стартапів – їх команди формуються як з числа студентів, так і з представників наукового колективу університету.
- корпорації – центри народження ідей в крупних компаніях. є виробниками наукового знання, що потім конвертують в продукти. корпорації – є замовниками інновацій. виступають як виробники інновацій так і покупці інноваційних ідей на відкритому ринку, щоб потім запропонувати ринку готовий продукт.

– професійні сервіси консалтингу виступають менш помітно ніж ментори, однак їх послуги є важливими і займають своє місце в інноваційному середовищі.
– біржеві та альтернативні площадки необхідні для розміщення оформлених бізнесів для реклами своєї привабливості широкому колу інвесторів. також можуть створюватися секції з особовими умовами для інноваційних компаній.
– невенчурні інвестори – випадкові учасники інноваційно-венчурного ринку, намагаються диверсифікувати свої вклади. це дозволяє переносити свої прибутки з традиційних галузей або природну ренту в сучасні індустрії.
– венчурні фонди - інвестори, що спроможні працювати з високо ризикованими інвестиціями, використовуючи для цього як експертизу, так і особливий підхід до розподілення коштів.
– бізнес-ангели – приватні інвестори, що виконують роль фондів в тих випадках, коли компанії невеликі, або представники таких компаній хочуть мати особистий контакт з особами, що фінансують.
– технопарки – пропонують інфраструктурні рішення для технологічних компаній, допомагають новим бізнесам становитися платіжоспроможними компаніями з постійним збільшенням відрахунків в місцевий бюджет.
– інкубатори і акселератори діють в інтересах суб’єктів, на території яких вони розміщені. створюють зайнятість і генерують зріст податкової бази.

Модель взаємодії Харківської ОДА, Держінформнауки і регіональних інституцій з метою формування Регіональної Інноваційно-Інвестиційної системи представлена на рис.5

.

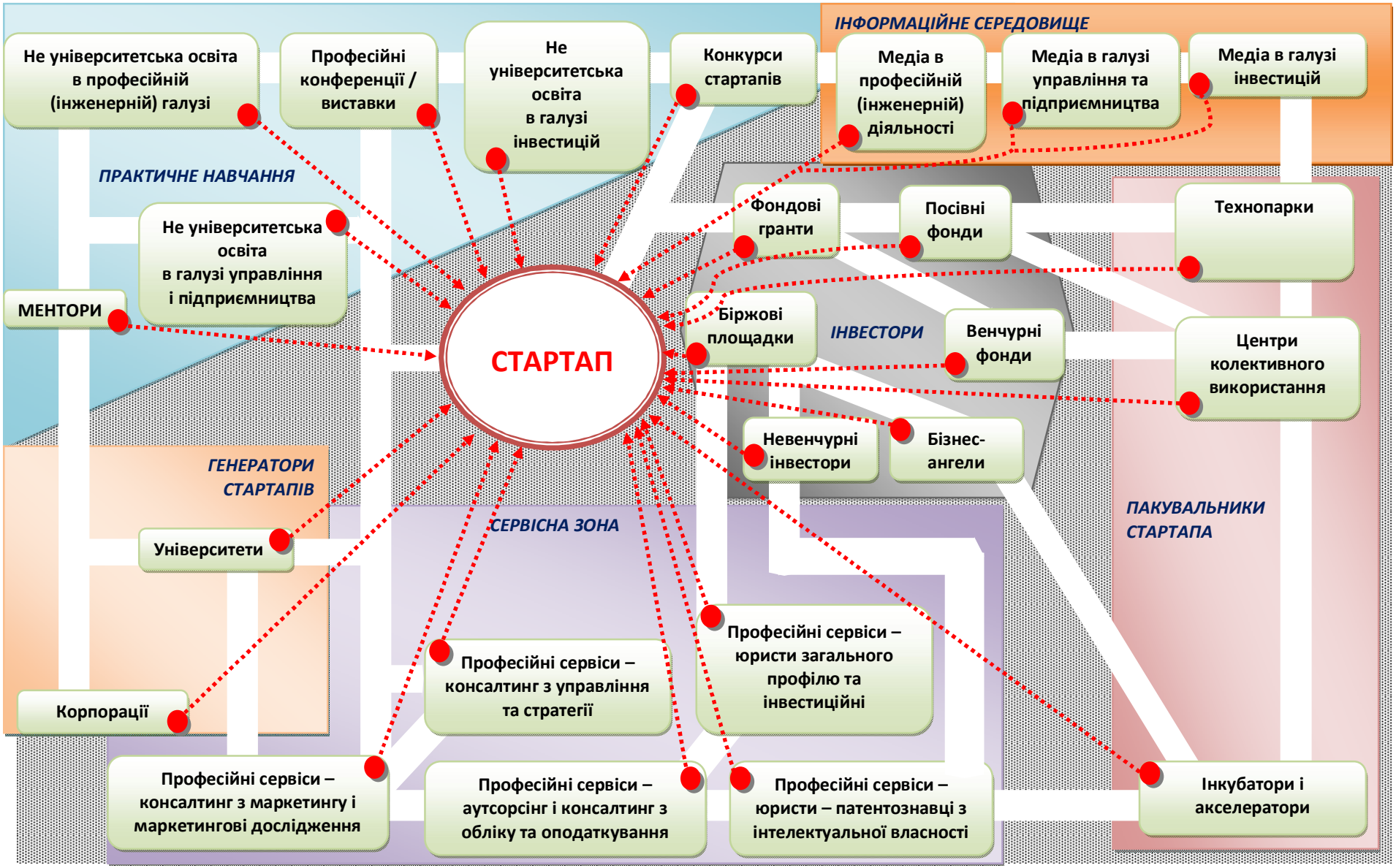

Рисунок 4 - Інноваційне середовище – основні структури, які дозволяють перетворювати стартап в повноцінний бізнес

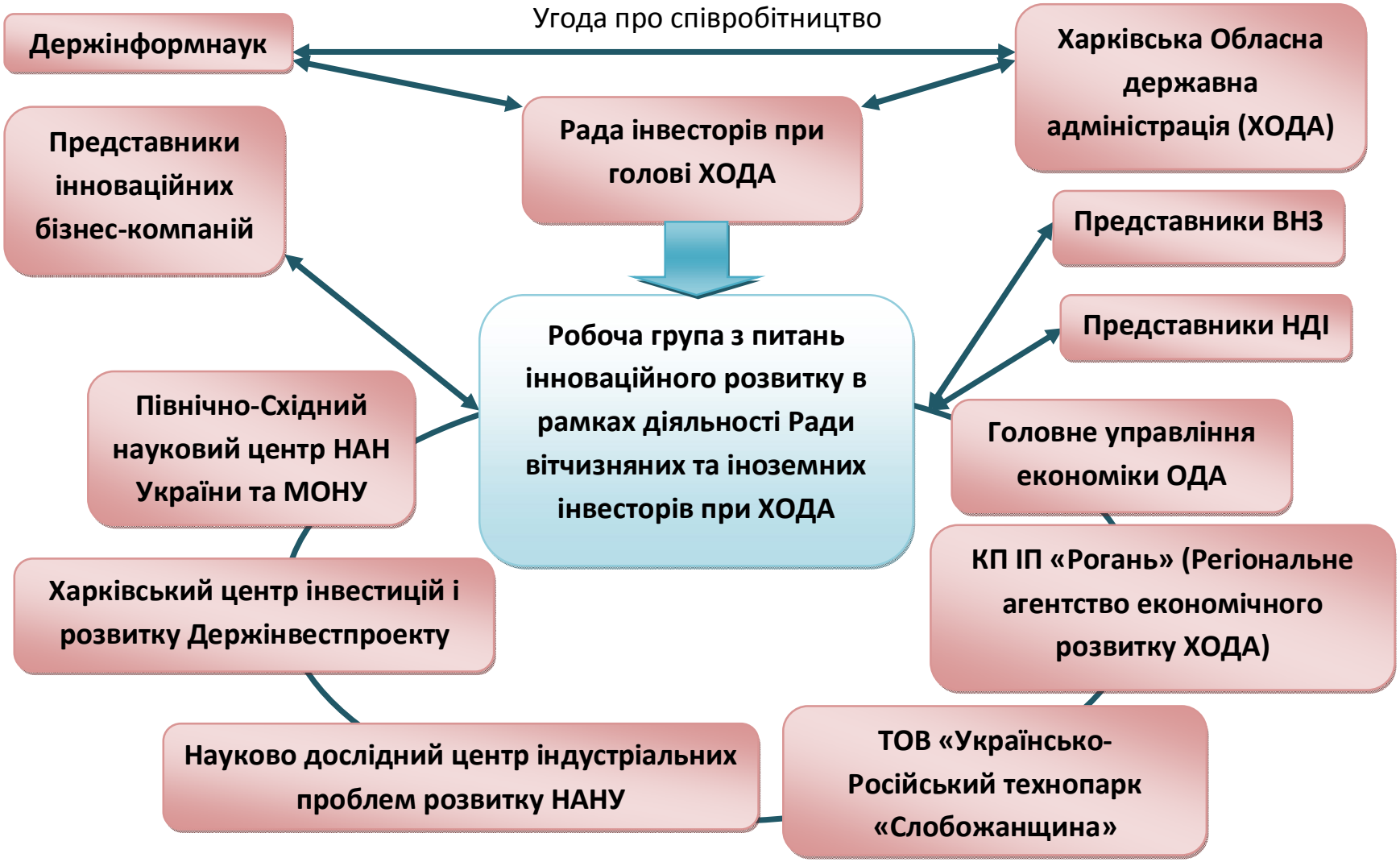

Рисунок 5 - Модель взаємодії Харківської ОДА, Держінформнауки і регіональних інституцій з метою формування Регіональної Інноваційно-Інвестиційної системи

РОЗДІЛ 1

Універсальна структурна модель організації інноваційної тапідприємницької діяльності ІТ – студентів

Для повного розуміння процесів інноваційної та підприємницької діяльності слід визначити універсальну структурну модель організації інноваційної та підприємницької діяльності ІТ-студентів з описом усіх можливих видів взаємодії.

1 Вступ

Ця модель дає загальне уявлення про усі можливі поєднання структурних рішень щодо взаємодії університетів із інноваційними структурами (регіонального та національного рівнів), з ІТ - компаніями та іншими дієвими об'єктами (державними, недержавними та громадськими)інноваційної та підприємницької діяльності. У загальному вигляді описано можливі процеси та взаємодії між усіма об'єктами моделі. Модель не можна використовувати як діючу. Модель дає узагальнююче поняття та єдину систему іменування для усіх окремих моделей, які описані в інших розділах.

Мета

Універсальна структурна модель організації інноваційної та підприємницької діяльності ІТ-студентів дозволяє описати на загальному рівні усі можливі види взаємодіє між усіма суб'єктами та об'єктами такої діяльності. Крім цього, даються загальні визначення процесів, що є базовими для усіх можливих структурних об'єктів. Надаються їх відзнаки при реалізації на різних об'єктах та різних рівнях: регіональному та національному. Головною метою створення універсальної моделі є опис усіх можливих варіантів взаємодії між усіма об'єктами інноваційної та підприємницької діяльності.

а) метою цієї моделі є:

- визначення усіх можливих об'єктів інноваційної та підприємницької діяльності (університет, різні за змістом інноваційні структури, ІТ-компанії, державні, недержавні організації, інвестиційні структури);
- визначення базових процесів, які можуть бути у будь-якому об'єкті (це: навчання, підтримки, фінансування, захист інтелектуальної власності);
- визначені усі можливі види взаємодії між структурними об'єктами (наявність,відсутність, відмінність);
- загальні висновки щодо факторів, які впливають на ефективність структурного рішення;
- можливість створення університетом різних за змістом власних інноваційних структур, чи можливість бути співзасновником або учасником зовнішніх інноваційних структур.

б) цільова аудиторія

Універсальна модель може бути цікавою в першу чергу для адміністративних працівників університетів, інноваційних структур регіонального та державного рівнів, а також для викладачів, наукових дослідників. За допомогою цієї моделі можна зробити системні висновки щодо розуміння, як ефективно налагодити взаємодію між усіма можливими об'єктами інноваційної та підприємницької діяльності.

1.2Сфера діяльності

Універсальна модель демонструє усі можливі процеси діяльності і таким чином охоплює усю можливу сферу діяльності. Узагальнення зроблено таким чином, що враховує можливість створення нових державних,регіональних інноваційних структурі навіть створення нових типів інноваційних структур.

а) визначити, які саме результати будуть отримані

Результатом створення універсальної моделі є систематизація понять, процесів та об'єктів інноваційної та підприємницької діяльності IT-студентів;повний перелік можливостей їх взаємодії на регіональному та державному рівнях.

б) пояснити, що запропонована модель буде робити (що не робитиме, за необхідністю)

Універсальна модель дає основу для створення множини окремих моделей, у яких частково реалізовано об'єкти та процеси, що впливають на інноваційну та підприємницьку діяльність IT-студентів. Ця модель, як така, не може бути реалізована та використана як діюча.

с) визначити відповідні переваги, цілі і завдання якомога точніше:

У даному підрозділі буде визначено узагальнені переваги, цілі та завдання для загальних об'єктів:

с.1. Для Університету

Загальні цілі:

- суттєво збільшити кількість створених інноваційних продуктів та послуг із залученням студентів, аспірантів, викладачів, дослідників;
- суттєво збільшити кількість створених за участю студентів нових підприємств;
- підвищити якість навчання за напрямками IT;
- підвищити якість інноваційних проектів;

- створити умови для саморозвитку інноваційно-підприємницького руху серед молоді;
- отримати додаткові позабюджетні кошти.

Загальні завдання:

- організувати інноваційну структуру університету, яка б максимально реалізовувала усі процеси;
- залучити до процесу навчання студентів, аспірантів, викладачів та дослідників університету, а також зовнішніх експертів;
- започаткувати заходи (семінари, тренінги, конкурси, конференції та інше), які б підвищували рівень знань у галузі інновацій та підприємництва;
- визначити відповідальних осіб у підрозділах, які будуть займатися інноваційною роботою зі студентами;
- створити експертну раду з питань інновацій в університеті;
- створити базу даних інноваційних проектів;
- створити технологічні майданчики для спілкування студентів та фахівців у різних галузях ІТ;
- розробити та затвердити повний комплект нормативно-правових документів, які будуть регулювати взаємовідносини із зовнішніми інноваційними структурами, ІТ– компаніями та іншими об’єктами, що залучаються до процесів інноваційної та підприємницької діяльності;
- створити систему обліку інформації щодо створення студентами нових підприємств.

Загальні переваги:

- підвищення ефективності використання власних ресурсів;
- підвищення працевлаштування випускників та їх рівня конкурентоспроможності на ринку праці;
- підвищення рівня кваліфікації викладацького складу;
- підвищення кількості створених інноваційних продуктів та послуг;
- підвищення якості розроблених інноваційних продуктів та послуг;
- підвищення кількості залучених позабюджетних коштів;
- підвищення регіонального, національного та міжнародного рейтингів університету.

с.2. Для ІТ-Компанії

Загальні цілі:

- підвищити конкурентоспроможність власної продукції;
- створити умови для постійного розвитку компанії за рахунок отримання кваліфікованих спеціалістів та розробок у перспективних напрямках ІТ;
- підвищити обсяг отриманих коштів за рахунок продажу власних продуктів та сервісів;
- зайняти відповідне місце у регіональній та національній еко-системі розвитку та впровадження ІТ.

Загальні завдання:

- визначити внутрішні ресурси, які можуть бути використані при інноваційній діяльності компанії;
- визначити пріоритетні напрямки розвитку при створенні нових продуктів та сервісів;
- визначити процеси та об'єкти інноваційної діяльності, у яких компанія може прийняти участь;
- визначити перелік компетенцій, які необхідні для випускника університету для подальшої роботи над інноваційними продуктами;
- підтримувати у робітників дух новаторства.

Загальні переваги:

- створення більш якісних конкурентоспроможних інноваційних продуктів;
- отримання більш кваліфікованих працівників;
- отримання додаткових прибутків;
- підвищення впливу на розвиток ІТ в регіоні та країні.

с.3. Для Інноваційної структури

Загальні цілі:

- активізувати інноваційну та підприємницьку діяльність ІТ-студентів;
- спростити механізм створення нової інноваційної продукції та сервісів;
- отримати додаткові доходи;
- інтегрувати та поєднати різні підходи та об'єкти інноваційної та підприємницької діяльності;
- організувати інноваційні процеси в країні у відповідності до міжнародних вимог та стандартів.

Загальні завдання:

- створити повний комплект нормативно-правових документів, які регламентують діяльність ІС;
- організувати взаємодію з усіма об’єктами моделі;
- планувати раціональне використання ресурсів;
- проводити заходи для популяризації та активізації інноваційної та підприємницької діяльності;
- проводити навчання;
- проводити експертизу;
- організувати усі види необхідної підтримки;
- здійснювати пошук джерел фінансування;
- залучати фінансування;
- здійснювати захист об’єктів інтелектуальної власності;
- проводити аналіз статистичних даних.

Загальні переваги:

- збільшення кількості учасників інноваційної та підприємницької діяльності на всіх рівнях взаємодії;
- підвищення кількості та якості інноваційної продукції та сервісів;
- отримання додаткових прибутків;
- створення ефективної системи розвитку інноваційної та підприємницької діяльності;
- визнання на міжнародному рівні.

1.3Визначення, скорочення

У- Університет

ІС – Інноваційна Структура

ІТК – ІТ- Компанія

ДЗ – Державний Заклад

І – Інвестор

НО – Недержавна Організація

Н- Навчання

П – Підтримка

Ф – Фінансування

ЗІВ – Захист Інтелектуальної Власності

1.4Посилання

Інноваційна діяльність в Україні регламентується такими документами

Законами України:

- «Про інноваційну діяльність» (ВРУ від 04.07.02 №40/IV), де представлені термінологія та основні аспекти державного регулювання в сфері інноваційної діяльності, охарактеризовано правовий режим інноваційних проектів, продуктів, інноваційних підприємств та методологію їх державної реєстрації, а також особливості фінансової підтримки та міжнародного співробітництва в сфері інноваційної діяльності, http://zakon2.rada.gov.ua/laws/show/40-15;
- «Про наукову і науково-технічну діяльність» (№1316-IV/2003), де визначаються організаційні, правові та фінансові засади функціонування та розвитку науково-технологічної сфери, http://zakon2.rada.gov.ua/laws/show/1977-12;
- «Про пріоритетні напрями інноваційної діяльності в Україні» (№443-IV/2003), що створює правову базу для концентрації ресурсів держави на провідних напрямках науково-технологічного оновлення виробництва, забезпечення вітчизняного ринку конкурентною, наукомісткою продукцією та виходу з нею на світовий ринок, http://zakon2.rada.gov.ua/laws/show/3715-17;
- «Про спеціальний режим діяльності технологічних парків» (№3333-IV/2006) визначено правові та економічні засади запровадження та функціонування спеціального режиму інноваційної діяльності технологічних парків, http://zakon2.rada.gov.ua/laws/show/991-14;
- «Про науково-технічну інформацію», http://zakon2.rada.gov.ua/laws/show/3322-12;
- «Про наукову і науково-технічну експертизу», http://zakon2.rada.gov.ua/laws/show/51/95-%D0%B2%D1%80;
- «Про власність» (№697-XII), http://zakon4.rada.gov.ua/laws/show/697-12;
- «Про державне регулювання в сфері трансферу технологій» (№143-V), http://zakon4.rada.gov.ua/laws/show/143-16;
- Цивільний Кодекс України (глава IV «Право інтелектуальної власності»), http://zakon4.rada.gov.ua/laws/show/435-15.

Указами Президента України:

- від 30.12.2005 року №1873/2005 «Про утворення Державного агентства України з інвестицій та інновацій», http://zakon4.rada.gov.ua/laws/show/1873/2005;
- від 11.07.2006 року № 606/2006 «Про рішення Ради національної безпеки і оборони України від 6 квітня 2006 року "Про стан науково-технологічної сфери та заходи щодо забезпечення інноваційного розвитку України», http://zakon4.rada.gov.ua/laws/show/606/2006.

Постановою Верховної Ради України "Про дотримання законодавства щодо розвитку науково-технологічного потенціалу та інноваційної діяльності в Україні" (№1786-VI) http://zakon4.rada.gov.ua/laws/show/1786-15 .

Наказами МОНУ:

- «Про затвердження Положення про порядок здійснення інноваційної освітньої діяльності» (від 07.11.00 р. № 522), http://zakon2.rada.gov.ua/laws/show/z0946-00.
- «Про затвердження Положення про експериментальний загальноосвітній навчальний заклад»(від 20.02.02 р. № 114), http://zakon4.rada.gov.ua/laws/show/z0428-02.
- «Про затвердження Положення про здійснення моніторингу виконання інноваційних проектів за пріоритетними напрямами діяльності технологічних парків» (від 17.04.03 р. № 245) http://zakon2.rada.gov.ua/laws/show/z0575-03.

Діяльність Вищих навчальних закладів насамперед регламентується:

- Законом України «Про вищу освіту». В цьому законі відсутні питання інновацій, інноваційних досліджень, але розділ 10 присвячений наукової і науково-технічної діяльності у ВНЗ. В розділі розглядається мета і завдання наукової і науково-технічної діяльності у ВНЗ, організація і управління науковою і науково-технічною діяльністю, http://zakon4.rada.gov.ua/laws/show/2984-14 .
- Закон України «Про освіту»http://zakon4.rada.gov.ua/laws/show/1060-12;
- Закон України «Про наукову і науково-технічну діяльність», останній визначає правові, організаційні та фінансові засади функціонування і розвитку науково-технічної сфери, створює умови для наукової і науково-технічної діяльності, забезпечення потреб суспільства і держави у технологічному розвитку, http://zakon2.rada.gov.ua/laws/show/1977-12.

Діяльність Наукових парків регулюється законами України:

- «Про наукові парки», http://zakon4.rada.gov.ua/laws/show/1563-17;
- «Про інвестиційну діяльність»,

- http://zakon4.rada.gov.ua/laws/show/1560-12;
- «Про наукову і науково-технічну діяльність», http://zakon2.rada.gov.ua/laws/show/1977-12;
- «Про інноваційну діяльність», http://zakon2.rada.gov.ua/laws/show/40-15;
- «Про державне регулювання діяльності у сфері трансферу технологій», http://zakon2.rada.gov.ua/laws/show/143-16.

Перелік нормативно-правових актів для використання їх в процесі підготовки документів для державної реєстрації юридичної особи та в процесі здійснення юридичними особами господарської діяльності:

- Цивільний кодекс України, http://zakon.rada.gov.ua/cgi-bin/laws/main.cgi?page=1&nreg=435-15;
- Господарський кодекс України, http://zakon.rada.gov.ua/cgi-bin/laws/main.cgi?nreg=436-15
- Закон України «Про господарські товариства», http://zakon.rada.gov.ua/cgi-bin/laws/main.cgi?page=1&nreg=1576-12
- Закон України «Про державну реєстрацію юридичних осіб та фізичних осіб-підприємців», http://zakon1.rada.gov.ua/cgi-bin/laws/main.cgi?nreg=755-15
- Закон України, «Про державний бюджет України на 2011р.» http://zakon1.rada.gov.ua/cgi-bin/laws/main.cgi?nreg=2857-17
- Вимоги щодо написання найменування юридичної особи або її відокремленого підрозділу, http://zakon.rada.gov.ua/cgi-bin/laws/main.cgi?nreg=z0792-04
- Класифікатор видів економічної діяльності(КВЕД), http://www.asmap.org.ua/info/kved.doc

2 Огляд моделі

Цей розділ має коротко представити контекст моделі і її структуру, а також обговорити передісторію моделі.

У цьому розділі також може підсумовувати недоліки та вигоди від обраної моделі, це може відноситися і до техніко-економічних обґрунтувань.

Цей розділ маєтакож описати, яким чином модель запропоновуєрішення на українському рівні.

Опис моделі має бути приведений у межах рішення моделі, що реалізується за даними високого рівня потоків та має встановити контекст моделі.

Для організації інноваційної та підприємницької діяльності у будь - якому об'єкті можна виділити наступні загальні процеси:

1. Процес Навчання (Н), який має три загальних складові:

$Н^1$ – навчитися створювати нове;

$Н^2$ – навчитися створювати власний бізнес;

$Н^3$ – навчитися залучати кошти.

При $Н^1$ студент має навчитися підходам для створення принципово нових продуктів та сервісів, шукати та аналізувати інформацію щодо пріоритетних напрямків у ІТ та науці, вмінню висловлювати, описувати та презентувати власні ідеї, відрізняти хибні ствердження та пропозиції. Під час такого навчання студент має бути мотивований на творчу активність та бажання створення власного бізнесу – компанія, або особисто, або з групою однодумців.

При $Н^2$ студент має навчитися створювати різні види юридичних осіб для підприємницької діяльності як в Україні, так і за кордоном; розрізняти, у чому переваги різних юридичних осіб, обирати найбільш ефективну схему реєстрації юридичної особи.

При $Н^3$ студент має навчитися, як саме шукати джерела фінансування його інноваційного проекту, як треба представляти інформацію інвесторам, на що треба робити наголос при співбесідах та перемовинах з інвесторами, як саме слід вести себе з інвестором під час фінансування, як треба повертати інвестиції при різних видах інвестування.

Реалізація процесу Н може здійснюватися у різних формах, а саме:

- навчальні дисципліни у напрямках підготовки;
- постійно діючі курси (з/без наданням державного свідоцтва);
- одноразові семінари;
- періодичні заходи (конференції, форуми та інше);
- дистанційне навчання.

Цей перелік не є вичерпним і може бути доповнений.

2. Процес Підтримка (П), який має три загальних складових:

$П^1$ – організаційна;

$П^2$ – економічна;

$П^3$ – юридична.

При $П^1$ студент має отримати організаційну підтримку, яка може полягати у наступному:

- надання місця для різноманітних заходів (навчання, обговорення, розробки та інше);
- організація зустрічей та різноманітних заходів;
- організація сумісної роботи студентів у групах;

- організація роботи студентів та усіх бажаючих прийняти в ній участь (аспірантів, викладачів, дослідників, інвесторів та інше);
- організація взаємодії з експертами (економічними та технологічними);
- організація взаємодії між усіма структурними об'єктами моделі;
- вирішення можливих конфліктів, які можуть виникнути під час сумісної роботи.

При $П^2$ студент має отримати економічну підтримку, яка може полягати у наступному:

- проведення необхідних розрахунків у бізнес - моделі;
- обрахування необхідних ресурсів на різних етапах реалізації інноваційного проекту;
- допомога у підготовці інноваційних продуктів та послуг для участі у конкурсах, виставках та інше;
- послуги бухгалтера для вирахування різних податків та сплат при організації окремого підприємства;
- прогноз фінансової привабливості інноваційного проекту;
- проведення економічної експертизи інноваційного проекту.

При $П^3$ студент має отримати юридичну підтримку, яка може полягати у наступному:

- юридичне консультування з питань створення різних форм власності;
- надавання типових нормативно-правових документів, які регулюють підприємницьку та інноваційну діяльність в Україні та за кордоном;
- юридична допомога у творенні власної юридичної особи.

3. Процес Фінансування (Ф), який має три загальних складових:

$Ф^1$ – власне;

$Ф^2$ – зовнішнє;

$Ф^3$ – суспільне;

При $Ф^1$ студент на розвиток власного інноваційного проекту має отримати кошти інноваційної структури і не важливо, звідки ці кошти взяла ІС. Наприклад, процес власного фінансування може бути організований і в університеті. З позабюджетних коштів виділяється певна сума на фінансування інноваційних проектів.

При $Ф^2$ студент має отримати зовнішнє по відношенню до університету та ІС фінансування. Тобто це має бути джерело, яке не пов'язане с діяльністю студента: фізична особа – бізнес ангел, юридична особа – банк, венчурний фонд та інше.

При $Ф^3$ студент має отримати фінансування від спільноти (як правило це вільні пожертвування).

На різних етапах реалізації інноваційного проекту можуть бути використані різні форми фінансування.

4. Процес Захист Інтелектуальної Власності (ЗІВ), який має три загальних складових:

$ЗІВ^1$ – реєстрація;

$ЗІВ^2$ – впровадження;

$ЗІВ^3$ – мотивація.

При $ЗІВ^1$ студент має отримати необхідну допомогу щодо реєстрації об'єкту інтелектуальної власності (консультування, заповнення форм, створення опису, відправку на реєстрацію та інше).

При $ЗІВ^2$ студент має отримати допомогу щодо впровадження вже зареєстрованої інтелектуальної власності. Тобто мають бути реалізовані і пошук потенційних замовників, і організація процесу впровадження, і відслідковування дій конкурентів та інше.

При $ЗІВ^3$ студент має отримати заохочувальні та мотиваційні заходи. Наприклад, приймати участь у конкурсах, виставках, семінарах по обміну досвідом. За свою інноваційну діяльність студент має отримувати заохочення (премію та інше).

В універсальній моделі є наступні загальні об'єкти:

1. Університет (У) – навчальний заклад, який здійснює підготовку ІТ студентів, та має аспірантів, викладачів, дослідників та адміністрацію.

Університет має право створювати інноваційні структурні підрозділи як у своєму складі (інститути, центри, відділи), так і бути співзасновником окремої інноваційної структури (Технопарку, - майже неможливо, бо застаріла нормативна база; або Наукового Парку).

Якщо є необхідність, то університет може виступати ініціатором державного експерименту зі створення нових інноваційних структур (наприклад, новий тип закладу на основі державно приватного партнерства).

У моделі, коли університет є співзасновником інноваційної структури, вона зображується таким же самим кольором, що і університет.

Університет (У) може мати різні структурні підрозділі, які приймають участь в інноваційній та підприємницькій діяльності ІТ-студентів, аспірантів, викладачів.

Найбільш поширеними реалізаціями є:

$У{:}ЗІВ^1, ЗІВ^2$ – відділ захисту інтелектуальної власності

$У{:}\ Н^2, П^1, П^2, П^3$ – бізнес - інкубатор

$У{:}\ Н^1, П^1, Ф^2$ – технопарк

$ІС_У{:}П^1, П^2, П^3, Ф^1, Ф^2, Ф^3$ – науковий парк

2. Інноваційна структура (ІС) – окрема юридична особа, яка повністю або частково реалізує процеси, що пов'язані з інноваційною діяльністю.

Інноваційна структура може мати різні складові процесів. Найбільш поширеними є:

ІС: Н1, Н2, Н3 – тренінговий центр

ІС:П1,П2,П3,Ф2 – бізнес - інкубатор

ІС: Н1,Н2,Н3,П1,П2,П3,Ф2 – ІТ парк

ІС: ЗІВ1 – патентне бюро

ІС: П1,П2,П3 – консалтинговий центр

ІС: П1,Ф1,Ф2 – центр трансферу технологій

3. ІТ компанія (ІТК) - окрема юридична особа, що створює інноваційну продукцію або приймає участь у будь-якому процесі, який пов'язаний з інноваційною діяльністю.

4. Державний заклад (ДЗ) – це державний орган, який регулює або впливає на інноваційні або підприємницькі процеси у регіоні або в державі у галузі ІТ.

Приклади:

Державний заклад регіонального рівня – департамент інноваційного розвитку промисловості та транспорту Харківської обласної державної адміністрації - http://kharkivoda.gov.ua/ru/mainmenu/index/id/96

Державний заклад національного рівня – Міністерство освіти і науки України- http://www.mon.gov.ua/;

Державне агентство з питань науки, інновацій та інформатизації України - http://dknii.gov.ua/

5. Недержавна організація (НО)–організація, яка має статус громадської організації і впливає на інноваційні або підприємницькі процеси у регіоні або в державі у галузіІТ.

Приклад:

НО регіонального рівня – ГО «Агенція європейських інновацій» (м. Львів) - http://www.aei.org.ua/;

НО національного рівня –Асоціація «ІТ України» - http://www.itukraine.org.ua;

Європейська бізнес асоціація - http://www.eba.com.ua/.

6. Інвестор (І) – особа або організація, яка за видом своєї діяльності може здійснювати інвестування (вкладання коштів) у впровадження інноваційного продукту/ послуги.

Приклад:

І національного рівня - http://eastlabs.co/, http://www.taventure.com/, http://dekartacapital.com/,http://aventurescapital.com/.

За своїм статусом об’єкти можуть бути регіонального або національного рівнів. Крім цього, вони можуть групуватися за регіональною ознакою і формувати кластери.

В Україні є відомими два таких кластери у Харкові - http://intellectronics.com.ua/clasterikt/clusterictstrategy

у Львові - http://it-bpo.lviv.ua/

З часом об’єкти регіонального рівня можуть ставати об’єктами національного рівня.

Архітектура моделі

Архітектура універсальної моделі представлена на рисунку 6.

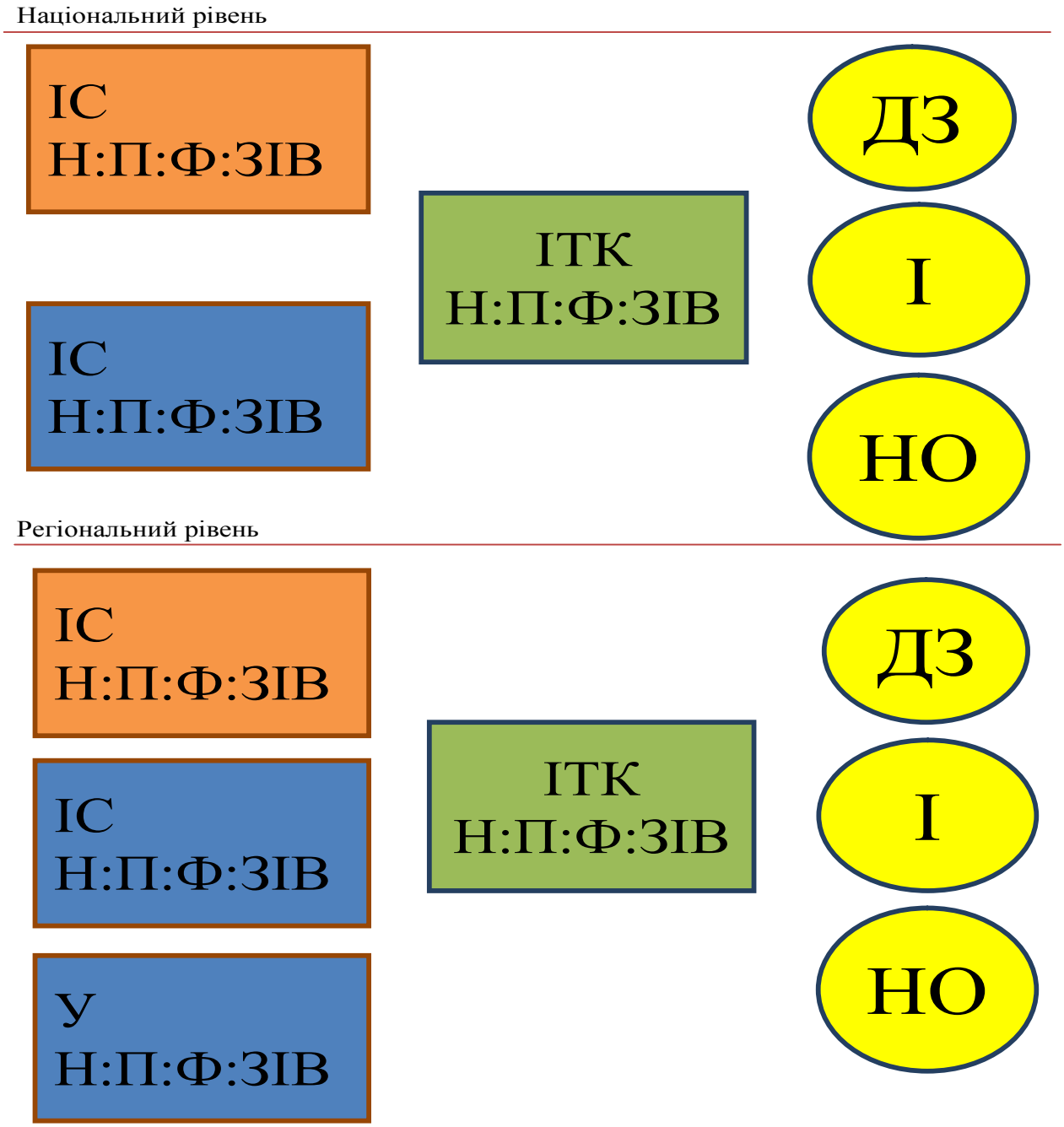

Рисунок 6 –Універсальна структурна модель організації інноваційної тапідприємницької діяльності ІТ – студентів (УСМОІПД)

У даній універсальній моделі представлені усі можливі об’єкти з усіма можливими процесами.

Об’єкти між собою можуть взаємодіяти або інтегрувати сходні процеси (наприклад, в У є $Н^1$ і в ІС є $Н^{1,}$.Тоді, якщо ІС проводить навчання, то У може направити своїх студентів до ІС, заощаджуючи при цьому кошти на проведення аналогічних занять та навпаки), або доповнюючи один одного тими процесами, яких не вистачає (наприклад, в У є $Н^1$ але немає $Н^2$, а в ІС є $Н^1$, $Н^2$,$Н^3$, тоді У після $Н^1$ може направити на $Н^2$ та $Н^3$ своїх студентів до ІС).

Такі ж процеси Н, П,Ф, ЗІВ можуть бути і у об’єктів ДЗ, І, НО. Як правило такі об’єкти реалізують не усі види процесів, а тільки вибіркові, які безпосередньо стосуються даного об’єкту. Наприклад, у ДЗ (Міністерство освіти і науки України) реалізовано процеси $П^1$ та $Ф^1$; у І (http://eastlabs.co) реалізовано процеси $Н^2$, $Н^3$, $П^1$,$П^2$,$П^3$, $Ф^1$,$Ф^2$,$ЗІВ^1$,$ЗІВ^2$.

2.1 Інфраструктурні послуги

Інфраструктурні послуги мають бути описані для обраної моделі.

У кожного з указаних об’єктів моделі обов’язковими інфраструктурними послугами є наступні:

- інформування усіх бажаючих щодо діяльності об’єкту;
- обробка необхідних вхідних даних для діяльності об’єкту;
- налагодження взаємодії з іншими об’єктами моделі;
- аналіз вихідних даних, отриманих за результатами діяльності об’єкту;
- часткове або повне надання процесів Н,П,Ф,ЗІВ.

2.2 SWOTаналіз

У таблиці 2 наведено узагальнені показники моделі.

Таблиця 2 – SWOT Аналіз УСМОІПД

SWOT	Позитивний вплив	Негативний вплив
Внутрішнє середовище	**Сильні сторони**	**Слабкі сторони**
Студент	1. Створення власного бізнесу. 2. Підвищення якості підготовки. 3. Досвід роботи у команді. 4. Досвід роботи над реальними проектами. 5. Пільгові умови використання ресурсів. 6. Відомість. 7. Нові професійні зв'язки.	1. Відсутність соціальної та фінансової мотивації. 2. Слабкий рівень підготовки у підприємництві. 3. Недостатність професійних знань у ІТ. 4. Відсутність досвіду роботі у команді. 5. Нерозуміння сучасних тенденцій в ІТ. 6. Дуже агресивна політика ІТК щодо залучення на роботу. 7. Постійне відволікання на навчання.
У	1. Додаткові позабюджетні кошти. 2. Власні інноваційні продукти та послуги. 3. Підвищення якості навчання студентів. 4. Підвищення рівня викладачів та дослідників. 5. Реальність наукових досліджень. 6. Оптимальне використання ресурсів. 7. Підвищення національного та міжнародного визнання.	1. Відсутність соціальної та фінансової мотивації. 2. Невідповідність викладацького складу та адміністративного персоналу сучасним вимогам. 3. Обмежена фінансова гнучкість. 4. Слабка технологічна база. 5. Недостатня обізнаність щодо способів просування інноваційної продукції на ринок. 6. Не довіра щодо захисту інтелектуальної власності. 7. Нерозуміння та неготовність відповідати сучасним тенденціям розвитку ІТ.
ІТК	1. Отримання додаткового прибутку. 2. Кваліфікований персонал. 3. Робота над сучасними проектами під замовлення. 4. Участь у передових заходах ІТ спільноти. 5. Ресурсні можливості. 6. Оптимальне використання власних ресурсів. 7. Підвищення національного та міжнародного визнання.	1. Більшість проектів під замовлення. 2. Відсутність власної інтелектуальної власності. 3. Залежність від зовнішніх замовлень. 4. Труднощі в стратегічному плануванні бізнесу. 5. Відсутність інноваційного духу у робітників. 6. Децентралізація керівництва. 7. Обмеження у законодавстві щодо міжнародних ІТК.

Зовнішнє середовище	Можливості	Загрози
Студент	1. Отримання нових знань та вмінь щодо інноваційної та підприємницької діяльності. 2. Отримання досвіду підприємницької діяльності. 3. Отримання додаткових прибутків. 4. Захист власної інтелектуальної власності. 5. Отримання позик та пільг. 6. Участь у заходах ІТ (конференціях, виставках, конкурсах). 7. Конкурентоспроможність на ринку праці.	1. Погана інноваційна ідея. 2. Незавершеність прототипу. 3. Обмаль часу. 4. Обмаль досвіду. 5. Невміння роботи у групі. 6. Нерозуміння юридичних засад підприємницької діяльності. 7. Невірна стратегія залучення коштів. 8. Розпад команди проекту.
У	1. Збільшення інноваційної продукції. 2. Підвищення якості інновацій. 3. Збільшення кількості залучених у інноваційну діяльність студентів, аспірантів, викладачів, дослідників. 4. Отримання нових замовлень на дослідження та розробку. 5. Отримання нових партнерських стосунків. 6. Більш ефективне використання ресурсів. 7. Спрощення шляху просування інноваційної продукції на міжнародний ринок.	1. Відсутність можливості власного фінансування. 2. Відсутність мотивації. 3. Відтік професійних кадрів. 4. Складна звітність. 5. Консервативність освіти. 6. Зменшення рівня знань школярів. 7. Низька платоспроможність вітчизняних замовників.
ІТК	1. Отримання нових джерел прибутків. 2. Отримання більш кваліфікованих працівників. 3. Отримання готових команд розробників. 4. Отримання нових продуктів та сервісів. 5. Вихід на нові ринки. 6. Отримання нових замовлень. 7. Більша відомість.	1. Обмаль ресурсів. 2. Обмаль часу. 3. Залежність від законодавства. 4. Корупція. 5. Складнощі у взаємодії з У. 6. Складнощі у взаємодії з ДЗ. 7. Висока конкуренція.

3 Структура моделі

Цей розділ має надати достатню інформацію для команди впровадження.

Ця модель може бути використана як основа для створення конкретної моделі з урахуванням усіх видів взаємодії, переваг та недоліків, які системно представлено в універсальній моделі.

3.1 Методи моделі та стандарти

Модель, яка розроблена, має бути чітко названа та містити посилання на інші моделі. Короткий опис моделі може бути доданий тут для допомоги читачів, не знайомих з моделлю.

Більш детальний огляд моделі представлений у пункті 2.

Це універсальна структурна модель організації інноваційної та підприємницької діяльності ІТ -студентів - (УСМОІПД). Ця модель є основою для створення інших моделей. Описані у цій моделі об'єкти та процеси дають розуміння про організацію інноваційної та підприємницької діяльності в університеті, на регіональному та національному рівнях.

3.2Стандарти документуваннята системапозначень

Цей розділ має пояснити усі угоди про імена, що використовуються.Має містити угоди для іменування процесів, і, можливо, інших структур.

Загальними об'єктами моделі є:

Університет – У

Інноваційна структура – ІС

Інноваційна структура, яка створена за участю університету - ІСу

ІТ компанія – ІТК

Державний заклад – ДЗ

Інвестор – І

Недержавна організація – НО

Загальними процесами моделі є:

Навчання – Н, яке має три складових:

$Н^1$ – навчитися створювати нове;

$Н^2$ – навчитися створювати власний бізнес;

$Н^3$ – навчитися залучати кошти.

Підтримка – П, яка має три складових:

$П^1$ – організаційна;

$П^2$ – економічна;

$П^3$ – юридична.

Фінансування – Ф, яке має три складових:

$Ф^1$ – власне;

$Ф^2$ – зовнішнє;

$Ф^3$ – суспільне.

Захист Інтелектуальної Власності – ЗІВ, має три складових:

ЗІВ^{1} – реєстрація;

ЗІВ^{2} – впровадження;

ЗІВ^{3} – мотивація.

Назва певної моделі (це не стосується універсальної моделі) складається з назв тих структурних об'єктів, які є обов'язковими у цій конкретній моделі послідовно з регіонального рівня до державного рівня.

Наприклад.

Модель, що містить Університет та інноваційну структуру регіонального рівня, створену за участю університету (наприклад, Науковий Парк)може мати назву УІСу :

Все що є на регіональному рівні, вказується до знаку «:». Все що є на національному рівні вказується після «:».

Модель, що містить у собі університет та інноваційну структуру національного рівня (наприклад, центр трансферу технологій)буде мати назву У:ІС.

Для того щоб відрізняти одну модель від іншої, малими буквами до назви додаються процеси, які є обов'язковими для цієї моделі.

Наприклад,в Університеті реалізовано тільки процес Захист Інтелектуальної Власності (зів), в Науковому Парку реалізовано процеси: Підтримки (п), Фінансування (ф), а в Інноваційній Структурі національного рівня реалізовано процес Навчання (н).

Назва такої моделі може бути:УзівІСупф:ІСн

Для ще більшої деталізації необхідно вказати складові кожного з процесів (усі вони мають по три складові).

І тоді назва може бути такою:Узів^{12}ІСуп^{23}ф^{1}:ІСн^{2}

3.3Невирішені питання

Цей розділ має представити детальну інформацію про виявлені проблеми, які залишаються невирішеними на дату видачі цього документа.

Універсальна модель не може бути впроваджена у повному обсязі у реальне життя, бо є структурні об'єкти, які можуть дублювати процеси на різних рівнях. З часом можуть з'являтися нові об'єкти, які потенційно можуть поєднувати в собі ознаки декількох об'єктів (наприклад, ІТ компанія та інноваційна структура, або державна установа та інвестор).

Для універсальної моделі не може бути створено універсальної нормативно-правової бази, тому що окремі об'єкти моделі мають різний юридичний статус, підпадають під різнінормативні акти та підпорядковуються по різному.

РОЗДІЛ 2

Моделі організації інноваційної та підприємницької діяльності ІТ – студентів

Модель «Науковий Парк– Інноваційна структура – Університет»

Ун^{123}п^{1}зів^{1} ІСн^{123}п^{123}ф^{3}зів^{23} НОп^{1}ф^{23} Іф^{2} ДЗп^{1} : НОп^{1}ф^{23} Іф^{2} ДЗп^{1}

Назва	Науковий парк – Інноваційна структура – Університет **У**н^{123}п^{1}зів^{1} **І**Сн^{123}п^{123}ф^{3}зів^{23} **НО**п^{1}ф^{23} **І**ф^{2} **ДЗ**п^{1}**:** **НО**п^{1}ф^{23} **І**ф^{2} **ДЗ**п^{1}
Ключові слова	Модель, університет, інноваційна структура, Науковий Парк, стартап, ІТ-компанія, навчання, підтримка, фінансування, захист інтелектуальної власності

1 Вступ

Ця модель передбачає, що університетмає інноваційнуструктуру (ІС) у вигляді Наукового парку (НП) і університетє засновникомНП у.СтудентичерезуніверситетськуІСспівпрацює зНПдлякомерціалізації результатів інноваційної діяльностівід запускуідей до створенняготовогопродукту.

Модель можна використовувати як діючу, впроваджена в Харківському Національному університеті радіоелектроніки.

Мета

а) метою цієї моделі є:

формалізація студентської підприємницької та інноваційної діяльності при наявності НП, а саме:

- створення успішної ідеї та її експертиза;
- допомога у створенні та роботі команди проекта;
- допомога у керівництві проектом – менторство;
- допомога у створенні бізнес-плану проекта;
- допомога у пошуку інвесторів;
- допомога студентам у процесі створення юридичної особи для здійснення підприємницької діяльності;
- допомога у створенні нового інноваційного конкурентоспроможного ІТ - продукту, у тому числі технологічні тренінги;

– рекомендації щодо створення умов для підвищення підприємницької та інноваційної діяльності студентів університетів за допомогою ІС – НП.

Це досягається шляхом об'єднання студентів у команди для розробки інноваційних ІТ - продуктів або послуг та подальшої організації юридичних осіб (ЮО), діяльність яких націлена на роботу на ринку виробництва власних ІТ- продуктів в Україні. Створені ЮО можуть бути у складі НП та/або отримувати консультаційні послуги з питань законодавства та юридичної підтримки, послуги з набуття спеціальних знань та вмінь, маркетингу, залучення інвесторів, проведення різних видів експертизи, технічної допомоги, просування ІТ - продукту на ринку, тощо.

б) цільова аудиторія

Означена модель може бути цікавою керівникам ВНЗ, ІС регіонального рівнів, а також викладачам, науковим дослідникам, студентам. За допомогою цієї моделі можна зробити системні висновки щодо розуміння як ефективно налагодити взаємодію між ІС, університетом, студентами, інвесторами та усіма можливими об'єктами інноваційної та підприємницької діяльності.

1.2 Сфера діяльності

Сфера використання цієї моделі - це інтеграція навчальної, наукової, підприємницької та інноваційної діяльностей студента ВНЗ, Університету та НП.

а) визначити, які саме результати будуть отримані

Результатом створення означеної моделі є – нові ЮО (ІТ - компанії).

б) пояснити, що запропонована модель буде робити (що не робитиме, за необхідністю)

Використання даної моделі сприятиме збільшенню кількості ЮО (ІТ - компаній).

с) визначити відповідні переваги, цілі і завдання якомога точніше:

У даному підрозділі буде визначено узагальнені переваги, цілі та завдання для загальних об'єктів:

с.1. Для Університету

Загальні цілі:

– створення власних ІТ- продуктів;
– суттєво збільшити кількість створених інноваційних продуктів та послуг із залученням студентів, аспірантів, викладачів, дослідників. Наприклад, можливість залучення викладачів для роботи в ІС над реальними проектами з метою отримання

ними досвіду та практики. Залучення менторів з числа викладачів та фахівців ВНЗ для роботи в ІС;

- суттєво збільшити кількість створених за участю студентів нових підприємств;
- підвищити якість навчання за напрямками ІТ:
    - організація підготовки, перепідготовки та підвищення кваліфікації спеціалістів, необхідних для реалізації проектів НП на базі ВНЗ;
    - отримання через НП та інші через суб'єкти господарювання, бази практики для студентів ІТ – спеціальностей;
- підвищити якість інноваційних проектів:
    - організація експертизи проекту;
- отримання додаткових позабюджетних коштів (отримання дивідендів від діяльності НП).

Загальні завдання:

- прийняти участь університету, як співзасновнику, в організації ІС – НП;
- решту завдань дивись в описі універсальної моделі (УСМОІПД).

Загальні переваги: дивись в описі універсальної моделі (УСМОІПД).

с.2. Для ІТ-Компанії

Загальні цілі, завдання та переваги: дивись в описі універсальної моделі (УСМОІПД).

с.3. Для ІС – НП

Загальні цілі:

- створення нових видів інноваційного продукту, здійснення заходів щодо їх комерціалізації, організація та забезпечення виробництва наукоємної, конкурентоспроможної на внутрішніх і зовнішніх ринках інноваційної продукції;
- інформаційно-методичне, правове та консалтингове забезпечення засновників і партнерів НП, надання патентно-ліцензійної допомоги;
- залучення студентів, випускників, аспірантів, науковців та працівників вищого навчального закладу та/або наукової установи до розроблення і виконання проектів НП;
- сприяння розвитку та підтримка малого інноваційного підприємництва;
- організація підготовки, перепідготовки та підвищення кваліфікації спеціалістів, необхідних для розроблення і реалізації проектів НП;
- залучення і використання у своїй діяльності ризикового (венчурного) капіталу, підтримка наукоємного виробництва;

- захист та представництво інтересів засновників і партнерів НП в органах державної влади та органах місцевого самоврядування, а також у відносинах з іншими суб'єктами господарювання під час організації та виконання проектів НП в межах, визначених установчими документами НП;
- розвиток міжнародного і вітчизняного співробітництва у сфері науково-технічної та інноваційної діяльності, сприяння залученню іноземних інвестицій;

Загальні завдання: дивись в описі універсальної моделі (УСМОІПД).

Загальні переваги: дивись в описі універсальної моделі (УСМОІПД).

1.3 Визначення, скорочення

Модель використовує скорочення універсальної моделі (УСМОІПД).

1.4 Посилання

Законодавче забезпечення інноваційної діяльності в Україні дивись в описі універсальної моделі (УСМОІПД).

2 Огляд моделі

Цей розділ має коротко представити контекст моделі і її структуру, а також обговорити передісторію моделі.

У цьому розділі також може підсумовувати недоліки та вигоди від обраної моделі, це може відноситися і до техніко-економічних обґрунтувань.

Цей розділ має також описати, яким чином модель запропоновує рішення на українському рівні.

Опис моделі має бути приведений у межах рішення моделі, що реалізується за даними високого рівня потоків та має встановити контекст моделі.

Модель безпосередньо пов’язана з діяльністю і послугами НП, який є ІС. Отже для більш детального розгляду даної моделі необхідно з’ясувати яка мета НП, які послуги пропонує НП для співробітництва, з ким може співпрацювати НП, тощо

НП створюється як ЮО за ініціативою Університету шляхом об'єднання внесків засновників для організації, координації, контролю процесу розроблення і виконання проектів НП.

Метою НП є розвитку науково-технічної та інноваційної діяльності, ефективного та раціонального використання наявного наукового потенціалу, матеріально-технічної бази для комерціалізації результатів наукових досліджень і їх впровадження на вітчизняному та закордонному ринках.

НП має право залучати до роботи українських та іноземних фахівців, самостійно визначаючи форми, розміри і види оплати праці.

Роботи по виконанню інвестиційних та інноваційних проектів виконуються як самостійно, так і спільно на підставі окремих договорів про партнерство.

НП визначає пріоритетні напрями своєї інноваційної діяльності, що відповідають пріоритетним напрямам розвитку науки і техніки та інноваційної діяльності в Україні, наприклад:

- Інформаційні, комунікаційні технології, робототехніка.
- Енергетика та енергоефективність.
- Нанотехнології.
- Охорона навколишнього природного середовища.
- Впровадження нових технологій в біомедицинській галузі.

Для реалізації такої моделі обов'язковими об'єктами стають:

1. Університет з реалізованими процесами $Н^1$, $Н^2$,$Н^3$, $П^1$, $ЗІВ^1$.
2. ІС регіонального рівня – НП з реалізованими процесами $Н^1$, $Н^2$,$Н^3$, $П^1$, $П^2$, $П^3$, $Ф^1$, $ЗІВ^2$, $ЗІВ^3$.
3. Недержавні організації національного та регіонального рівнів – з реалізованими процесами $П^1$, $Ф^{23}$.
4. Інвестори національного та регіонального рівнів – з реалізованим процесом $Ф^2$.
5. Державні заклади національного та регіонального рівнів – з реалізованими процесами $П^1$.

Усі ці об'єкти інтегруються за допомогою відповідних процесів.

У таблиці 3 наведені процеси та об'єкти які беруть участь у них.

Послідовність дій у моделі є наступною:

1. Університет є співзасновником ІС у вигляді НП.
2. Учасниками процесу можуть виступати студенти, аспіранти, викладачі, наукові співробітники Університету, ментори, експерти і спеціалісти ІТ-компаній, надалі Учасники.
3. Студент генерує ідею.
4. З ідеєю він звертається до ІС з проханням провести експертизу цієї ідеї на конкурентоспроможність, реальність реалізації, новизни, тощо.
5. Після проходження експертизи і отримання позитивного відзиву студент стає членом для роботи над своєю ідеєю в ІС.

6. Учасники, починають працювати над ідеєю в межах ІС Університету. Студенти, аспіранти працюють самостійно, або за допомогою менторів, якими виступають викладачі, наукові співробітники Університету, викладачі, наукові співробітники інших ВНЗ, співробітники ІТ - компаній, спеціалісти з різних галузей.

7. На етапі роботи над ідеєю в ІС очікується отримання конкурентоспроможного ІТ - продукту.

8. Для комерціалізації ідеї стартапу Студенти, що працюють над реалізацією ідеї мають створити юридичну особу у вигляді підприємства будь-якої форми власності або стати приватним підприємцем.

9. Створена ЮО має заключити договір з НП про співробітництво.

10. НП залучає інвесторів, надає допомогу з розробки та професійних консультацій і співпрацює з юридичними особами над ідеєю стартапа. Поступово перетворює стартап в готовий продукт. Цей продукт позиціонують на ринку, просувають та реалізують його.

11. Прибуток від реалізації готового продукту розподіляється між юридичними особами, що брали участь у його створенні, та НП за договором про співробітництво.

12. Університет, як засновник, отримує дивіденди.

Таблиця 3 - Процеси та об'єкти моделі

Процеси	Об'єкт **У**	Об'єкт **ІС-НП**	Об'єкт **ДЗ**	Об'єкт **І**	Об'єкт **НО**
$Н^1$	студент має вміти створювати нові продукти і сервіси.	студент має вміти описувати та презентувати власні ідеї			
$Н^2$	студент має вміти створювати власний бізнес	студент має вміти розрізняти у чому переваги різних юридичних осіб, обирати найбільш ефективну схему реєстрації юридичної особи			
$Н^3$	студент має вміти представляти інформацію інвесторам, використовувати правила інвестування і повернення інвестицій.	студент має знати як саме шукати джерела фінансування проекту.			
$П^1$ організаційна підтримка	студент має отримати підтримку в: – організації роботи студентів та усіх бажаючих прийняти участь (аспірантів, викладачів, дослідників, інвесторів та інше).	студент має отримати підтримку в: – наданні місця для різноманітних заходів (навчання, обговорення, розробки та інше); – організації зустрічей та різноманітних заходів; – організації сумісної роботи студентів у групах; – організації взаємодії з експертами; – організації взаємодії між усіма об'єктами моделі; – вирішенні можливих конфліктів під час сумісної роботи.	студент має отримати підтримку в: – організації зустрічей та різноманітних заходів.		студент має отримати підтримку в: – організації зустрічей та різноманітних заходів.
$П^2$		студент має отримати економічну підтримку, а саме: – проведення необхідних розрахунків у бізнес моделі; – обрахування необхідних ресурсів на різних етапах реалізації інноваційного проекту; – допомога у підготовці інноваційних продуктів та послуг для участі у конкурсах, виставках та			

		інше; – послуги бухгалтера з оподаткування; – прогноз фінансової привабливості інноваційного проекту; – проведення економічної експертизи інноваційного проекту.			
П[3]		студент має отримати юридичну підтримку			
Ф[1]		студент на розвиток власного інноваційного проекту має отримати кошти від ІС – НП.			
Ф[2]				студент має отримати зовнішнє по відношенню до університету та ІС фінансування (бізнес ангел, банк, венчурний фонд, недержавні установи, тощо)	
Ф[3]					студент має отримати фінансування від спільноти, у вигляді пожертвування
ЗІВ[1]	студент має отримати необхідну допомогу щодо реєстрації об’єкту ІВ				
ЗІВ[2]		студент має отримати допомогу щодо впровадження вже зареєстрованої ІВ.			
ЗІВ[3]		студент має отримати заохочувальні та мотиваційні заходи.			

Архітектура моделі

Архітектура моделі представлена на рисунку 7.

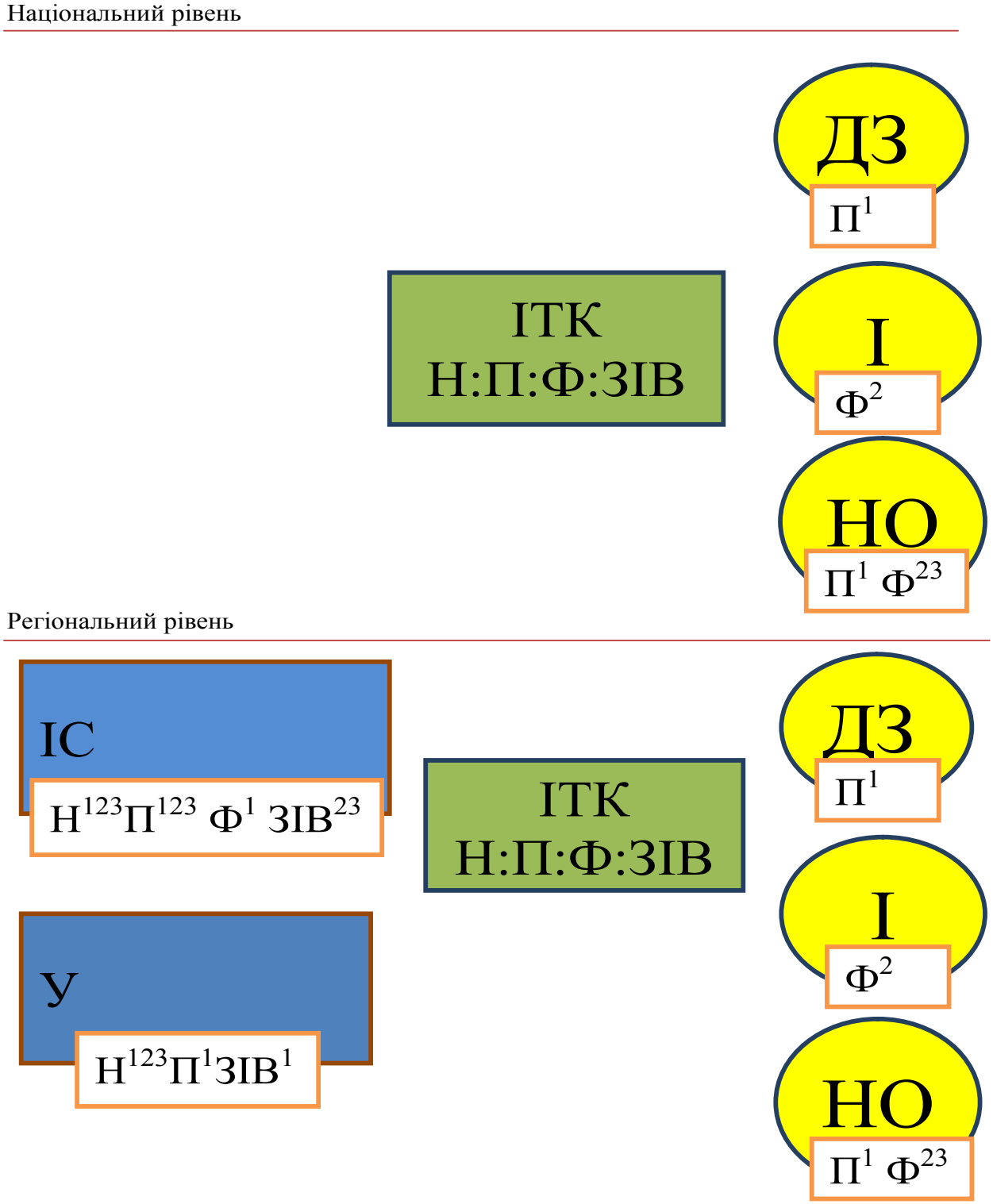

Рисунок 7 – Модель Науковий парк – Інноваційна структура – Університет

Ун^{123}п^{1}зів^{1} **І**С**н**^{123}п^{123}ф^{3}зів^{23} **НО**п^{1}ф^{23} **І**ф^{2} **ДЗ**п^{1}**:** **НО**п^{1}ф^{23} **І**ф^{2} **ДЗ**п^{1}

2.1 Інфраструктурні послуги

Інфраструктурні послуги мають бути описані для обраної моделі.

У кожного з указаних об’єктів моделі обов’язкові інфраструктурні послуги описані для універсальної моделі (УСМОІПД).

Інфраструктура послуг ІС пов’язана з діяльністю НП, а саме:

- створення нових видів інноваційного продукту, здійснення заходів щодо їх комерціалізації, організація та забезпечення виробництва продукції;
- консалтингове забезпечення з інформаційних, методичних, правових, патентно-ліцензійних питань Засновників і партнерів НП;
- координація наукової, інноваційної, виробничої та комерційної діяльності суб’єктів господарювання;
- надання послуг з проведення експертної оцінки об’єктів інтелектуальної власності, розробка бізнес-планів та планів маркетингу, інформаційно-консультаційне супроводження трансферу технологій;
- залучення фахівців та експертів до виконання робіт з реалізації проектів НП;
- проведення НДР та надання послуг з впровадження їх результатів у виробництво;
- залучення закордонних партнерів з метою реалізації спільних проектів;
- залучення інвесторів та використання у своїй діяльності венчурного капіталу для реалізації проектів;
- організація підготовки, перепідготовки та підвищення кваліфікації спеціалістів, необхідних для реалізації проектів НП на базі Університету;
- надання, в тому числі і через суб'єкти господарювання, бази практики для студентів ІТ-спеціальностей;
- надання в оренду офісного та виробничо-технічного майна, що знаходиться у НП;
- організація та участь у виставках, презентаціях, аукціонах, семінарах, симпозіумах, конкурсах;
- створення і розповсюдження друкованих та електронних видань, видавнича діяльність;
- захист та представництво інтересів Засновників і партнерів НП в органах державної влади та органах місцевого самоврядування.
- НП має право здійснювати діяльність як в Україні, так і за кордоном на підставі укладених договорів або в іншому порядку, передбаченому законодавством. Здійснювати спільну діяльність з іншими ЮО для досягнення спільних цілей.

2.2 SWOTаналіз

У таблиці 4 наведено узагальнені показники моделі.

Таблиця 4 – SWOT Аналіз для моделі Науковий парк – Інноваційна структура – Університет

SWOT	**Позитивний вплив**	**Негативний вплив**
Внутрішнє середовище	**Сильні сторони**	**Слабкі сторони**
ВНЗ	1. Отримання через НП дивідендів - прибутку. 2. Створення власних ІТ продуктів. 3. Підвищення професійного рівня викладачів шляхом їх залучення для роботи над реальними проектами з метою отримання ними досвіду та практики. 4. Підвищення якості навчання студентів шляхом залучення їх до роботи над реальними проектами. 5. Підтримка,з бокукерівництва Університету,створення ефективноїроботи НП. 6. Підвищенняякості освітивобласті ІТстудентів. 7. Комерціалізаціяіснуючих результатів інноваційної діяльності та створення нового інноваційногоІТ-продукту. 8. Можливість використанняуніверситетськихоб'єктівдля розміщення в НП. 9. Кваліфікованінауковіпрацівники. 10. Організаційна підтримка з боку Університету щодо захисту інтелектуальноївласності. 11. Організація підготовки, перепідготовки та підвищення кваліфікації спеціалістів, необхідних для реалізації проектів. 12. Можливість використання частини прибутку від підтримки, розробки, інноваційних проектів, виробництва інноваційних продуктів та послуг.	1. Не означений порядок залучення на безоплатній основі викладачів, менторів, консалтинговий апарат, тощо для роботи над стартапом в ІС – НП. 2. Модель фінансування для ІТ на території НП. 3. Паперова бюрократія. 4. ІТ зарплати персоналу НП не конкурентоспроможні. 5. Обмежені фінансові ресурси. 6. Нестача кваліфікованих працівників в інноваційній сфері. 7. Відсутність необхідного сучасного обладнання для виробництва високотехнологічної продукції. 8. Поширення результатів досліджень не є ефективним 9. Недовіра щодо захисту прав інтелектуальної власності. Страх вчених передавати свої наукові дослідження в стартапи і спін-офф.Відсутність інтересу з боку дослідників комерціалізувати результати через університетську інноваційну структуру у зв'язку з особливостями системи законодавства України. 10. Відсутність стратегічного планування, так як не можливо прогнозувати наявність нових інноваційних продуктів
Студент	1. Створення власних ІТ продуктів. 2. Можливість роботи над реальним проектом. 3. Створення власного бізнесу у період навчання в Університеті. 4. Пільгові умови використання ресурсів. 5. Отримання консультацій. 6. Отримання студентами та молодими науковцями практичного досвіду розробки інноваційних продуктів. 7. Кооперування при розробці ІТ продуктів або послуг.	1. Відсутність соціальної та фінансової мотивації для роботи над стартапами. 2. Недостатній рівень професійних знань. 3. Відсутність досвіду щодо створення і ведення власного бізнесу. 4. Відсутність умов щодо отриманнядопомоги відіснуючихінфраструктурнихпослуг. 5. критерії оцінки результатів досліджень не є хорошими. 6. Невизначеність мотивуючих факторів учасників робочих груп на початкових етапах дослідження інноваційного продукту. 7. Невизначеність умов фінансування початкових етапів розробки інноваційного продукту.

		8. Можливість переривання процесу розробки.
Компанія	1. Можливість залучення готових команд для роботи над стартапом. 2. Організація експертизи стартапу. 3. Фінансові таресурсніможливості компаній-партнериі засновникиНП. 4. Проведення експертизи інноваційного продукту для визначення можливості його комерціалізації. 5. Гарантоване фінансування учасникам на розробку інноваційного продукту.	1. Невизначений механізм фінансування стартапів (важко на начальному етапі розрахувати собівартість). 2. Постійна зміна бізнес-плану реалізації стратапу. 3. Відсутність стратегічного планування. 4. Відсутність мотивації у кваліфікованих фахівців, щоб виступати в якості експертів та наставників у студентських стартапів. 5. Відсутність інноваційної культури, щоб виконати передачу наукового розвитку для компаній.
Зовнішнє середовище	**Можливості**	**Загрози**
ВНЗ	1. Співробітництво з іншими НП. 2. ПривабливістьНПнадержавних замовленьнапоставкитоварів, виконання робітнаданнявиконання іпослугирозглядається якпріоритет. 3. Співробітництво ВНЗ із замовником або користувачем інноваційного продукту.	1. Відсутній механізм отримання дивідендів тими університетами, які не є засновниками НП. 2. Відсутність фінансової підтримки для діяльності НП від держави. 3. Політична нестабільність в країні. 4. Обмежується попит на інноваційні пропозиції всередині країни. 5. Низька платіжоспроможність вітчизняних споживачів інноваційної продукції.
Студент	1. Прозорий порядок реєстрації ЮО. 2. Отримання прав інтелектуальної власності на ІТ – продукт. 3. Повне абочасткове(близько50%) безпроцентнихпозикдляпроектівз державногобюджету. 4. Стан компенсаціївідсотків, виплачуванихвиконавцівпроектівкомерційнимбанкам длякредитування.	1. Зміна оподаткування. 2. Зміна законодавства в галузі реєстрації юридичної особи. 3. Відсутність мотивації і бажання створювати власний бізнес, завдяки соціальному статусу.
Компанія	1. Залучення ІТ - компаній та їх представників для роботи над стартапом. 2. Участь іноземнихпартнерів та інвесторівізвільнення від сплативвізнихмитна обладнання, комплектуючі та матеріали, необхіднідляпроектів НП.	1. Економічна криза. 2. Прискорене очікування результатів. 3. Механізми інвестування старапів. 4. Відсутність мотивації українських підприємств виступають в якості засновника або партнера НП. 5. Відсутність інноваційних компаній, що бажають співпрацювати з університетами. 6. Обмежене фінансування від інноваційної ідеї до її розвитку. 7. Відсутність інтересу фінансових інститутів з підтримки інноваційних проектів.

3 Структура моделі

Для реалізації цієї моделі необхідно в якості ІС створити окрему ЮО - НП, причому одним із засновників має бути Університет. Розробити відповідну нормативно – правову базу для функціонування такої ЮО. Розробити систему взаємодії НП з іншими об’єктами, що подані в моделі.

3.1 Методи моделі та стандарти

Більш детальний огляд моделі представлений у пункті 2.

3.2Стандарти документуваннята системапозначень

Іменування та позначення процесів та об’єктів зроблено у відповідності до універсальної моделі – УСМОІПД.

3.3Невирішені питання

Не визначено механізм мотивації та залучення студентів для роботи над стартапами в Університеті, а потім і в НП.

Не прозорі критерії відбору експертів та менторів.

Модель «Кроудфандингу стартапу в Університеті»

Ун^{123}п^{13}зів^{1} ІСзів^{123} Іф^{3} : Іф^{3}

Назва	Модель Кроудфандингу стартапу в Університеті **У**н^{123}п^{13}зів^{1} **І**С**з**ів^{123} **І**ф^{3}**: І**ф^{3}
Ключові слова	Модель, університет, Благодійний фонд, стартап, ІТ-компанія, навчання, підтримка, фінансування, захист інтелектуальної власності

1 Вступ

Ця модель передбачає, що університет має у своїй структурі підрозділ, який займається інноваційною, науковою діяльністю. Студенти через університетський підрозділ співпрацюють з Благодійним фондом для отримання фінансування на подальшу діяльність для комерціалізації результатів інноваційної діяльності від запуску ідей до створення готового продукту.

Модель можна використовувати як діючу, тому що ВНЗ України, як правило, співпрацюють з Благодійними фондами.

Мета

Модель передбачає що у ВНЗ є Інноваційна структура і ВНЗ співпрацює з Благодійним фондом.

Для комерціалізації інноваційної діяльності від ідеї, стартапу до створення готового продукту Студент що звертається до Інноваційної Структури ВНЗ через Благодійний фонд отримує фінансування від інвесторів-благодійників

а) метою цієї моделі є:

формалізація студентської підприємницької та інноваційної діяльності при наявності в Університеті підрозділу, що займається інноваційною науковою діяльністю, а саме:

- створення успішної ідеї та її експертиза;
- допомога у створенні та роботі команди проекта;
- допомога у керівництві проектом – менторство;
- допомога у створенні бізнес-плану проекта;

– допомога у пошуку інвесторів;
– допомога студентам у процесі створення юридичної особи для здійснення підприємницької діяльності;
– допомога у створенні нового інноваційного конкурентоспроможного ІТ - продукту, у тому числі технологічні тренінги.

Це досягається шляхом об'єднання студентів у команди або залучення індивідуальних студентів для розробки інноваційних ІТ - продуктів або послуг та подальшої організації юридичних осіб (ЮО) за необхідністю, та отримання фінансування від інвесторів – благодійників в Інноваційній структурі Університету для реалізації свого інноваційного проекту. Студенти в Університеті отримують знання за навчальними дисциплінами або спеціальними курсами, семінарами, тощо з: процесу створення нового ІТ-продукту або сервісів; економіки, маркетингу, менеджменту; підприємницької та інноваційної діяльності; законодавства.

Крім того, студент може звернутися до інноваційного наукового підрозділу Університету щодо проведення різних видів експертизи, технічної допомоги, допомоги в оформленні права інтелектуальної власності, допомоги у пошуку інвесторів – благодійників допомоги в просуванні ІТ - продукту на ринку, тощо.

б) цільова аудиторія

Означена модель може бути цікавою керівникам ВНЗ, керівникам благодійних фондів, а також викладачам, науковим дослідникам, студентам. За допомогою цієї моделі можна зробити системні висновки щодо розуміння як ефективно налагодити взаємодію між університетом, студентами, інвесторами-благодійниками.

1.2 Сфера діяльності

а) визначити, які саме результати будуть отримані

Сфера використання цієї моделі - це інтеграція навчальної, наукової, підприємницької та інноваційної діяльностей студента ВНЗ, Університету та Благодійного Фонду.Результатом створення означеної моделі є – нові ЮО (ІТ - компанії).

б) пояснити, що запропонована модель буде робити (що не робитиме, за необхідністю)

Використання даної моделі сприятиме збільшенню кількості ЮО (ІТ - компаній).

с) визначити відповідні переваги, цілі і завдання якомога точніше:

с.1. Для Університету

Загальні цілі:

- створення нових видів інноваційного продукту та забезпечення його виробництва;
- створення власних ІТ- продуктів;
- суттєво збільшити кількість створених інноваційних продуктів та послуг із залученням студентів, аспірантів, викладачів, дослідників. Наприклад, можливість залучення викладачів для роботи в ІС над реальними проектами з метою отримання ними досвіду та практики. Залучення менторів з числа викладачів та фахівців ВНЗ для роботи в ІС;
- координація наукової, інноваційної, виробничої та комерційної діяльності, що спрямована на підтримку ідеї до створення готового продукту;
- залучення фахівців та експертів до виконання робіт з реалізації проектів з ВНЗ та різних ІТ-компаній;
- проведення науково-дослідних робіт та надання послуг з впровадження їх результатів у виробництво із залученням ВНЗ;
- суттєво збільшити кількість створених за участю студентів нових підприємств;
- підвищити якість навчання студентів за напрямками ІТ:
    - організація підготовки, перепідготовки та підвищення кваліфікації спеціалістів, необхідних для реалізації проектів на базі ВНЗ;
- підвищити якість інноваційних проектів:
    - організація експертизи проекту;
- розширення діяльності благодійного фонду, а саме пошук і залучення інвесторів-благодійників;
- отримання додаткового фінансування у разі, якщо Студент і Університет мають загальні права інтелектуальну власність на створену інноваційну продукцію.

Загальні завдання:

- прийняти участь університету, в організації діяльності між ІС та Благодійним фондом;
- решту завдань дивись в описі універсальної моделі (УСМОІПД).

Загальні переваги: дивись в описі універсальної моделі (УСМОІПД).

с.2. Для ІТ-Компанії

Загальні цілі, завдання та переваги: дивись в описі універсальної моделі (УСМОІПД).

с.3. Для інноваційного підрозділу Університету

Загальні цілі:

- створення нових видів інноваційного продукту, здійснення заходів щодо їх комерціалізації, організація та забезпечення виробництва наукоємної, конкурентоспроможної на внутрішніх і зовнішніх ринках інноваційної продукції;
- інформаційно-методичне, правове та консалтингове забезпечення студентів ВНЗ, надання патентно-ліцензійної допомоги;
- залучення студентів, випускників, аспірантів, науковців та працівників вищого навчального закладу та/або наукової установи до розроблення і виконання проектів;
- сприяння розвитку та підтримка малого інноваційного підприємництва;

Загальні завдання: дивись в описі універсальної моделі (УСМОІПД).

Загальні переваги: дивись в описі універсальної моделі (УСМОІПД).

1.3 Визначення, скорочення

Модель використовує скорочення універсальної моделі (УСМОІПД).

БФ – благодійний фонд

1.4 Посилання

Законодавче забезпечення інноваційної діяльності в Україні дивись в описіуніверсальної моделі (УСМОІПД).

Крім того діяльність благодійних фондів регламентується:

- «Про благодійну діяльність та благодійні організації» http://zakon1.rada.gov.ua/laws/show/5073-17 ;
- Цивільний кодекс України (ст. 131, ст.144), http://zakon.rada.gov.ua/cgi-bin/laws/main.cgi?page=1&nreg=435-15 ;
- Закон України «Про державну реєстрацію юридичних осіб та фізичних осіб-підприємців», http://zakon1.rada.gov.ua/cgi-bin/laws/main.cgi?nreg=755-15 ;
- Податковий Кодекс України (ст.197.) http://zakon1.rada.gov.ua/laws/show/2755-17 .

2 Огляд моделі

Цей розділ має коротко представити контекст моделі і її структуру, а також обговорити передісторію моделі.

У цьому розділі також може підсумовувати недоліки та вигоди від обраної моделі, це може відноситися і до техніко-економічних обґрунтувань.

Цей розділ має також описати, яким чином модель запропоновує рішення на українському рівні.

Опис моделі має бути приведений у межах рішення моделі, що реалізується за даними високого рівня потоків та має встановити контекст моделі.

Модель безпосередньо пов'язана з діяльністю і послугами Інноваційної наукової структури Університету. Послугами ІС є: інформаційно-методичне, правове та консалтингове забезпечення студентів ВНЗ, надання патентно–ліцензійної допомоги та пошуку Інвесторів – благодійників через благодійні фонди;

Для реалізації такої моделі обов'язковими об'єктами стають:

1. Університет з реалізованими процесами $Н^1$, $Н^2$,$Н^3$, $П^1$, $П^3$,$ЗІВ^1$.
2. ІС університету з реалізованими процесами $ЗІВ^1$, $ЗІВ^2$, $ЗІВ^3$.
3. Інвестори національного та регіонального рівнів – з реалізованим процесом $Ф^3$.

Усі ці об'єкти інтегруються за допомогою відповідних процесів.

Процеси Університету описані в універсальній моделі (УСМОІПД).

Процеси ІС університету:

$ЗІВ^1$– студент має отримати необхідну допомогу щодо реєстрації об'єкту ІВ

$ЗІВ^2$–студент має отримати допомогу щодо впровадження вже зареєстрованої ІВ.

$ЗІВ^3$– студент має отримати заохочувальні та мотиваційні заходи.

Послідовність дій у моделі є наступною:

1. У ВНЗ є Інноваційна Структура і цей ВНЗ співпрацює з Благодійним фондом.
2. Учасниками процесу можуть виступати студенти, аспіранти, викладачі, наукові співробітники ВНЗ, ментори, експерти і спеціалісти ІТ-компаній, надалі Учасники.
3. Студент генерує ідею.
4. З ідеєю він звертається до Інноваційної структури з проханням провести експертизу цієї ідеї на конкурентоспроможність, реальність реалізації, новизни, тощо.
5. Після проходження експертизи і отримання позитивного відзиву студент стає членом для роботи над своєю ідеєю в Інноваційній структурі.
6. Учасники, починають працювати над ідеєю в межах Інноваційної Структури ВНЗ. Студенти, аспіранти працюють самостійно, або за допомогою менторів, якими виступають викладачі, наукові співробітники ВНЗ, викладачі, наукові співробітники інших ВНЗ, співробітники ІТ – компаній, спеціалісти з різних галузей.
7. Під час роботи над ідеєю в інноваційну структуру залучаються інвестори – благодійники, які перераховують на рахунок благодійного фонду доброчинні внески, що призначені для підтримки роботи інноваційної структури, менторів, експертів тощо.

8. За умови ефективної роботи над стартапом. Для комерціалізації ідеї стартапу Студенти, що працюють над реалізацією ідеї мають створити ЮО у вигляді підприємства будь–якої форми власності або стати ПП для подальшого адресного інвестування без залучення Інноваційної структури ВНЗ.

9. Роль інноваційної структури ВНЗ на цьому етапі – створення готових команд – юридичних осіб для самостійної роботи на ринку із залученням інвесторів.

Інвестори на початковому етапі виступають благодійниками, а потім якщо стартап є конкурентоспроможним за допомогою Інноваційної структури ВНЗ отримують доступ до стартаперів – юридичних осіб і починають інвестувати їх діяльність на визначених умовах згідно із законодавством.

10. Інноваційна структура ВНЗ отримує благодійні внески за допомогою благодійного фонду.

Архітектура моделі

Архітектура моделі представлена на рисунку 8.

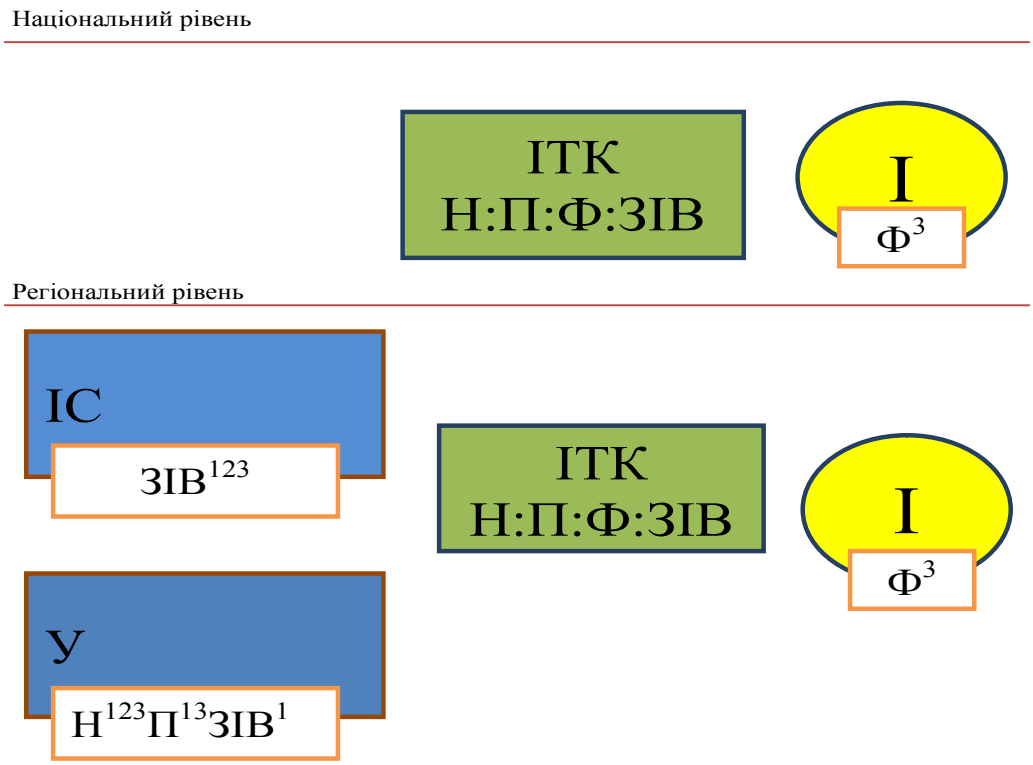

Рисунок 8 –Кроудфандинг стартапу в Університеті

Ун^{123}п^{13}зів^{1} **І**Сзів^{123} **І**ф^{3}**: І**ф^{3}

2.1 Інфраструктурні послуги

Інфраструктурні послуги мають бути описані для обраної моделі.

У кожного з указаних об'єктів моделі обов'язкові інфраструктурні послуги описані для універсальної моделі(УСМОІПД).

Діяльність ІС описана для універсальної моделі (УСМОІПД).Крім цього ІС університету має співпрацювати з Благодійними фондами з метою пошуку інвесторів – благодійників як на регіональному так і національному рівні.

2.2 SWOT аналіз

У таблиці SWOT для універсальної моделі (УСМОІПД) наведені узагальнені показники моделі для Університету і Студентів. Для компанії в таблиці 5 нижче наведені дещо інші позитивні, негативні властивості.

Таблиця 5 – SWOT Аналіз для моделі Кроудфандинг стартапу в Університеті

SWOT	**Позитивний вплив**	**Негативний вплив**
Внутрішнє середовище	**Сильні сторони**	**Слабкі сторони**
ВНЗ	Див. SWOT для УСМОІПД	Див. SWOT для УСМОІПД
Студент	Див. SWOT для УСМОІПД	Див. SWOT для УСМОІПД
Компанія	1. Можливість залучення готових команд для роботи над стартапом. 2. Організація експертизи стартапу. 3. Гарантоване фінансування учасникам на розробку інноваційного продукту.	1. Невизначений механізм фінансування стартапів (важко на начальному етапі розрахувати собівартість). 2. Постійна зміна бізнес-плану реалізації стратапу. 3. Відсутність стратегічного планування.
SWOT	**Позитивний вплив**	**Негативний вплив**
Зовнішнє середовище	**Можливості**	**Загрози**
ВНЗ	Див. SWOT для УСМОІПД	Див. SWOT для УСМОІПД
Студент	Див. SWOT для УСМОІПД	Див. SWOT для УСМОІПД
Компанія	1. Участь іноземних партнерів та інвесторів.	1. Економічна криза. 2. Прискорене очікування результатів. 3. Механізми інвестування старапів. 4. Відсутність механізму залучення інвесторів до благодійних фондів, для подальшої співпраці з Університетом. 5. Обмежене фінансування від інноваційної ідеї до її розвитку. 6. Відсутність інтересу фінансових інститутів з підтримки інноваційних проектів в Університеті.

3 Структура моделі

Цей розділ має надати достатню інформацію для команди впровадження.

Для реалізації цієї моделі необхідно в Університеті створити або використати існуючу ІС. Розробити відповідну нормативно – правову базу для функціонування такої ІС. Розробити систему взаємодії ІС та благодійного фонду, щодо залучення інвесторів-благодійників через благодійний фонд для підтримки інноваційної діяльності студентів університету від ідеї до її комерціалізації, тобто до створення готового інноваційного продукту..

3.1 Методи моделі та стандарти

Модель, яка розроблена, має бути чітко названа та містити посилання на інші моделі. Короткий опис моделі може бути доданий тут для допомоги читачів, не знайомих з моделлю.

Більш детальний огляд моделі представлений у пункті 2.

3.2 Стандарти документування та система позначень

Цей розділ має пояснити усі угоди про імена, що використовуються. Має містити угоди для іменування процесів, і, можливо, інших структур.

Іменування та позначення процесів та об’єктів зроблено у відповідності до універсальної моделі – УСМОІПД.

3.3Невирішені питання

Цей розділ має представити детальну інформацію про виявлені проблеми, які залишаються невирішеними на дату видачі цього документа.

Не визначено механізм мотивації та залучення студентів для роботи над стартапами в Університеті.

Модель національного центру трансферу інновацій в галузі ІТ

Ун^{123}п^{1}зів^{1}:ІСн^{3}п^{1}НОп^{1}

Модель, яка пропонується на даний час не існує. Її реалізація потребує створення національного центру трансферу інновацій в галузі ІТ.

Назва	Національний центр трансферу інновацій в галузі ІТ **У**н^{123}п^{1}зів^{1}:**І**Сн^{3}п^{1}**НО**п^{1}
Ключові слова	Модель, університет, інноваційна структура, центр трансферу інновацій

1 Вступ

Ця модель передбачає, що інформація про інноваційні продукти університету буде поширюватися через мережу трансферу технологій. Для найбільш ефективної роботи необхідно створити національний центр трансферу інновацій в галузі ІТ. В університеті необхідно створити умови для взаємодії с таким центром.

Модель є особливою, бо не існує зараз і потребує створення нової інноваційної структури національного рівня. Створення такого центру дозволить підвищити якість та кількість інновацій у галузі ІТ, які будуть передаватися до міжнародних мереж трансферу технологій.

Мета

а) описати мету цього документа:

Створено модель національного центру трансферу інновацій в галузі ІТ, у складі якої обов’язковими об’єктами є: університет, інноваційна структура національного рівня (ЦТІ) та недержавна організація (мережа трансферу технологій - МТТ). Головною метою створення такої моделі є спрощення шляху передавання інформації про вітчизняні інновації у міжнародні мережі трансферу технологій.

Це досягається завдяки наступному:

– в У необхідно реалізувати усі процеси Н, у тому числі необхідно навчати як саме користуватися МТТ, як готувати для цього інформацію;

– в У визначається окремий підрозділ або особа яка відповідає за взаємодію із ЦТІ та МТТ;
– підготовки інноваційних проектів орієнтується на МТТ
– створюється єдина інноваційна структура національного рівня – ЦТІ для координації роботи між усіма об'єктами;
– проводиться інтеграція на рівні процесів $П^1$ між У, :ІС (ЦТІ) та :НО (МТТ).

б) цільова аудиторія

Модель може бути цікавою в першу чергу для студентів, які отримують нові можливості просування власних інновацій та адміністративних робітників університетів, інноваційних структур державного рівня, а також для викладачів, наукових дослідників. За допомогою цієї моделі можна побудувати національну систему швидкого та ефективного трансферу інновацій в галузі ІТ та інтеграції її у міжнародні МТТ.

1.2 Сфера діяльності

Сферою діяльності моделі є налагодження збору, обробки та передачі інформації щодо інноваційних розробок від У до міжнародних МТТ. Для реалізації такої діяльності обов'язковими є процеси:

– У – $Н^1$, $Н^2$, $Н^3$, $П^1$, $ЗІВ^1$;
– : ІС – $Н^3$, $П^1$;
– : НО – $П^1$.

а) визначити, які саме результати будуть отримані

Основними результатами роботи моделі є наступні:

1. Підвищення кількості та якості інноваційних проектів, що представляють нашу країну у міжнародних МТТ.
2. Створення нової інноваційної структури національного рівня.
3. Надання більше можливостей студентам для реалізації їх творчого потенціалу.
4. Більш ефективне використання власних ресурсів університетів.
5. Підвищення міжнародної значущості українських університетів.

б) пояснити, що запропонована модель буде робити (що не робитиме, за необхідністю)

Модель дає можливість підвищити ефективність існуючою державної системи трансферу технологій. Особливості такої реалізації полягають у тому, що може бути створено національний центр трансферу інновацій в галузі ІТ. Модель не впливає на якість

підготовки інноваційних проектів на рівні університету. Модель узагальнює, спрощує та прискорює процеси трансферу інновацій на державному та міжнародному рівнях.

с) визначити відповідні переваги, цілі і завдання якомога точніше:

с.1. Для Університету

Загальні цілі:

- підвищити ефективність внутрішніх бізнес-процесів, які стосуються інноваційної діяльності;
- спростити шлях просування інновацій студентів та вчених університету у міжнародні МТТ;
- знаходження більшої кількості партнерів ті інвесторів для реалізації інноваційних проектів.

Загальні завдання:

- визначити відповідальну особу за взаємодію з ЦТІ;
- розробити та затвердити нормативні документи, які б регулювали діяльність при трансфері інновацій;
- ввести до процесів навчання інформацію про МТТ;
- вести облік інновацій, які передано до МТТ та аналіз їх результатів.

Загальні переваги:

- підвищення ефективності використання власних ресурсів;
- підвищення кількості створених інноваційних продуктів та послуг;
- підвищення якості розроблених інноваційних продуктів та послуг;
- підвищення кількості залучених позабюджетних коштів;
- підвищення регіонального, національного та міжнародного рейтингів університету.

с.2. Для ІТ-Компанії

Загальні цілі:

- підвищити конкурентоспроможність власної продукції;
- підвищення привабливості компанії на міжнародному ринку.

Загальні завдання:

- визначити внутрішні ресурси, які можуть бути використані при інноваційній діяльності компанії;
- визначитися як саме можна приймати участь у МТТ;
- підтримка у робітників духу новаторства.

Загальні переваги:

- створення більш якісних конкурентоспроможних інноваційних продуктів;
- отримання додаткових прибутків;
- підвищення кількості міжнародних зав'язків.

с.3. Для Інноваційної структури - ЦТІ

Загальні цілі:

- спростити механізм створення нової інноваційної продукції та сервісів;
- отримати додаткові доходи;
- інтегрувати та поєднати різні підходи та об'єкти інноваційної та підприємницької діяльності;
- організувати інноваційні процеси в країні у відповідності до міжнародних вимог та стандартів.

Загальні завдання:

- створити повний комплект нормативно-правових документів, які регламентують діяльність ІС;
- організувати взаємодію з усіма об'єктами моделі;
- планувати раціональне використання ресурсів;
- аналіз статистичних даних.

Загальні переваги:

- збільшення кількості учасників інноваційної та підприємницької діяльності на всіх рівнях взаємодії;
- підвищення кількості та якості інноваційної продукції та сервісів;
- отримання додаткових прибутків;
- створення ефективної системи розвитку інноваційної та підприємницької діяльності;
- визнання на міжнародному рівні.

1.3 Визначення, скорочення

Цей розділ має визначити всі терміни, абревіатури і скорочення, які використовуються у цьому документі.

Модель використовує скорочення універсальної моделі.

Додатково введено скорочення:

ЦТІ – Центр Трансферу Інновацій,

МТТ – Мережа Трансферу Технологій.

1.4 Посилання

- Закон України «Про інноваційну діяльність» http://zakon1.rada.gov.ua/laws/show/40-15
- Закон України «Про державне регулювання діяльності у сфері трансферу технологій» http://zakon4.rada.gov.ua/laws/show/143-16

2 Огляд моделі

Цей розділ має коротко представити контекст моделі і її структуру, а також обговорити передісторію моделі.

У цьому розділі також може підсумовувати недоліки та вигоди від обраної моделі, це може відноситися і до техніко-економічних обґрунтувань.

Цей розділ має також описати, яким чином модель запропоновує рішення на українському рівні.

Опис моделі має бути приведений у межах рішення моделі, що реалізується за даними високого рівня потоків та має встановити контекст моделі.

Трансфер технологій є передача навичок, знань, технологій, методів виготовлення, зразків виробництва та іншого між урядами та іншими установами з метою забезпечення науково -технічного прогресу. Трансфер технології робитьїїбільшдоступною для користувачів, це сприяє використанню та відтворенню технології, а також дозволяє створювати нові продукти, процеси, матеріали або послуги.

Трансфер технологій - основна форма просування інновацій і містить у собі:

- передачу патентів;
- ліцензування патентів ;
- торгівля без патентними винаходами;
- передача технічної документації ;
- передача ноу-хау ;
- передачі технологічної інформації, що супроводжує покупкою або орендою (лізингу) устаткування і техніки;
- обмін інформацією при особистих контактах на семінарах, симпозіумах, виставках,тощо;
- наукові дослідження і розробки;
- обміну вченими та фахівцями ;
- проведення різних компаній про спільну розробку і дослідження;
- створення спільних підприємств.

В Україні з 2008 року є національний проект «Національна мережа трансферу технологій" - http://nttn.org.ua/

Національна мережа трансферу технологій (далі - МТТ) побудована відповідно до методології і моделі з « реле центрів Європейської мережі» (InnovationRelay центрів - IRC мережі , з 2008 р. - EEN), російської мережі трансферу технологій RTTN і українськоїUTTN .

Проект спрямований на створення мережі консолідації інформаційних ресурсів державних, громадських та приватних інноваційних структур України , підприємств , установ та організацій у мережі передачі технологій та інтеграції в Європейський ЦТТ EEN .

Основними завданнями національної МТТ є:

- передача технологій та ноу-хау між науково –дослідними інституціями та промисловістю;
- пошук партнерів та інвесторів для співпраці у розробці та реалізації науково - дослідної роботи високотехнологічних напрямків як в Україні , так і за кордоном;
- NTTN взаємодія міжнародних мереж трансферу технологій.

Таким чином, стає більш актуальним завдання створити національний центр трансферу інновацій , спрямованих саме на ІТ -інновації. Такий центр міг би бути частиною національної мережі .

Метою центру є координація та підтримка інновацій від університетів для підвищення якості інноваційних проектів , які відповідають усім вимогам міжнародних мереж трансферу технологій.

Для реалізації такої моделі обов’язковими об’єктами стають:

1. Університет з реалізованими процесами $Н^1$, $Н^2$,$Н^3$, $П^1$, $ЗІВ^1$.
2. Інноваційна структура національного рівня – ЦТІ з реалізованими процесами $Н^3$, $П^1$.
3. Недержавна організація – МТТ – з реалізованим процесом $П^1$.

Усі ці об’єкти інтегруються за допомогою процесу $П^1$.

$П^1$ – це організаційна підтримка, яка на об’єкті У виражається утому, що збирається інформація за формами МТТ, крім цього надається доступ до ЦТІ та МТТ, здійснюється попередній вибір найбільш якісних інноваційних пропозицій, здійснюється консультування, здійснюється взаємодія с ЦТІ та МТТ, відслідковується стан інновації у МТТ та її кінцеві результати.

На об’єктах ІС та НО процес $П^1$ виражається у тому, що збирається інформація про інновації від У або безпосередньо від студентів та передається до міжнародних МТТ, проводиться консультування, аналіз зібраної інформації.

У об’єкті У також мають бути реалізовані наступні процеси:

$Н^1$- студенти мають вміти створювати нове, хоч б на рівні інноваційної пропозиції;

$Н^2$ – студент мають розуміти які види підприємств можуть буди створені для реалізації інновації, у чому полягає процес інвестування, як саме зробити бізнес план інновації;

$Н^3$ – студент має розуміти як шукати інвесторів, які є засоби залучення коштів;

$ЗІВ^1$ – студент має отримати допомогу щодо реєстрації їм створеної інтелектуальної власності як на державному так і на міжнародних рівнях.

У об’єкті:ІС має бути реалізовано процес $Н^3$ для того щоб навчати усіх бажаючих правилам пошуку інформації у МТТ, роботі з партерами та інвесторами у МТТ.

Послідовність дій у моделі є наступною:

1. Університет має власну інноваційну структуру, яка реалізує процеси $Н^1$, $Н^2$, $Н^3$, $П^1$, $ЗІВ^1$.
2. Студенти, аспіранти, викладачі, дослідники після (або без) проведеного навчання створюють інноваційну пропозицію.
3. Проводиться попередня оцінка інноваційної пропозиції в У.
4. Якщо є перспектива то пропозиція дороблюється до повноцінного проекту, а об’єкти інтелектуальної власності віддаються на державну реєстрацію.
5. Готовий інноваційний проект надається до ЦТІ .
6. У ЦТІ інноваційний проект також проходить оцінку та перевірку на відповідність вимогам МТТ.
7. ЦТІ може напряму отримувати інноваційні пропозиції від студентів .
8. Після ЦТІ перевірений інноваційний проект передається до національної МТТ, а потім і до міжнародних МТТ.
9. У, ЦТІ та національна МТТ постійно відслідковують стан інновації у мережі, а також результати її впровадження (наприклад, створення нового підприємства інноваційного типу).

Архітектура моделі

Архітектура моделі представлена на рисунку 9.

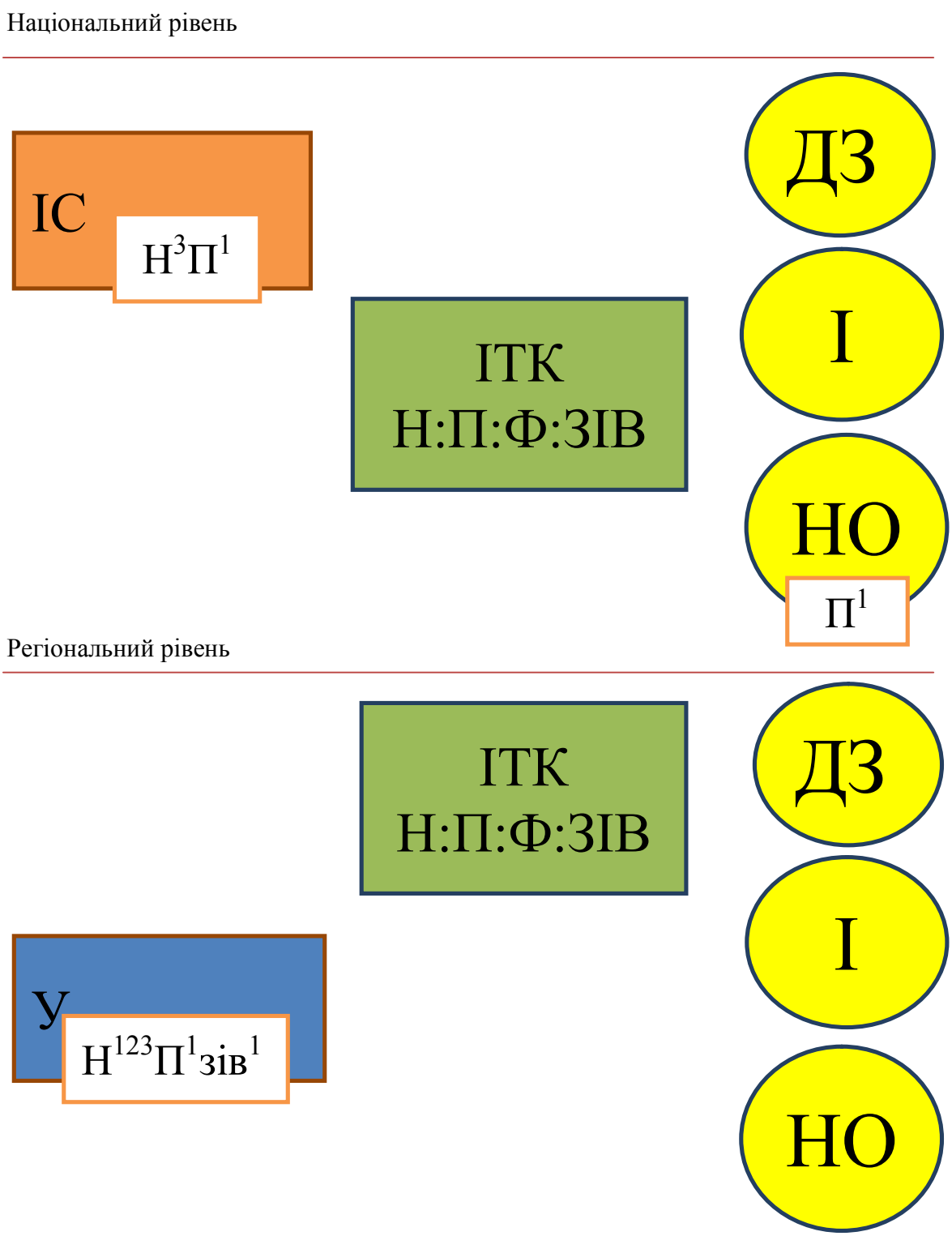

Рисунок 9 – Модель Національного центр трансферу інновацій в галузі ІТ

У$н^{123}п^{1}зів^{1}$:**ІС**$н^{3}п^{1}$**НО**$п^{1}$

2.1 Інфраструктурні послуги

Інфраструктурні послуги мають бути описані для обраної моделі.

Для ЦТІобов’язковими інфраструктурними послугами є наступні:

- розробка вимог до оцінки та подачі інформації про інноваційний проект;
- надання консультаційних послуг з методологічних, правових питань, патентно-ліцензійних питань;
- координація взаємодії між усіма об'єктами інноваційної діяльності;
- пошук партнерів для спільної реалізації інноваційних проектів;
- участь фахівців та експертів у виконанні робіт за проектами;
- залучення іноземних партнерів для реалізації спільних проектів;
- залучення інвесторів та використання венчурного капіталу у своїй роботі за проектами;
- передача інформації до національної мережі трансферу технологій;
- збір та аналіз статистичної інформації про інноваційні проекти;
- організація та участь у виставках, презентаціях, аукціонах, семінарах, практикумах та конкурсах на національному рівні.

2.2 SWOT аналіз

У таблиці 6 наведено узагальнені показники моделіНаціонального центр трансферу інновацій в галузі ІТ.

Таблиця 6 – SWOT Аналіз для моделі Національного центр трансферу інновацій в галузі ІТ

SWOT	**Позитивний вплив**	**Негативний вплив**
Внутрішнє середовище	**Сильні сторони**	**Слабкі сторони**
Студент	1. Хороша підготовка в галузі ІТ 2. Внутрішня мотивація до створення власного бізнесу 3. Робота у перспективних напрямках ІТ 4. Соціальна свідомість 5. Можливість отримати додаткові матеріальні вигоди	1. Відсутність соціальної та фінансової мотивації. 2. Постійне відволікання на навчання. 3. Слабкий рівень підготовки у підприємництві. 4. Відсутність досвіду роботі у команді. 5. Не розуміння сучасних тенденцій в ІТ.
У	1. Підвищення національного та міжнародного визнання 2. Власні інноваційні продукти та послуги. 3. Підвищення якості навчання студентів. 4. Підвищення рівня викладачів та дослідників. 5. Реальність наукових досліджень.	1. Обмежена фінансова гнучкість. 2. Недостатня обізнаність щодо способів просування інноваційної продукції на ринок. 3. Не довіра щодо захисту інтелектуальної власності. 4. Бюрократизація усіх процесів 5. Нерозуміння та неготовність відповідати сучасним тенденціям розвитку ІТ.
ІТК	1. Підвищення національного та міжнародного визнання 2. Робота над сучасними проектами під замовлення.	1. Більшість проектів під замовлення. 2. Відсутність власної інтелектуальної власності. 3. Залежність від зовнішніх замовлень.

	3. Участь у передових заходах ІТ спільноти. 4. Ресурсні можливості. 5. Оптимальне використання власних ресурсів.	4. Труднощі в стратегічному плануванні бізнесу. 5. Відсутність інноваційного духу у робітників.
Зовнішнє середовище	**Можливості**	**Загрози**
Студент	1. Отримання нових знань та вмінь щодо інноваційної та підприємницької діяльності. 2. Отримання досвіду підприємницької діяльності. 3. Отримання додаткових прибутків. 4. Захист власної інтелектуальної власності. 5. Отримання позик та пільг.	1. Погана інноваційна ідея. 2. Незавершеність прототипу. 3. Невірна стратегія залучення коштів. 4. Розпад команди проекту. 5. Обмаль часу. 6. Обмаль досвіду.
У	1. Спрощення шляху просування інноваційної продукції на міжнародний ринок. 2. Збільшення інноваційної продукції. 3. Підвищення якості інновацій. 4. Збільшення кількості залучених у інноваційну діяльність студентів, аспірантів, викладачів, дослідників. 5. Отримання нових замовлень на дослідження та розробку. 6. Отримання нових партнерських стосунків.	1. Відсутність можливості власного фінансування. 2. Відсутність мотивації. 3. Відтік професійних кадрів. 4. Складна звітність. 5. Консервативність освіти.
ІТК	1. Отримання нових джерел прибутків. 2. Отримання нових продуктів та сервісів. 3. Вихід на нові ринки. 4. Отримання нових замовлень. 5. Більша відомість.	1. Обмаль ресурсів. 2. Залежність від законодавства. 3. Корупція. 4. Складнощі у взаємодії з У. 5. Складнощі у взаємодії з ДЗ.

3 Структура моделі

Цей розділ має надати достатню інформацію для команди впровадження.

Для реалізації цієї моделі необхідно створити національний центр трансферу інновацій в галузі ІТ. Розробити нормативно – правову базу для функціонування такого ЦТІ. Розробити систему взаємодії ЦТІ з У та МТТ.

3.1 Методи моделі та стандарти

Модель, яка розроблена, має бути чітко названа та містити посилання на інші моделі. Короткий опис моделі може бути доданий тут для допомоги читачів, не знайомих з моделлю.

Більш детальний огляд моделі представлений у пункті 2.

Ця модель призначена для того, щоб оптимізувати процеси трансферу технологій в країні. Для цього необхідно створити національний центр трансферу інновацій в галузі ІТ,

який буде координувати роботу зі збору та аналізу інформації про інноваційні проекти, враховуючі специфіку ІТ.

3.2 Стандарти документування та система позначень

Цей розділ має пояснити усі угоди про імена, що використовуються. Має містити угоди для іменування процесів, і, можливо, інших структур.

Іменування та позначення процесів та об’єктів зроблено у відповідності до універсальної моделі – УСМОІПД.

Додаткове введено скорочення:

ЦТІ – центр трансферу інновацій;

МТТ – мережа трансферу технологій.

3.3Невирішені питання

Цей розділ має представити детальну інформацію про виявлені проблеми, які залишаються невирішеними на дату видачі цього документа.

У процесах створення інноваційної продукції приймають участь багато різних юридичних осіб. Саме тому не зовсім зрозуміла підпорядкованість ЦТІ.

Не визначено механізм фінансування діяльності ЦТІ.

Дуже складно визначити єдину систему критеріїв оцінки інноваційних проектів для подальшого трансферу до міжнародних МТТ.

Модель «Університет —Інноваційна структура — Зовнішній науковий парк»

Ун^{123}п^{1}зів^{1} ІСуп^{123}ф^{2}Іф^{12}ДЗп^{1}:ІСн^{123}п^{123} Іф^{12}ДЗп^{1}зів^{1}

Назва	Університет —Інноваційна структура — Зовнішній науковий парк **У**н^{123}п^{1}зів^{1} **ІСу**п^{123}ф^{2}**І**ф^{12}**ДЗ**п^{1}**:ІС**н^{123}п^{123} **І**ф^{12}**ДЗ**п^{1}зів^{1}
Ключові слова	Модель, університет, інноваційна структура, віртуальний інноваційний простір, науковий парк, стартап, IT - компанія, навчання, підтримка, фінансування, захист інтелектуальної власності

1 Вступ

Ця модель передбачає, що університет не є засновником Наукового парку, а має Інноваційнуструктуру, яка має досвід роботи з Віртуальним інноваційним простором.

Студенти через Віртуальний інноваційний простір співпрацюють з зовнішнім Науковим парком длякомерціалізації інноваційної діяльності від ідеї стартапу до створення готового продукту.

Модель можна використовувати як діючупісля запровадження в експлуатацію стабільної версії Віртуального інноваційного простору.

Мета

а) метою цієї моделі є:

формалізація студентської інноваційної та підприємницької діяльності при відсутності власного Наукового парку, а саме:

– створення ідеї та її експертиза;

– допомога у створенні та роботі команди проекту;

– допомога у керівництві проектом;

– допомога у створенні бізнес-плану проекту;

– допомога у пошуку інвесторів;

– допомога студентам у процесі створення юридичної особи для здійснення підприємницької діяльності;

– допомога у створенні нового інноваційного конкурентоспроможного IT - продукту, у тому числі технологічні тренінги;

– рекомендації щодо створення умов для підвищення підприємницької та інноваційної діяльності студентів університетів, які не мають власних Наукових парків.

Це досягається шляхом створення умов для реалізації підприємницького та інноваційного потенціалу ІТ-студентів шляхом об'єднання студентів у команди для розробки інноваційних ІТ- продуктів або послуг та подальшої організації юридичних осіб, діяльність яких націлена на роботу на ринку виробництва власних ІТ - продуктів в Україні. Створені юридичні особи можуть отримувати консультаційні послуги із питань законодавства та юридичної підтримки, послуги з набуття спеціальних знань та вмінь, маркетингу, залучення інвесторів, проведення різних видів експертизи, технічної допомоги, просування ІТ-продукту на ринку від Наукових Парків, які створено іншими Університетами.

б) цільова аудиторія

Означена модель може бути цікавою керівникам ВНЗ, інноваційних структур регіонального рівнів, а також викладачам, науковим дослідникам, студентам. За допомогою цієї моделі можна зробити системні висновки щодо розуміння як ефективно налагодити взаємодію між інноваційною структурою (ВІП), науковим парком, університетом, студентами, інвесторами та усіма можливими об'єктами інноваційної та підприємницької діяльності.

1.2 Сфера діяльності

Сфера використання цієї моделі — це інтеграція освітньої, наукової, підприємницької та інноваційної діяльностей студента ВНЗ, Університету та зовнішнього Наукового парку.

а) визначити, які саме результати будуть отримані

Результатом створення даної моделі є нові юридичні особи (ІТ-компанії).

б) пояснити, що запропонована модель буде робити (що не робитиме, за необхідністю)

Використання означеної моделі сприятиме збільшенню кількості юридичних осіб (ІТ - компанії).

с) визначити відповідні переваги, цілі і завдання якомога точніше:

У даному підрозділі буде визначено узагальнені переваги, цілі та завдання для загальних об'єктів:

с.1. Для Університету

Загальні цілі:

– створення власних ІТ - продуктів;

– організація експертизи проекту;
– можливість залучення викладачів для роботи в Інноваційній структурі (ВІП) над реальними проектами з метою отримання ними досвіду та практики;
– залучення менторів з числа викладачів та фахівців ВНЗ для роботи в Інноваційній структурі (ВІП).

Загальні завдання:

– прийняти участь університету, який не є засновником Наукового парку;
– решту завдань дивись в описі універсальної моделі (УСМОІПД).

Загальні переваги: дивись в описі універсальної моделі (УСМОІПД).

с.2. Для ІТ-Компанії

Загальні цілі, завдання та переваги: дивись в описі універсальної моделі (УСМОІПД).

с.3. Для Наукового парку

Загальні цілі:

– створення нових видів інноваційного продукту, здійснення заходів щодо їх комерціалізації, організація та забезпечення виробництва наукоємної, конкурентоспроможної на внутрішніх і зовнішніх ринках інноваційної продукції;
– інформаційно-методичне, правове та консалтингове забезпечення співпрацівників наукового парку, надання патентно-ліцензійної допомоги;
– залучення студентів, випускників, аспірантів, науковців та працівників вищого навчального закладу та/або наукової установи до розроблення і виконання проектів наукового парку (співпраця здійснюється за допомогою інноваційної структури (ВІП));
– сприяння розвитку та підтримка малого інноваційного підприємництва;
– організація підготовки, перепідготовки та підвищення кваліфікації спеціалістів, необхідних для розроблення і реалізації проектів наукового парку (співпраця здійснюється за допомогою інноваційної структури (ВІП));
– залучення і використання у своїй діяльності ризикового (венчурного) капіталу, підтримка наукоємного виробництва;
– захист та представництво інтересів співпрацівників наукового парку в органах державної влади та органах місцевого самоврядування, а також у відносинах з іншими суб'єктами господарювання під час організації та виконання проектів наукового парку в межах, визначених установчими документами наукового парку;

– розвиток міжнародного і вітчизняного співробітництва у сфері науково-технічної та інноваційної діяльності, сприяння залученню іноземних інвестицій;

Загальні завдання: дивись в описі універсальної моделі (УСМОІПД).

Загальні переваги: дивись в описі універсальної моделі (УСМОІПД).

1.3 Визначення, скорочення

Цей розділ має визначити всі терміни, абревіатури і скорочення, які використовуються у цьому документі.

Модель використовує скорочення згідно із універсальною моделлю (УСМОІПД).

Додатково введено скорочення:

ВІП — віртуальний інноваційний простір.

1.4 Посилання

Законодавче забезпечення інноваційної діяльності в Україні дивись в описі універсальної моделі (УСМОІПД).

2 Огляд моделі

Цей розділ має коротко представити контекст моделі і її структуру, а також обговорити передісторію моделі.

У цьому розділі також може підсумовувати недоліки та вигоди від обраної моделі, це може відноситися і до техніко-економічних обґрунтувань.

Цей розділ має також описати, яким чином модель запропоновує рішення на українському рівні.

Опис моделі має бути приведений у межах рішення моделі, що реалізується за даними високого рівня потоків та має встановити контекст моделі.

Модель безпосередньо пов’язана з діяльністю і послугами Інноваційної структури (ВІП) та Наукового парку. Отже для більш детального розгляду даної моделі необхідно з’ясувати яка мета Інноваційної структури (ВІП), які послуги пропонує Інноваційна структура (ВІП) для співробітництва з Науковим парком.

Метою взаємодії Інноваційної структури (ВІП)з Науковим парком є розвиток науково - технічної та інноваційної діяльності, ефективне та раціональне використання наявного наукового потенціалу, матеріально-технічної бази для комерціалізації результатів наукових досліджень і їх впровадження на вітчизняному та закордонному ринках.

Взаємодія Інноваційної структури (ВІП) з Науковим парком визначає пріоритетні напрями інноваційної діяльності, що відповідають пріоритетним напрямам розвитку науки і техніки та інноваційної діяльності в Україні, наприклад:

– інформаційні, комунікаційні технології, робототехніка;

– енергетика та енергоефективність;
– нанотехнології;
– охорона навколишнього природного середовища;
– впровадження нових технологій в біомедицинській галузі.

Для реалізації такої моделі обов’язковими об’єктами стають:

1. Університет з реалізованими процесами $Н^1$, $Н^2$, $Н^3$, $П^1$, $ЗІВ^1$.
2. Інноваційна структура національного рівня — Віртуальний інноваційний простір з реалізованими процесами $Н^1$, $Н^2$, $Н^3$, $П^1$, $П^2$, $П^3$.
3. Інноваційна структура регіонального рівня— бізнес-інкубатор з реалізованими процесами $П^1$, $П^2$, $П^{3,}$ $Ф^2$.
4. Інвестори національного та регіонального рівнів з реалізованим процесом $Ф^1$, $Ф^2$.
5. Державні заклади регіонального рівня з реалізованими процесами $П^1$.
6. Державні заклади національного рівня з реалізованими процесами $П^1$, $ЗІВ^1$.

Усі ці об’єкти інтегруються за допомогою відповідних процесів.

У таблиці 7 наведені процеси та об’єкти які беруть участь в них.

Таблиця 7 — Процеси та об’єкти моделі

Процеси	Об’єкт **У**	Об’єкт **ІСу**	Об’єкт **ІС**	Об’єкт **ДЗ**	Об’єкт **І**
$Н^1$	студент має вміти створювати нові продукти і сервіси.		студент має вміти описувати та презентувати власні ідеї.		
$Н^2$	студент має вміти створювати власний бізнес.		студент має вміти розрізняти у чому переваги різних юридичних осіб, обирати найбільш ефективну схему реєстрації юридичної особи.		
$Н^3$	студент має вмітипредставляти інформацію інвесторам, використовувати правила інвестування і повернення інвестицій.		студент має знати як саме шукати джерела фінансування проекту.		
$П^1$	студент має отримати підтримку в: організації роботи студентів та усіх бажаючих прийняти участь (аспірантів, викладачів, дослідників, інвесторів та інше).		студент має отримати підтримку в: – наданні місця для різноманітних заходів (навчання, обговорення, розробки та інше); – організації зустрічей та різноманітних заходів; – організації сумісної роботи студентів у групах; – організації взаємодії з експертами; – організації взаємодії між усіма об’єктами моделі; – вирішенні можливих конфліктів під час сумісної роботи.	студент має отримати підтримку в: – організації зустрічей та різноманітних заходів.	
$П^2$		студент має отримати економічну підтримку, а саме: – проведення необхідних розрахунків у бізнес моделі; – проведення економічної експертизи інноваційного проекту.	студент має отримати економічну підтримку, а саме: – проведення необхідних розрахунків у бізнес моделі; – обрахування необхідних ресурсів на різних етапах реалізації інноваційного проекту; – допомога у підготовці інноваційних продуктів та послуг для участі у конкурсах, виставках та інше; – послуги бухгалтера з оподаткування; – прогноз фінансової привабливості інноваційного проекту; – проведення економічної експертизи інноваційного проекту.		

П[3]		студент має отримати юридичну підтримку.	студент має отримати юридичну підтримку.		
Ф[1]					студент на розвиток власного інноваційного проекту має отримати кошти відІ
Ф[2]		студент має отримати зовнішнє по відношенню до університету та ІС фінансування (бізнес ангел, банк, венчурний фонд, недержавні установи, тощо)			студент має отримати зовнішнє по відношенню до університету та ІС фінансування (бізнес ангел, банк, венчурний фонд, недержавні установи, тощо)
ЗІВ[1]	студент має отримати необхідну допомогу щодо реєстрації об’єкту ІВ.			студент має отримати необхідну допомогу щодо реєстрації об’єкту ІВ	

Послідовність дій у моделі є наступною:

1. Університет має доступ до Віртуального інноваційного простору через Інноваційну структуру ВНЗ, яка консультує з можливостей та правил використання ВІП.
2. Учасниками процесу можуть виступати студенти, аспіранти, викладачі, наукові співробітники Університету, ментори, експерти і спеціалісти ІТ-компаній, надалі Учасники.
3. Студент генерує ідею.
4. Він реєструється в Інноваційній структурі (ВІП) та дає запит на проведення експертизи цієї ідеї на конкурентоспроможність, реальність реалізації, новизни, тощо.
5. Після проходження експертизи і отримання позитивного відгуку Студент отримує статус автора ідеї в Інноваційній структурі (ВІП) та розпочинає роботу над нею.
6. Під час роботи над ідеєю можливості в Інноваційної структури (ВІП) використовуються для створення команди проекту, а також для організації взаємодії з Науковим парком.
7. Для комерціалізації ідеї стартапу Студенти, що працюють над реалізацією ідеї мають створити юридичну особу у вигляді підприємства будь-якої форми власності або стати приватним підприємцем.
8. Створена Юридична особа має заключити договір з Науковим парком про співробітництво.
9. Науковий парк залучає інвесторів, надає допомогу з розробки та професійних консультацій і співпрацює з юридичними особами над ідеєю стартапа. Поступово перетворює стартап в готовий продукт. Цей продукт позиціонують на ринку, просувають та реалізують його.
10. Прибуток від реалізації готового продукту розподіляється між юридичними особами, що брали участь у його створенні, та Науковим Парком за договором про співробітництво.
11. ВНЗ, яке заснувало відповідний Науковий парк, отримує дивіденди.

Архітектура моделі

Архітектура моделі представлена на рис. 10.

Національний рівень

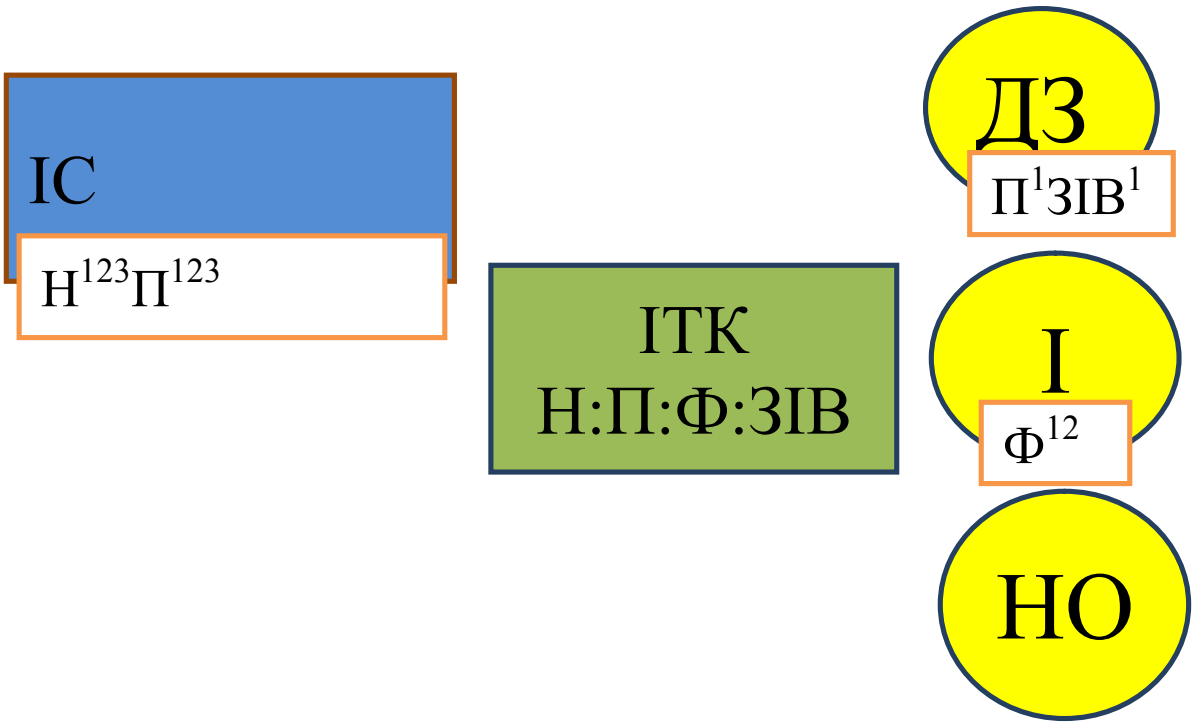

Регіональний рівень

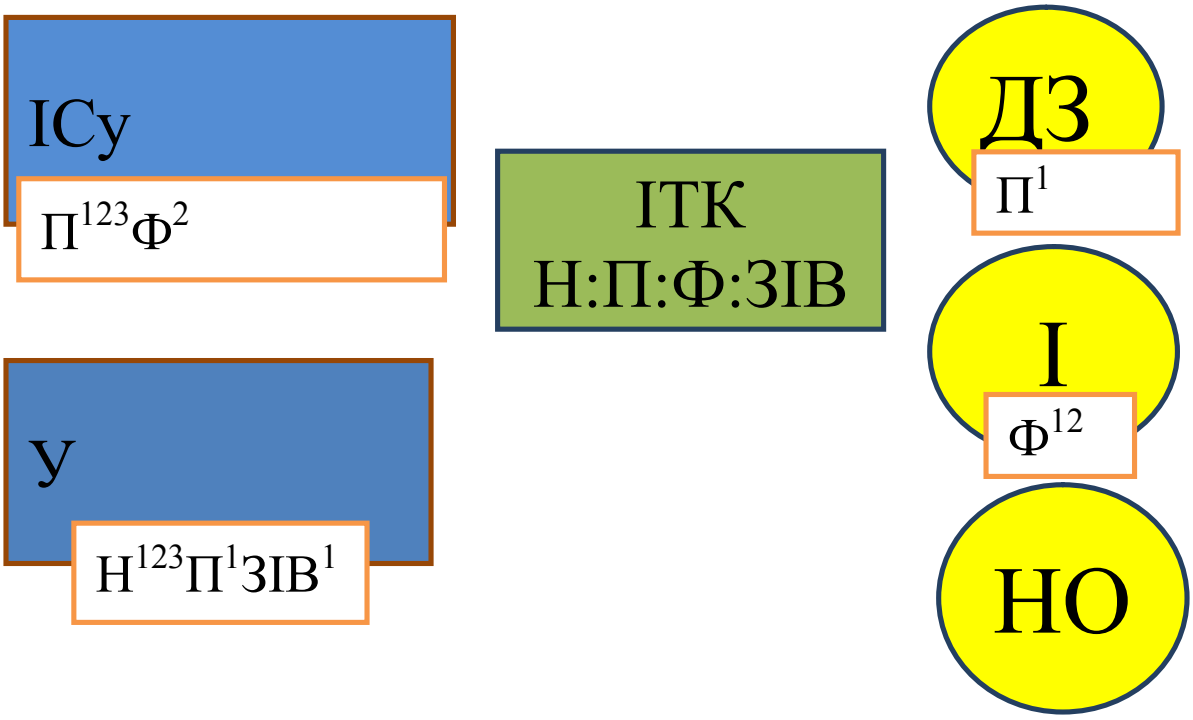

Рисунок 10 – Університет —Інноваційна структура — Зовнішній науковий парк

Ун^{123}п^{1}зів^{1} **ІСу**п^{123}ф^{2}**І**ф^{12}**ДЗ**п^{1}**:ІС**н^{123}п^{123} **І**ф^{12}**ДЗ**п^{1}зів^{1}

2.1 Інфраструктурні послуги

У кожного з указаних об’єктів моделі обов’язкові інфраструктурні послуги описані для універсальної моделі (УСМОІПД).

Інфраструктура послуг Інноваційної структури пов’язана з діяльністю Віртуального інноваційного простору, а саме:

- робота над реальними проектами;
- отримання консультацій менторів, спеціалістів та експертів;
- допомога у створені юридичної особи;
- отримання консалтингового забезпечення з інформаційних, методичних, правових, патентно-ліцензійних питань у Науковому Парку;
- отримання захисту та представництва інтересів в органах державної влади та органах місцевого самоврядування за допомогою Наукового Парку.
- отримання послуг з проведення експертної оцінки об’єктів інтелектуальної власності, розробки бізнес-планів та планів маркетингу, інформаційно-консультаційне супроводження трансферу технологій в Науковому Парку;
- допомога у пошуках інвесторів через Науковий Парк;
- доступ до ресурсів Віртуального інноваційного простору і Наукового Парку;
- участь у виставках, презентаціях, аукціонах, семінарах, симпозіумах, конкурсах, які організує Науковий Парк.
- розповсюдження інформації про стартап у друкованих та електронних виданнях за допомогою сервісу Наукового Парку.

2.2 SWOT аналіз

Таблиця 8 – SWOT Аналіз для моделі Університет - Інноваційна структура — Зовнішній науковий парк

SWOT	**Позитивний вплив**	**Негативний вплив**
Внутрішнє середовище	**Сильні сторони**	**Слабкі сторони**
ВНЗ	1. Можливість залучення студентів та викладачів для роботи над реальними проектами з метою отримання ними досвіду та практики. 2. Організація експертизи стартапу. 3. Створення власного бізнесу студентами та викладачами.	1. Не означені мотивуючі фактори для роботи над стартапами у ВНЗ. 2. Відсутність засобів мотивації для залучення на безоплатній основі викладачів, менторів, експертів, тощо для роботи над стартапом в ВНЗ. 3. Відсутність стратегічного планування. 4. Паперова бюрократія.
Студент	1. Забезпечення рівних можливостей студентам всіх ВНЗ всієї України. 2. Створення власних ІТ-продуктів. 3. Організація експертизи стартапу. 4. Створення власного бізнесу студентами у період навчання у ВНЗ.	1. Не означені мотивуючі фактори для роботи над стартапами у ВНЗ для студентів. 2. Паперова бюрократія. 3. Постійна зміна бізнес-плану реалізації стартапу.
Компанія	1. Можливість залучення готових команд для роботи над стартапом. 2. Організація експертизи стартапу.	1. Відсутність прозорого механізму визначення пріоритетів. 2. Модель фінансування для ІТ-компаній в умовах віртуальної участі в Науковому парку. 3. Паперова бюрократія.
SWOT	**Позитивний вплив**	**Негативний вплив**
Зовнішнє середовище	**Можливості**	**Загрози**
ВНЗ	1. Співробітництво з Науковим парком. 2. Залучення ІТ-компаній та їх представників для роботи над стартапом.	1. Зміни в законодавстві. 2. Зміни в оподаткуванні. 3. Механізми інвестування стартапів. 4. Економічна криза.
Студент	3. Отримання прав інтелектуальної власності на ІТ-продукт. 4. Співробітництво з Науковим парком.	5. Зміни в законодавстві. 6. Зміни в оподаткуванні. 7. Механізми інвестування стартапів. 8. Економічна криза.
Компанія	1. Залучення представників ВНЗ та студентів для роботи над стартапом.	1. Зміни в законодавстві. 2. Зміни в оподаткуванні. 3. Механізми інвестування стартапів. 4. Економічна криза.

3 Структура моделі

Цей розділ має надати достатню інформацію для команди впровадження.

Для реалізації цієї моделі необхідно забезпечити доступ через Інноваційну структуру (ВІП) до Наукового Парку, засновником якого не є Університет. Необхідно за Інноваційної структури (ВІП) створити юридичну особу. Розробити відповідну нормативно-правову базу для функціонування такої Юридичної Особи. Розробити систему взаємодії Інноваційної структури (ВІП) з іншими об’єктами, що подані в моделі.

3.1 Методи моделі та стандарти

Модель, яка розроблена, має бути чітко названа та містити посилання на інші моделі. Короткий опис моделі може бути доданий тут для допомоги читачів, не знайомих з моделлю.

Більш детальний огляд моделі представлений у пункті 2.

3.2 Стандарти документування та система позначень

Цей розділ має пояснити усі угоди про імена, що використовуються. Має містити угоди для іменування процесів, і, можливо, інших структур.

Іменування та позначення процесів та об’єктів зроблено у відповідності до універсальної моделі — УСМОІПД.

Додатково введено об’єкт Віртуальний інноваційний простір, що забезпечує можливість з’єднання з зовнішнім Науковим Парком.

3.3Невирішені питання

Цей розділ має представити детальну інформацію про виявлені проблеми, які залишаються невирішеними на дату видачі цього документа.

Не визначено механізм мотивації та залучення студентів для роботи над стартапами в Університеті, а потім за допомогою Інноваційної структури (ВІП) і в Науковому парку.

Не прозорі критерії відбору експертів та менторів.

Модель інноваційної структури університету

Ун^{13}п^{12}ф^{1}зів^{123} ІСн^{1}п^{12}ф^{1}зів^{12} : ІСн^{1}п^{12}ф^{1}зів^{12}

Модель, що пропонується представлена у вигляді інноваційної структури університету.

Назва	Модель інноваційної структури університету(МІСУ) **У**н^{13}п^{12}ф^{1}зів^{123} **І**Сн^{1}п^{12}ф^{1}зів^{12}**:І**Сн^{1}п^{12}ф^{1}зів^{12}
Ключові слова	Модель, університет, інноваційна структура, ІТ-компанія

1 Вступ

Модель МІСУ передбачає що в університеті є Інноваційна структура університету (ІСу), яка відповідає за навчання, підтримку, фінансування інноваційної діяльності. Студенти або молоді науковці університету (У) через Інноваційну Структуру співпрацюють із споживачами інновацій: державними замовниками, ІТ підприємствами, недержавними організаціями.

Мета

Складовими об’єктами моделі є університет, інноваційна структура університету (ІСу), недержавна організація, державні заклади та ІТ компанії. Головною метою створення моделі є створення простору для розвитку та забезпечення підприємницької та інноваційної діяльності студентів та молодих науковців у У.

Розроблена модель вирішує такі задачі:

- аналіз інноваційних потреб;
- проведення моніторингу інноваційних потреб та наукових досліджень;
- створення умов для виконання інноваційного проекту
- розвиток методів індивідуальної цільової підготовки учасників проекту,
- консультування по комерціалізації інноваційного продукту;
- матеріально-технічне забезпечення інноваційної діяльності студентів, молодих науковців;
- сприяння залученню кваліфікованих співробітників інших підприємств, організацій та установ;

- організація та проведення рекламних робот;
- розвиток співпраці з вищими навчальними закладами, науковими та проектними організаціями і іншими науковими та освітніми установами;
- розширення міжнародної науково-технічної співпраці з навчальними закладами, організаціями, установами та організаціями.

Цільову аудиторію моделі складають студенти, робітники університетів, викладачі, наукові дослідники, які зацікавлені в розробці інноваційних ІТ продуктів.

1.2 Сфера діяльності

Сферою діяльності моделі є організація, розвитку і забезпечення підприємницької та інноваційної діяльності студентів та молодих науковців у У.

Для реалізації такої діяльності обов'язковими є процеси:

Для реалізації такої діяльності обов'язковими є процеси:

- У – $Н^1$, $Н^2$, $Н^3$, $П^1$, $П^2$, $ЗІВ^1$, $ЗІВ^2$, $ЗІВ^3$
- : ІСу – $Н^1$, $П^1$, $П^2$, $ЗІВ^1$, $ЗІВ^2$;

а) визначити, які саме результати будуть отримані

Основними результатами роботи моделі є:

- фінансування і виконання інноваційних робіт;
- комерціалізація, організація та забезпечення виробництва продукції на власних або дочірніх виробничих потужностях;
- координація наукової, інноваційної та комерційної діяльності;
- матеріально-технічне забезпечення інноваційної діяльності студентів, молодих науковців;
- отримання консультацій учасниками інноваційних робіт;
- доступ до ресурсів інноваційної структури;
- участь у виставках, презентаціях, аукціонах, семінарах, симпозіумах, конкурсах, які організує У;

б) пояснити, що запропонована модель буде робити (що не робитиме, за необхідністю)

Модель дає можливість підвищити ефективність інноваційної діяльності в університеті, спрощує та прискорює процеси інноваційної діяльності.

с) визначити відповідні переваги, цілі і завдання якомога точніше:

Цілі, завдання та переваги для кожного із об'єктів моделі полягають у наступному:

с.1. Для Університету

Загальні цілі:

– підвищення ефективності та якості процесів інноваційної діяльності в університеті;
– підтримка і розвиток інноваційної діяльності студентів і співробітників в університету.

Загальні завдання:

– визначити напрямки діяльності для підвищення ефективності та якості процессів інноваційної діяльності;
– розробити методики підтримки і розвитку інноваційної діяльності;

Загальні переваги:

- підвищення ефективності та якості процесів інноваційної діяльності;
- підвищення кількості інноваційних продуктів та послуг;
- підвищення регіонального, національного та міжнародного рейтингів університету.

с.2. Для Інноваційної структури університету

Загальні цілі:

– підвищення якості підготовки учасників інноваційних проектів;
– координація наукової, інноваційної та комерційної діяльності;
– комерціалізація, організація та забезпечення реалізації продуктів інноваційної діяльності.

Загальні завдання:

– визначити напрямки та методи підвищення якості підготовки учасників інноваційних проектів;
– визначити методи координація наукової, інноваційної та комерційної діяльності;
– розробити методики для комерціалізація, організація та забезпечення реалізації продуктів інноваційної діяльності.

Загальні переваги

– індивідуальна цільова підготовка учасників проекту;
– участь співробітників У у робочих групах по розробці інноваційних проектів;
– комерціалізація, організація та забезпечення виробництва продукції на власних або дочірніх виробничих потужностях;
– залучення партнерів з метою реалізації спільних проектів;
– матеріально-технічне забезпечення інноваційної діяльності студентів, молодих науковців.

с.3. Для ІТ-Компанії

Загальні цілі:

– використання інноваційних продуктів і послуг для підвищення ефективності виробничих процесів і якості продукції.

Загальні завдання:

– визначити інноваційні продукти і послуги для підвищення ефективності виробничих процесів і якості продукції

Загальні переваги:

- створення якісних інноваційних продуктів;
- отримання додаткових прибутків

1.3 Визначення, скорочення

Цей розділ має визначити всі терміни, абревіатури і скорочення, які використовуються у цьому документі.

Модель використовує скорочення універсальної моделі.

1.4 Посилання

Універсальна структурна модель організації інноваційної та підприємницької діяльності ІТ – студентів

2 Огляд моделі

Цей розділ має коротко представити контекст моделі і її структуру, а також обговорити передісторію моделі.

У цьому розділі також може підсумовувати недоліки та вигоди від обраної моделі, це може відноситися і до техніко-економічних обґрунтувань.

Цей розділ має також описати, яким чином модель запропоновує рішення на українському рівні.

Опис моделі має бути приведений у межах рішення моделі, що реалізується за даними високого рівня потоків та має встановити контекст моделі.

Модель безпосередньо пов’язана з діяльністю і послугами університету. Розглянемо зв’язки інноваційної структури як складової частини університету.

Інноваційна структура університету створюється як структурна одиниця університету шляхом об'єднання, реорганізації існуючих підрозділів, що мають відповідний профіль або створення нового структурного підрозділу для організації, координації, контролю процесу розробки і виконання проектів.

Метою ІСу є розвиток науково-технічної та інноваційної діяльності для ефективного та раціонального використання наявного наукового потенціалу, матеріально-технічної бази, комерціалізації результатів наукових досліджень і їх впровадження.

ІСу визначає пріоритетні напрями інноваційної діяльності, спрямовує свою діяльність на підвищення якості підготовки учасників інноваційних проектів; координує наукову, інноваційну та комерційну діяльність; виконує комерціалізацію, організацію та забезпечує реалізації продуктів інноваційної діяльності.

Для реалізації моделі обов'язковими об'єктами стають:

1. Університет з реалізованими процесами - $Н^1$, $Н^2$, $Н^3$, $П^1$, $П^2$, $ЗІВ^1$, $ЗІВ^2$, $ЗІВ^3$.
2. Інноваційна структура університету – $Н^1$, $П^1$, $П^2$, $ЗІВ^1$, $ЗІВ^2$.

Процес $П^1$ пов'язує об'єкти моделі, що дозволяє проводити аналіз зовнішнього інноваційного середовища з метою визначення необхідних напрямків інноваційної діяльності. $П^1$ – це організаційна підтримка інноваційної діяльності в У, ІСу. Об'єкт ІТК проводить організаційні заходи щодо допомоги у визначені пріоритетних напрямків інноваційної діяльності ІСу.

Об'єкт У реалізовує такі процеси:

$Н^1$- студент має навчитися підходам для створення принципово нових продуктів та сервісів, шукати та аналізувати інформацію щодо пріоритетних напрямків у ІТ та науці, вмінню висловлювати, описувати та презентувати власні ідеї, відрізняти хибні ствердження та пропозиції;

$Н^2$ – студент мають розуміти які види підприємств можуть буди створені для реалізації інновації, у чому полягає процес інвестування, як саме зробити бізнес план інновації;

$Н^3$ – студент має навчитися шукати джерела фінансування інноваційного проекту, представляти інформацію інвесторам

$П^1$ студент має отримати організаційну підтримку;

$П^2$ студент має отримати економічну підтримку

$ЗІВ^1$ – студент має отримати допомогу щодо реєстрації їм створеної інтелектуальної власності як на державному так і на міжнародних рівнях.

$ЗІВ^2$ - студент має отримати допомогу щодо впровадження вже зареєстрованої інтелектуальної власності.

$ЗІВ^3$ - студент має отримати заохочувальні та мотиваційні заходи

У об'єкті:ІСу мають бути реалізовані процеси $Н^1$, $П^1$, $П^2$, $ЗІВ^1$, $ЗІВ^2$.

$Н^1$- студент має навчитися підходам для створення принципово нових продуктів та сервісів, шукати та аналізувати інформацію щодо пріоритетних напрямків у ІТ та науці,

вмінню висловлювати, описувати та презентувати власні ідеї, відрізняти хибні ствердження та пропозиції;

$П^1$ студент має отримати організаційну підтримку;

$П^2$ студент має отримати економічну підтримку

$ЗІВ^1$ – студент має отримати допомогу щодо реєстрації їм створеної інтелектуальної власності як на державному так і на міжнародних рівнях.

$ЗІВ^2$ - студент має отримати допомогу щодо впровадження вже зареєстрованої інтелектуальної власності.

Послідовність дій у моделі є наступною:

1. Університет має власну інноваційну структуру, яка реалізує процеси $Н^1$, $П^1$, $П^2$, $ЗІВ^1$, $ЗІВ^2$.
2. Студенти, аспіранти, співробітники університету визначають напрямок інноваційної діяльності. ІСу проводить консультації щодо актуальності інноваційного напрямку і формують робочу групу.
3. На наступному етапі відбувається організаційна та економічна підтримка діяльності групи розробників.
4. Група розробників реалізує інноваційний проект отримавши підтримку ІСу у реалізації результатів проекту.
5. Готовий інноваційний проект передається ІСу .
6. ІСу проводить реєстрацію створеної інтелектуальної власності як на державному так і на міжнародних рівнях і впроваджує, при необхідності, результати зареєстрованої інтелектуальної власності.

Архітектура моделі

Архітектура моделі представлена на рисунку 11.

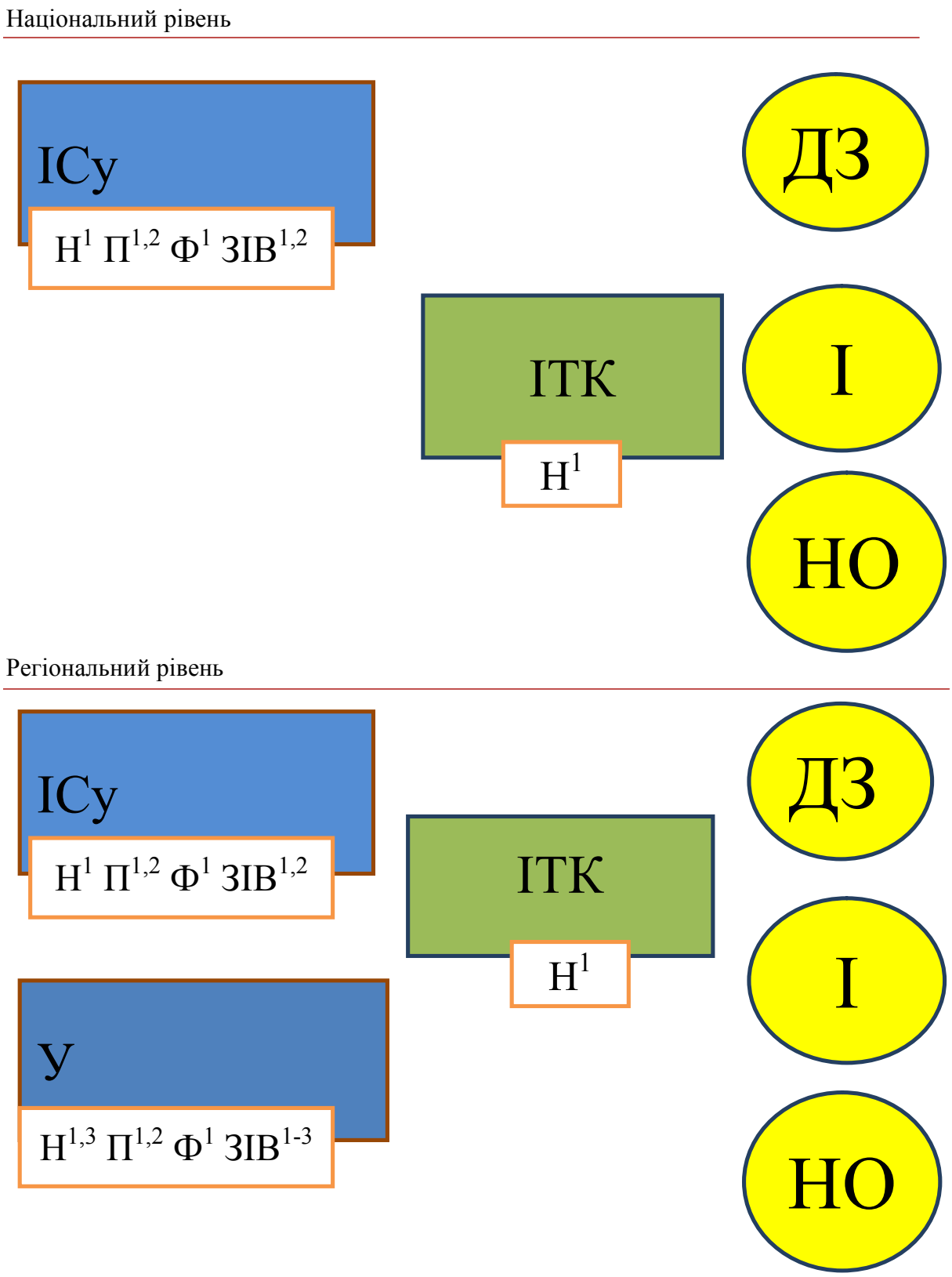

Рисунок 11 – Модель інноваційної структури університету

Ун^{13}п^{12} ф^{1}зів^{123} **І**С**н**^{1}п^{12}ф^{1}зів^{12}**:** **І**С**н**^{1}п^{12}ф^{1}зів^{12}

2.1 Інфраструктурні послуги

Інфраструктурні послуги мають бути описані для обраної моделі.

Для ІСу обов'язковими інфраструктурними послугами є наступні:

- аналіз інноваційного простору;
- організація та забезпечення виробництва інноваційного продукту;
- комерціалізація інноваційного продукту;
- координація наукової, інноваційної, виробничої діяльності робочих груп;
- аналіз інноваційної привабливості продукту;
- залучення фахівців та експертів до виконання робіт з реалізації проектів;
- проведення НДР та надання послуг з впровадження їх результатів у виробництво;
- організація індивідуальної цільової підготовки учасників проекту;
- організація та участь у виставках, презентаціях, аукціонах, семінарах, симпозіумах, конкурсах;
- створення і розповсюдження друкованих та електронних видань, видавнича діяльність.

2.2 SWOT аналіз

Таблиця 9 – SWOT Аналіз для МІСУ

SWOT	**Позитивний вплив**	**Негативний вплив**
Внутрішнє середовище	**Сильні сторони**	**Слабкі сторони**
Студент	1. Організаційна підтримка при створенні і розробки інноваційного проекту 2. Фінансування розробки інноваційного продукту 3. Отримання практичного досвіду розробки інноваційних продуктів 4. Кооперування при розробці ІТ продуктів або послуг 5. Реєстрація створеної інтелектуальної власності як на державному так і на міжнародних рівнях	1. Великий рівень ризику отримання результатів розробки 2. Обмежені права власності на результати інноваційної діяльності 3. Фінансова та організаційна залежність від університету 4. Відсутність можливості зовнішнього додаткового фінансування
У	1. Залучення до робочих груп співробітників 2. Аналізу інноваційного продукту для визначення можливості його комерціалізації. 3. Матеріально-технічне та організаційне забезпечення	1. Не визначені мотивуючі фактори учасників робочих груп на початкових етапах дослідження інноваційного продукту. 2. Не визначені умови залучення співробітників. 3. Невизначені умови фінансування на

	розробки інноваційного проекту, виробництво інноваційних продуктів та послуг. 4. Отримання сучасного інноваційного продукту або послуги	початкових етапах розробки інноваційного продукту. 4. Централізація управління однією структурою 5. Можливість переривання процесу розробки 6. Відсутність прозорого механізму визначення пріоритетів
ІТК	1. Підвищення ефективності виробничих процесів і якості продукції 2. Створення якісних інноваційних продуктів; 3. Отримання додаткових прибутків	Можливість відмови університету на права використання інноваційного продукту
Зовнішнє середовище	**Можливості**	**Загрози**
Студент	1. Участь у виставках, презентаціях, аукціонах, семінарах, симпозіумах, конкурсах 2. Можливість публікації результатів роботи у друкованих та електронних виданнях	1. Підпорядкованість інноваційній структурі університету 2. Обмеження прав публікацій результатів роботи
У	1. Залучення представників ІТ - компаній та їх представників для роботи над проектом. 2. Співробітництво із замовником або користувачем інноваційного продукту 3. Отримання прав інтелектуальної власності	1. Зміна законодавства в організації структур. 2. Зміна оподаткування. 3. Механізми інвестування інноваційних проектів. 4. Економічна криза 5. Прискорене очікування результатів. 6. Відсутність мотивації щодо розробки інноваційних продуктів.
ІТК	Можливість виходу на нові ринки з інноваційними продуктами	Економічна криза

3 Структура моделі

Цей розділ має надати достатню інформацію для команди впровадження.

Для реалізації цієї моделі необхідно створити ІСу. Інноваційна структура університету створюється як структурна одиниця університету шляхом об'єднання, реорганізації існуючих підрозділів, що мають відповідний профіль або створення нового структурного підрозділу для організації, координації, контролю процесу розробки і виконання проектів.

Розробити нормативно – правову базу для функціонування такого ІСу. Розробити систему взаємодії ІСу з У та ІТК.

3.1 Методи моделі та стандарти

Модель, яка розроблена, має бути чітко названа та містити посилання на інші моделі. Короткий опис моделі може бути доданий тут для допомоги читачів, не знайомих з моделлю.

Більш детальний огляд моделі представлений у пункті 2.

Ця модель призначена для розвитку науково-технічної та інноваційної діяльності, ефективного та раціонального використання наявного наукового потенціалу, матеріально-технічної бази, комерціалізації результатів наукових досліджень і їх впровадження.Для цього необхідно створити ІСу.

3.2 Стандарти документування та система позначень

Цей розділ має пояснити усі угоди про імена, що використовуються. Має містити угоди для іменування процесів, і, можливо, інших структур.

Іменування та позначення процесів та об’єктів зроблено у відповідності до універсальної моделі – УСМОІПД.

3.3Невирішені питання

Цей розділ має представити детальну інформацію про виявлені проблеми, які залишаються невирішеними на дату видачі цього документа.

Не визначено механізми взаємодії У та Ісу

Не визначено список курсів до Н1, Н2, Н3

Не визначено правила і вимоги до П1, П2

Модель «Науковий Парк– Інноваційний офіс – Університет»

Ун^{12}п^{13}ф^{1}зів^{12} ІСУн^{23}п^{123}ф^{123} НОф^{3} Іп^{2}ф^{1} ДЗп^{1} : ІСп^{123}ф^{1} НОф^{3} Іп^{2}ф^{1} ДЗп^{1}ф^{1}

Опис умов для підвищення ефективності функціонування бізнес парку шляхом створення в університеті спеціалізованої структури – інноваційного офісу. Підвищення підприємницької та інноваційної активності студентів забезпечується функціонуванням в науковому парку бізнес-інкубатора. Діяльність наукового парку спрямована на комерціалізацію інтелектуальної власності університету, співпраці з компаніями з метою створення інноваційних продуктів, організації спільних підприємств (спінофів) та залучення інвестицій в проекти бізнес-інкубатора.

Назва	Науковий парк – Інноваційний офіс – Університет **У**н^{12}п^{13}ф^{1}зів^{12} **ІС**ун^{23}п^{123}ф^{123} **НО**ф^{3} Іп^{2}ф^{1} **ДЗ**п^{1} : **І**Сп^{123}ф^{1}**НО**ф^{3}**І**п^{2}ф^{1} **ДЗ**п^{1}ф^{1}
Ключові слова	Модель, університет, інноваційнийофіс, науковий парк, бізнес інкубатор, стартап, спіноф, ІТ-компанія, навчання, підтримка, фінансування, захист інтелектуальної власності

1 Вступ

Ця модель передбачає, що університетмає інноваційнуструктуру у вигляді наукового паркуі університетє засновникомнаукового парку.Модель передбачає діяльність ІТ-бізнес-інкубатора в рамках наукового парку та інноваційного офісу університету для підвищення ефективності залучення ІТ студентів до інноваційної та підприємницької діяльності, а також комерціалізації наукових розробок ВНЗ та інноваційних ІТ-продуктів.

Модель частково реалізована в Національному університеті «Львівська політехніка», зокрема створено Інноваційний офіс Львівської політехніки, розроблені стратегія Інноваційного офісу Львівської політехніки та довгостроковий план його роботи.

Мета

а) метою цієї моделі є:

підвищення ефективності функціонування наукових парків в Україні, шляхом включення в їх роботу Інноваційного офісу університету та ІТ-бізнес-інкубатора, що матиме наслідком:

- стимулювання інноваційної діяльності студентів в університетах за рахунок залучення студентів до виробництва інноваційних продуктів в межах наукового парку;
- стимулювання співпраці університету і компаній за рахунок залучення компаній в якості засновників та партнерів наукового парку;
- комерціалізація наукових розробок університету за рахунок діяльності Інноваційного офісу університету;
- участь університету у формуванні статутного капіталу наукового парку шляхом внесення до нього майнових прав на об'єкти інтелектуальної власності;
- підвищення вартості компаній за рахунок залучення наукових розробок, об'єктів інтелектуальної власності, висококваліфікованої робочої сили тощо.

Вказана мета досягається шляхом поєднання теоретичної та практичної складових навчання, включаючи виконання ІТ проектів в студентських командах на замовлення підприємств (як регіонального, так і національного рівня); надання консультативних послуг стосовно створення власного бізнесу, трансферу технологій, об’єктів інтелектуальної власності за участю бізнес-інкубатора та інноваційного офісу; створення юридичних осіб – партнерів наукового парку та юридичних осіб в межах бізнес-інкубатора.

б) цільова аудиторія

Зазначена модель призначена для керівників ВНЗ, інноваційних структур національного та регіонального рівня, викладачам, науковим співробітникам, студентам, власникам майнових та авторських прав на об’єкти інтелектуальної власності, керівників ІТ компаній. За допомогою цієї моделі можна побудувати схему співпраці між університетом та ІТ компанією в межах наукового парку, співпрацю університету з інноваційними структурами національного рівня через Інноваційний офіс університету, та можливі шляхи підвищення ефективності підприємницької та інноваційної діяльності студентів.

1.2 Сфера діяльності

Сфера використання цієї моделі - це інтеграція навчальної, наукової, підприємницької та інноваційної діяльностей студента ВНЗ, Інноваційного офісу університету, бізнес-інкубатора та Наукового парку.

а) визначити, які саме результати будуть отримані

Результатом створеної моделі є висококваліфіковані ІТ фахівці з поглибленою підготовкою в області інновацій та підприємництва з одного боку, та юридичні особи (стартапи, спінофи тощо), які виготовляють інноваційну продукцію, з іншого.

б) пояснити, що запропонована модель буде робити (що не робитиме, за необхідністю)

Модель сприяє підвищенню якості підготовки ІТ фахівців в Україні; тісній співпраці науки, освіти та бізнесу в створенні високотехнологічних продуктів; підвищенню частки інноваційної продукції з високою доданою вартістю у ВНП України.

с) визначити відповідні переваги, цілі і завдання якомога точніше:

У даному підрозділі буде визначено узагальнені переваги, цілі та завдання для загальних об’єктів:

с.1. Для Університету

Загальні цілі:

- отримання прибутку за рахунок комерціалізації інтелектуальної власності (в т.ч. результатів наукових досліджень);
- підвищення кваліфікації професорсько-викладацького складу за рахунок залучення їх до виконання проектів в ІТ індустрії – компаній партнерів наукового парку;
- підвищення якостіпідготовки за напрямками ІТ за рахунок теоретичної (нові дисципліни пов'язані з інноваційною та підприємницькою діяльністю) та практичної (участь у виконанні проектів наукового парку) складової підготовки фахівців;
- підвищення рейтингу університету на різних рівнях за рахунок досягнення вищевказаних цілей, а також підвищення впізнаваності бренду шляхом випуску інноваційної продукції компаніями наукового парку, співвласником яких є університет.

Загальні завдання:

- виступити співзасновником інноваційної структури регіонального рівня – Наукового парку;
- створити в університеті підрозділ для співпраці з ІС – Інноваційний офіс;
- створити в ІСу бізнес-інкубатор;
- решту завдань дивись в описі універсальної моделі (УСМОІПД).

Загальні переваги:

- можливість виступати засновником/співвласником прибуткових юридичних осіб в межах наукового парку;
- комерціалізація наукових розробок університету шляхом ліцензування майнових прав на об'єкти інтелектуальної власності, створення спінофів, стартапів тощо;
- поширення інформації про результати науково-дослідної діяльності університету через Інноваційний офіс для залучення потенційних замовників наукоємної продукції;

– інші переваги описані в універсальній моделі (УСМОІПД).

с.2. Для ІТ-Компанії

Загальні цілі:

– підвищення ринкової вартості компанії за рахунок залучення висококваліфікованих фахівців та інтелектуальної власності партнерів та засновників наукового парку;
– отримання висококваліфікованих кадрів за рахунок працевлаштування випускників університету, які пройшли додаткову теоретичну та практичну підготовку в науковому парку;
– зменшення ризиків при інвестуванні ресурсів в інноваційні проекти шляхом виконання таких проектів в науковому парку, із залученням ресурсів інноваційного офісу університету чи шляхом подальшої купівлі успішних стартапів.

Загальні завдання:

– виступити співзасновником чи партнером інноваційної структури регіонального рівня – Наукового парку;
– виділити ресурси (людські, фінансові та ін.) для організації навчального процесу студентів;
– надавати консультаційні послуги в рамках бізнес-інкубатора ІСу;
– решту завдань дивись в описі універсальної моделі (УСМОІПД).

Загальні переваги:

– преференції (нульова ставка ввізного мита, відсутність обов'язкового продажу валютної виручки, пільгові ставки орендної плати, залучення кредитних коштів на пільгових умовах тощо), передбачені законом України "Про наукові парки";
– можливість отримувати інформацію про наукові розробки вчених університету шляхом співпраці з Інноваційним офісом, що може слугувати джерелом ідей для участі в можливих стартапах і спінофах;
– можливість вирішення власних бізнес потреб за рахунок розміщень замовлень в науковому парку і, таким чином, зменшення собівартості продукції;
– зменшення витрат на підвищення рівня підготовки кандидатів на роботу у компанії;
– підвищення кваліфікації співробітників компанії шляхом виконання високотехнологічних проектів наукового парку та співпраці з інноваційним офісом університету;
– інші переваги описані в універсальній моделі (УСМОІПД).

с.3. Для Інноваційної структури – Наукового парку

Загальні цілі:

- розвиток науково-технічної та інноваційної діяльності в університеті;
- ефективне та раціональне використання наявного наукового потенціалу та матеріально-технічної бази для комерціалізації результатів наукових досліджень;
- підвищення ефективності діяльності партнерів наукового парку шляхом впровадження культури інновацій і підвищення конкурентоспроможності супутніх підприємств і установ, заснованих на знаннях;
- інші загальні цілі описані в універсальній моделі (УСМОІПД) та моделі Науковий парк– Інноваційна структура – Університет.

Загальні завдання:

– управління потоком знань і технологій між університетами, науково-дослідними інститутами, компаніями і ринками;
– сприяння створенню і росту компаній, заснованих на інноваціях, шляхом переміщення їх в бізнес інкубатор і передачі їм частини активів;
– наданняобладнаних відповідним чином приміщень, устаткування й інших додаткових послуг (в т.ч. організаційних та консультаційних);
– решту завдань дивись в описі універсальної моделі (УСМОІПД).

Загальні переваги:

– підвищення ефективності освіти в питаннях інновацій та підприємництва шляхом поєднання теоретичної (семінари, тренінги, консультації тощо) і практичноїскладової (проекти наукового парку, створення інноваційної ІТ продукції, створення і розвиток стартапів тощо);
– комерціалізація інтелектуальної власності університету шляхом співпраці з Інноваційним офісом та діяльності спільних компаній (спінофів);
– полегшення процесу трансформації інноваційної ідеї в успішний бізнес проект;
– преференції для засновників та партнерів, передбачені законом України "Про наукові парки".

1.3 Визначення, скорочення

Цей розділ має визначити всі терміни, абревіатури і скорочення, які використовуються у цьому документі.

Модель використовує скорочення універсальної моделі(УСМОІПД).

Додатково введено скорочення:

НП – науковий парк

ІО – інноваційний офіс

БІ – бізнес інкубатор

1.4 Посилання

Законодавче забезпечення інноваційної діяльності в Україні дивись в описі універсальної моделі (УСМОІПД).

2 Огляд моделі

Цей розділ має коротко представити контекст моделі і її структуру, а також обговорити передісторію моделі.

У цьому розділі також може підсумовувати недоліки та вигоди від обраної моделі, це може відноситися і до техніко-економічних обґрунтувань.

Цей розділ має також описати, яким чином модель запропоновує рішення на українському рівні.

Опис моделі має бути приведений у межах рішення моделі, що реалізується за даними високого рівня потоків та має встановити контекст моделі.

Модель спрямована на формування ефективної системи взаємозв’язків між підприємствами (компаніями), студентами та вченими університету, університетом та його представником в Інноваційній діяльності – Інноваційними офісами та Науковим парком і його складовою бізнес-інкубатором.

Модель безпосередньо пов’язана з діяльністю і послугами Наукового парку, який є інноваційною структурою, Інноваційним офісом, який забезпечує взаємодію Університету з інноваційними структурами і процеси трансферу технологій, а також бізнес інкубатора, який функціонує в межах Наукового парку. Таким чином, розглянемо основні функції та сфери діяльності зазначених структур.

Науковий парк – юридична особа, що створюється з ініціативи вищого навчального закладу шляхом об'єднання внесків засновників для організації, координації, контролю процесу розроблення і виконання проектів наукового парку. Метою створення наукових парків є розвиток науково-технічної та інноваційної діяльності у вищих навчальних закладах. Партнерами наукового парку є суб'єкти господарювання, що уклали з науковим парком договір про партнерство. При цьому, згідно Закону України "Про наукові парки", однією з основних функцій наукових парків є "залучення студентів, випускників, аспірантів, науковців та працівників вищого навчального закладу до розроблення і виконання проектів наукового парку; сприяння розвитку та підтримка малого інноваційного підприємництва; організація підготовки, перепідготовки та підвищення кваліфікації спеціалістів, необхідних для розроблення і реалізації проектів наукового парку". Як бачимо, ці функції повністю відповідають основним задачам даного Темпус проекту, а тому розроблення моделі взаємодії

університету і компаній, а також моделі стимулювання інноваційної діяльності студентів в університетах, доцільно заснувати на концепції діяльності наукового парку, одним із засновників якого є ВНЗ.

До джерел фінансування наукового парку належать: кошти статутного та інших фондів наукового парку; фінансові надходження від діяльності наукового парку; інвестиції, надані науковому парку; благодійні внески для розвитку наукового парку та забезпечення реалізації проектів наукового парку; кошти державного та місцевих бюджетів; кошти замовників; а також інші надходження, не заборонені законодавством України.

Для реалізації такої моделі обов’язковими об’єктами стають:

1. Університет з реалізованими процесами $Н^1$, $Н^2$, $Ф^1$, $П^1$, $П^3$, $ЗІВ^1$, $ЗІВ^2$. При цьому процеси $П^1$, $П^3$, $ЗІВ^1$ та $ЗІВ^2$ реалізуються в рамках Інноваційного офісу.
2. ІТ компанія регіонального рівня – з реалізованими процесами $Н^1$, $П^1$, $П^3$, $Ф^1$, $ЗІВ^3$.
3. Інноваційна структура регіонального рівня – Науковий парк, співзасновником якого є Університет, з реалізованими процесами $Н^2$,$Н^3$, $П^1$, $П^2$,$П^3$, $Ф^1$, $Ф^2$, $Ф^3$.
4. Недержавні організації національного та регіонального рівнів – з реалізованим процесом $Ф^3$.
5. Інвестори національного та регіонального рівнів – з реалізованими процесами$П^2$ та $Ф^1$.
6. Державні заклади національного та регіонального рівнів – з реалізованими процесами $П^1$ (регіональний рівень) та $П^1$, $Ф^1$ (національний рівень).

Необов'язковими об'єктами моделі є:

1. ІТ компанія національного рівня.
2. Інноваційна структура національного рівня, взаємодія з якою здійснюється через Інноваційний офіс (насамперед з процесами $П^1$, $П^2$,$П^3$, $Ф^1$).

Усі ці об’єкти інтегруються за допомогою відповідних процесів.У таблиці 10 наведені процеси та об’єкти які беруть участь у них.

Таблиця 10 - Процеси та об’єкти моделі

Процеси	Об’єкт **У**	Об’єкт **ІСу**	Об'єкт **ІТК**	Об’єкт **ДЗ**	Об’єкт **І**	Об’єкт **НО**
$Н^1$	студент повинен володіти сучасними ІТ технологіями та розуміти перспективи їх розвитку		студент повинен вміти створювати принципово нові продукти та сервіси, висловлювати та презентувати власні ідеї			
$Н^2$	студент повинен володіти основами економічної теорії, підприємницької діяльності, податкового законодавства	студент повинен вміти розрізняти у чому переваги різних юридичних осіб, обирати найбільш ефективну схему реєстрації юридичної особи; володіти положеннями чинного законодавства в сфері підприємництва та бухгалтерського обліку				
$Н^3$		студент повинен знати принципи інвестиційної діяльності;класифікацію та принципи пошуку джерел фінансування проекту; основи спілкування з інвесторами				
$П^1$	студент повинен отримати підтримку в: – організації взаємодії з експертами; – організації взаємодії з науковим парком.	студент повинен отримати підтримку в: – наданні приміщень для організації власного бізнесу; – організації зустрічей та різноманітних заходів; – організації групової роботи над проектами наукового парку; – організації взаємодії з експертами; – вирішенні можливих конфліктів під час сумісної роботи.	студент повинен отримати підтримку в: – наданні місця для різноманітних заходів; – організації зустрічей та заходів; – організації групової роботи над проектами ІТК; – організації взаємодії з експертами.	студент має отримати підтримку в: – організації зустрічей та різноманітних заходів.		

П[2]		студент повинен отримати економічну підтримку, а саме: – проведення необхідних розрахунків у бізнес моделі; – обрахування необхідних ресурсів на різних етапах реалізації інноваційного проекту; – допомога у підготовці інноваційних продуктів та послуг для участі у конкурсах, виставках та інше; – послуги бухгалтера з оподаткування; – прогноз фінансової привабливості інноваційного проекту; – проведення економічної експертизи інноваційного проекту.			студент повинен отримати економічну підтримку, а саме: – оцінку фінансової привабливості інноваційного проекту; – проведення економічної експертизи інноваційного проекту.	
П[3]	студент повинен отримати юридичну підтримку з питань захисту інтелектуальної власності (ІВ)	студент має отримати юридичну підтримку з питань ведення підприємницької діяльності стартапу	студент повинен отримати юридичну допомогу			
Ф[1]	університет може фінансувати інноваційні проекти з позабюджетних коштів	студент може отримати кошти наукового парку на розвиток власного інноваційного проекту (стартапу)	компанія може фінансувати інноваційні проекти з власних коштів	ДЗ національного рівня можуть фінансувати інноваційні проекти за бюджетні кошти	інвестори фінансують інноваційні проекти власними коштами	
Ф[2]		студент може отримати на розвиток власного інноваційного проекту (стартапу) кошти інвесторів, знайдених за допомогою наукового парку				

Ф[3]		студент може отримати на розвиток власного інноваційного проекту (стартапу) кошти спільноти, збір яких організовано науковим парком				студент має отримати фінансування від спільноти, у вигляді пожертвування
ЗІВ[1]	студент повинен отримати необхідну допомогу щодо реєстрації об’єкту ІВ					
ЗІВ[2]	студент має отримати допомогу щодо впровадження вже зареєстрованої ІВ і трансферу технологій					
ЗІВ[3]			компанія організовує та підтримує заохочувальні та мотиваційні заходи в сфері ІВ (конкурси, змагання, семінари тощо)			

Послідовність дій у моделі є наступною:

1. Науковий парк, одним із засновників якого є університет, містить в своїй структурі бізнес інкубатор, а університет створює в своїй структурі інноваційний офіс для взаємодії з ІС;
2. Місією інноваційного офісу є інформаційна підтримка та сприяння інноваційної діяльності університету, передача результатів наукових досліджень і технологічних розробок створених науковцями університету на національні та міжнародні ринки, юридична допомога і технологічний супровід в галузі захисту прав інтелектуальної власності;
3. Задачами діяльності ІТ-бізнес-інкубатора є надання ресурсів стартапам на початкових етапах їх життєвого циклу з метою сприяння у набутті ними фінансової самостійності;
4. Автор ідеї (чи власник майнових прав на винахід) звертається в науковий парк, де отримує початкові консалтингові послуги, необхідні для представлення цієї ідеї інвесторам (складання бізнес-плану, технічна експертиза тощо);
5. В межах ІТ-бізнес-інкубатора ініціатор стартапу (автор ідеї чи власник майнових прав) отримує можливість організувати роботу офісу стартапу (приміщення, юридична адреса, секретаріат та ін.) та підібрати команду для виконання проекту;
6. Паралельно з п. 5 ініціатор стартапу отримує подальші консалтингові послуги, які за потреби включають трансфер технологій для підвищення інвестиційної привабливості стартапу, та послуги із пошуку та залучення інвестицій/венчурного капіталу;
7. На етапі 6 науковий парк (університет) може вкладати власні ресурси (головним чином нефінансові, такі як інтелектуальна власність, надання в оренду приміщень, консалтинг тощо) у розвиток стартапу;
8. На етапі 6 компанії (не тільки засновники наукового парку) можуть вкладати власні ресурси – як фінансові, такі як прямі інвестиції, так і нефінансові, такі як експертна оцінка проектів – у розвиток стартапу з отриманням в подальшому частки власності в новоствореній компанії, яка виробляє інноваційний ІТ продукт чи майнових прав на винаходи, зроблені в ході реалізації стартапу;
9. Після набуття стартапом фінансової самостійності ІТ-бізнес-інкубатор (а відтак науковий парк та його засновники) можуть отримати частку власності в новоствореній компанії, яка виробляє інноваційний ІТ продукт;
10. Потенційні замовники можуть звертатись до інноваційного офісу із запитами та пропозиціями щодо вирішення власних бізнес потреб, таким чином стимулюючи інноваційну діяльність наукового парку та комерціалізацію наукових розробок університету;
11. ІТ компанії можуть звертатись до інноваційного офісу з метою пошуку та захисту прав інтелектуальної власності, використання об'єктів інтелектуальної власності,

що належать науковому парку, а також для пошуку перспективних працівників компанії в IT-бізнес-інкубаторі наукового парку;

12. Студенти можуть звертатись до інноваційного офісу з метою отримання консалтингових послуг (навчання) в галузі інноваційної та підприємницької діяльності; долучення до реалізації стартапів/проектів; отримання практичного досвіду шляхом виконання проектів на замовлення компаній; отримання юридичної допомоги і технологічного супровіду в галузі захисту прав інтелектуальної власності тощо.

Архітектура моделі

Архітектура моделі представлена на рисунку 12.

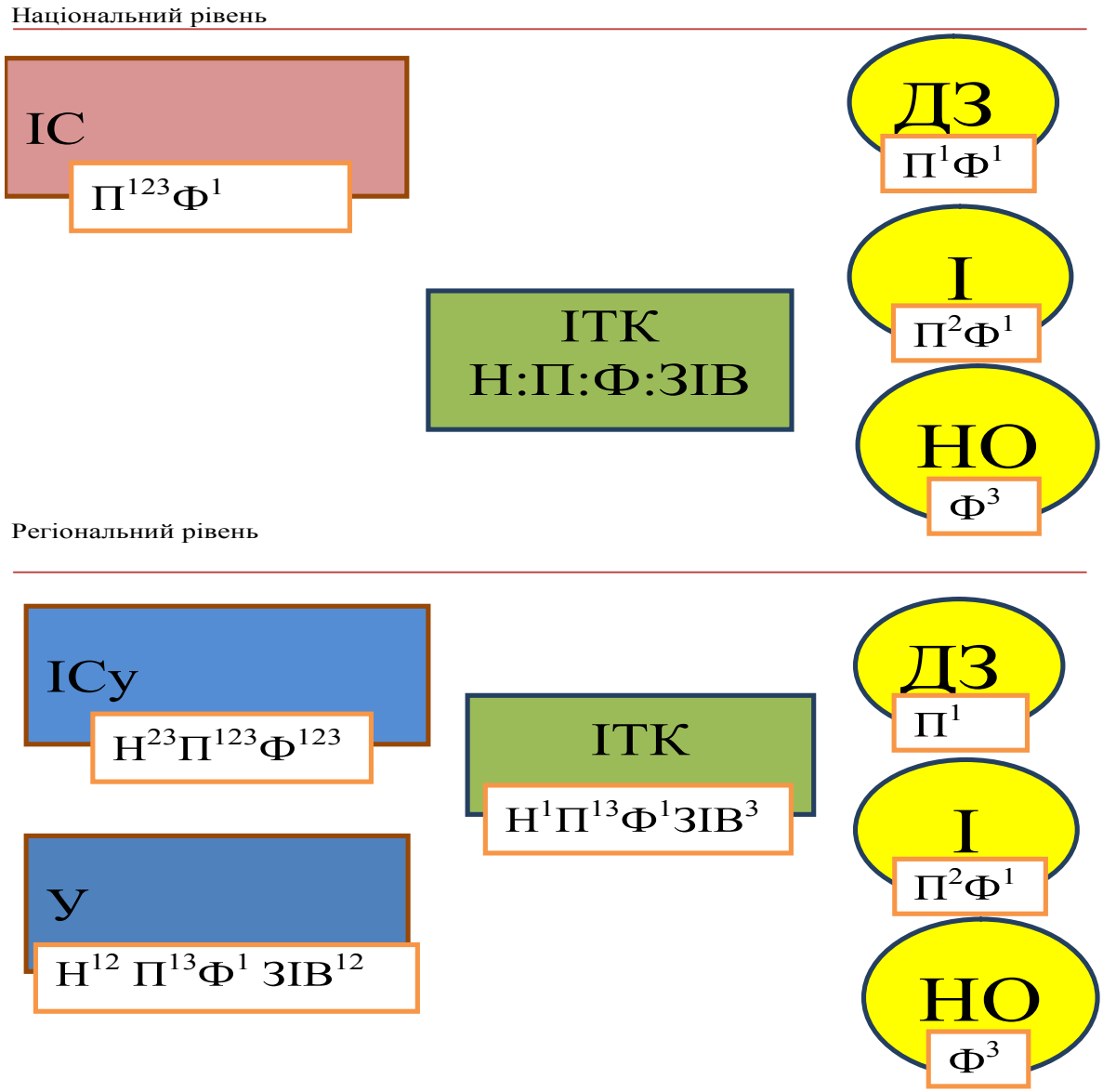

Рисунок 12 – Модель Науковий парк – Інноваційнийофіс – Університет

Ун^{12}п^{13}ф^{1}зів^{12} **ІС**ун^{23}п^{123}ф^{123} **НО**ф^{3} **І**п^{2}ф^{1} **ДЗ**п^{1}**: ІС**п^{123}ф^{1}**НО**ф^{3} **І**п^{2}ф^{1}**ДЗ**п^{1}ф^{1}

2.1 Інфраструктурні послуги

Інфраструктурні послуги мають бути описані для обраної моделі.

У кожного з указаних об’єктів моделі обов’язкові інфраструктурні послуги описані для універсальної моделі (УСМОІПД), а також інфраструктура послуг, пов’язана з діяльністю Наукового парку, яка описана в моделі Науковий парк– Інноваційна структура – Університет.

Основними послугами та функціями наукового парку є:

– залучення студентів, випускників, аспірантів, науковців та працівників університету до розроблення і виконання проектів наукового парку;

– організація підготовки, перепідготовки та підвищення кваліфікації спеціалістів, необхідних для розроблення і реалізації проектів наукового парку;

– створення нових видів інноваційного продукту, здійснення заходів щодо їх комерціалізації, організація та забезпечення виробництва наукоємної, конкурентоспроможної інноваційної продукції;

– захист та представництво інтересів засновників і партнерів наукового парку в органах державної влади та органах місцевого самоврядування, а також у відносинах з іншими суб'єктами господарювання під час організації та виконання проектів наукового парку;

– правове та консалтингове забезпечення засновників і партнерів наукового парку, надання патентно-ліцензійної допомоги;

Інфраструктура послуг Інноваційногоофісу:

– маркетинг наукових досліджень університету шляхом формування різних видів інформаційних ресурсів та проведення інформаційних заходів;

– передача результатів наукових досліджень і технологічних розробок університету на національні та міжнародні ринки;

– інформаційна підтримка інноваційної діяльності університету та трансферу технологій;

– юридична допомога технологічний супровід в сфері захисту прав інтелектуальної власності;

– консалтингові послуги для власників майнових прав на винаходи, авторів наукових та інноваційних розробок, студентів, які хочуть брати участь в інноваційній діяльності наукового парку.

Інфраструктура послуг Бізнес-інкубатора:

– консалтинг/бізнес-планування для починаючих і потенційних підприємців;

– подальший супровід та залучення інвестицій в стартапи;

– трансфер технологій, проведення семінарів і тренінгів і т.д.;

– адміністративні і технічні послуги (телефон, секретаріат, приміщення для конференцій/зустрічей тощо);

– надання приміщення для офісів на умовах оренди за цінами нижчими від ринкових і з гнучкими умовами одержання додаткового місця за вимогою.

2.2 SWOT аналіз

Таблиця 11 – SWOT Аналіз для моделі Науковий парк – Інноваційнийофіс – Університет

SWOT	Позитивний вплив	Негативний вплив
Внутрішнє середовище	**Сильні сторони**	**Слабкі сторони**
ВНЗ	1. Повна підтримка менеджменту університету щодо налагодження ефективної роботи наукового парку. 2. Підвищення якості освіти ІТ студентів. 3. Можливість комерціалізації наявної інтелектуальної власності та створення інноваційного ІТ продукту. 4. Можливість використання приміщень університету для розміщення наукового парку. 5. Потужний пакет інтелектуальної власності університету.	1. Страх наукових працівників передавати свої наукові розробки в стартапи і спінофи. 2. Відсутність інноваційної культури здійснювати трансфер наукових розробок підприємствам. 3. Науковці більше зацікавлені до публікації наукових результатів, а не до їх комерціалізації. 4. Недостатнє розповсюдження інформації про результати НДР серед потенційних споживачів науково-технічної продукції. 5. Недостатньо опрацьовані критерії оцінювання результатів НДР з точки зору інвестиційної привабливості.
Студент	1. Отримання практичного досвіду та знань в галузі інновацій та підприємництва. 2. Створення власних продуктів; 3. Можливість отримати кваліфіковані консультації експертів та фахівців інноваційного офісу. 4. Отримання юридичної підтримки в області ІВ. 5. Можливість розпочати власний бізнес на пільгових умовах в межах бізнес інкубатора.	1. Відсутність мотивації у студентів, випускників, аспірантів тощо у розвитку власного бізнесу. 2. Недостатні фінансові ресурси. 3. Відсутність практичного досвіду у створенні комерційних продуктів. 4. Недостатній досвід професійної діяльності.

Компанія	1. Кваліфікований склад працівників – команд виконавців проектів. 2. Фінансові та ресурсні можливості компаній – партнерів та засновників наукового парку. 3. Наявність кваліфікованих фахівців, які можуть виступати в ролі експертів та менторів в студентських стартапах. 4. Наявність замовників, потреби яких вимагають інноваційних рішень. 5. Зниження ризиків при створенні інноваційних продуктів та проведенні НДДКР.	1. Відсутність мотивації у кваліфікованих фахівців виступати в ролі експертів та менторів в студентських стартапах. 2. Відсутність необхідного сучасного обладнання для виробництва високотехнологічної продукції. 3. Недостатня кваліфікація працівників в сфері розвитку інновацій. 4. Відсутність мотивації керівництва компаній, що займаються аутсорсингом, у розвитку інновацій; 5. Відсутність мотивації у підтримці стартапів-конкурентів.
SWOT	**Позитивний вплив**	**Негативний вплив**
Зовнішнє середовище	**Можливості**	**Загрози**
ВНЗ	1. Звернення НП щодо державного замовлення на поставку продукції, виконання робіт і надання послуг розглядається у пріоритетному порядку. 2. Можливість трансферу технологій у ІС та ІТК національного рівня. 3. Можливість бути засновником юридичних осіб та/або їх об'єднань для організації та виконання проектів наукового парку. 4. Отримання інвестицій у власні інноваційні розробки, що реалізуються в рамках НП.	1. Зміни чинного законодавства стосовно організації та роботи наукових парків чи державного регулювання діяльності у сфері трансферу технологій. 2. Недостатнє фінансове забезпечення діяльності наукових парків з боку держави. 3. Відсутність інноваційних компаній, що хочуть співпрацювати з університетами. 4. Неотримання погодження Міністерства освіти і науки України на створення наукового парку. 5. Відсутність механізму отримання прибутку від ІС, в яких У не є засновником.
Студент	1. Отримання юридичної та технічної допомоги від Інноваційного офісу університету в галузі захисту авторських прав (ІР). 2. Отримання бюджетного фінансування від ДЗ національного рівня. 3. Залучення інвестицій від І як регіонального, так і національного рівня. 4. Отримання організаційного підтримки від ІС національного рівня через співпрацю з інноваційним офісом. 5. Формування команди для роботи над інноваційним проектом.	1. Обмежений попит на інноваційні пропозиції в середині країни. 2. Недостатня доступність коштів, необхідних для подолання прогалини між інноваційною ідеєю та її розробленням. 3. Обмеження майнових прав на використання і розпорядження технологіями та об'єктами права ІВ, створених із залученням державних коштів. 4. Зміна податкового законодавства.

Компанія	1. Повне або часткове (до 50%) безвідсоткове кредитування проектів за рахунок державного бюджету. 2. Компенсація державою відсотків, сплачуваних виконавцями проектів комерційним банкам за кредитування проектів. 3. Залучення іноземних партнерів та інвесторів за рахунок звільнення від сплати ввізного мита на обладнання, комплектуючі та матеріали, необхідні для проектів наукового парку. 4. Підвищення вартості бізнесу шляхом залучення інтелектуальної власності університету та інших партнерів наукового парку. 5. Отримання пакету ІВ шляхом проведення конкурсів, змагань, ярмарок інноваційних ідей.	1. Зміни чинного законодавства стосовно спеціального режиму діяльності наукових парків. 2. Політична нестабільність в країні. 3. Відсутність мотивації у підприємств України виступати партнером чи засновником наукових парків. 4. Низька платоспроможність вітчизняних споживачів інноваційних продуктів. 5. Відсутність зацікавленості фінансових установ у підтримці інноваційних проектів.

3 Структура моделі

Цей розділ має надати достатню інформацію для команди впровадження.

Впровадження моделі передбачає створення Наукового парку університетом в якості одного із засновників, організацію діяльності Інноваційного офісу університету табізнес-інкубатора в межах створеного Наукового парку;налагодження ефективної системи взаємозв’язків між університетом між університетом та його Інноваційним офісом, науковим парком та його бізнес-інкубатором та підприємствами – учасниками наукового парку.

Для створення наукового парку, згідно закону України «Про наукові парки» необхідно:

– розробити установчі документи наукового парку – засновницький договір та статут;
  - у засновницькому договорі про створення наукового парку визначаються зобов'язання засновників створити науковий парк, порядок їх спільної діяльності щодо його створення, умов передання науковому парку майна та нематеріальних активів засновників;
  - у статуті наукового парку зазначаються найменування юридичної особи, мета, завдання та функції наукового парку, відомості про склад засновників, розмір і порядок створення статутного та інших фондів, порядок розподілу прибутку і збитків, органи управління науковим парком, їх компетенція, порядок прийняття ними рішень, порядок вступу до наукового парку та виходу з нього, порядок ліквідації тощо;

- отримати погодження центрального органу виконавчої влади, що реалізує державну політику у сфері науки та інновацій, в порядку, визначеному Кабінетом Міністрів України;
- оскільки одним і засновників Наукового парку є університет, отримати погодження Міністерства освіти і науки України;
- науковий парк набуває статусу юридичної особи з дня його державної реєстрації у встановленому законом порядку.

Інноваційний офіс створюється наказом ректора, діяльність такого офісу регулюється положенням, яке необхідно розробити на основі стратегії інноваційного офісу університету та плану довгострокового розвитку.

3.1 Методи моделі та стандарти

Модель, яка розроблена, має бути чітко названа та містити посилання на інші моделі. Короткий опис моделі може бути доданий тут для допомоги читачів, не знайомих з моделлю.

Більш детальний огляд моделі представлений у пункті 2.

3.2 Стандарти документування та система позначень

Цей розділ має пояснити усі угоди про імена, що використовуються. Має містити угоди для іменування процесів, і, можливо, інших структур.

Іменування та позначення процесів та об’єктів зроблено у відповідності до універсальної моделі – УСМОІПД.

3.3Невирішені питання

Цей розділ має представити детальну інформацію про виявлені проблеми, які залишаються невирішеними на дату видачі цього документа.

Не визначено механізм мотивації та залучення студентів для роботи над проектамиНаукового парку.

Не визначено формат мотиваційних заходів ЗІВ[3] та принципи розподілу майнових прав на об'єкти ІВ, створені в ході таких заходів.

Не визначено механізм захисту конфіденційної інформації (NDA) при виконанні в межах наукового парку проектів на замовлення клієнтів ІТК виконавцями, що не є штатними співробітниками ІТК, оскільки як правило NDA укладається між ІТК та замовником.

Модель «Інноваційна структура національного рівня– Інноваційна структура регіонального рівня– Університет»

У^{123}п^{1}зів^{1} ІСн^{123}п^{123}ф^{12}зів^{123} Іф^{2} ДЗп^{1}: ІСн^{123}п^{123}ф^{12}зів^{123} Іф^{2} ДЗп^{1}

Назва	Інноваційна структура національного рівня – Інноваційна структура регіонального рівня – Університет **У**н^{123}п^{1}зів^{1} **І**Сн^{123}п^{123}ф^{12}зів^{123} **І**ф^{2} **ДЗ**п^{1}**: І**Сн^{123}п^{123}ф^{12}зів^{123} **І**ф^{2} **ДЗ**п^{1}
Ключові слова	Модель, університет, інноваційна структура, інвестор, бізнес-ангел, акселератор, стартап, ІТ-компанія, навчання, підтримка, фінансування, захист інтелектуальної власності

1 Вступ

Ця модель передбачає, що в університеті нема окремої інноваційноїструктури. Але функції з інноваційної діяльності виконує підрозділ університету. Університет співпрацює з інноваційними структурами регіонального та національного рівнів.Студентичерезуніверситетський інноваційний підрозділспівпрацюють з зовнішньою інноваційною структурою для комерціалізації результатів інноваційної діяльностівід запускуідей до створенняготовогопродукту.

Модель можна використовувати як діючу, впроваджена в Україні на прикладі співпраці Харківського Національного університету радіоелектроніки та інноваційної структури EastLab.

Мета

а) метою цієї моделі є:

формалізація співпраці студентів з підприємницької та інноваційної діяльності та зовнішньої до університету інноваційної структури, а саме:

- зовнішня експертиза інноваційної ідеї;
- допомога у створенні команди проекта;
- допомога у керівництві проектом – менторство;
- допомога у створенні бізнес-плану проекта;
- допомога у пошуку інвесторів;

- допомога студентам у процесі створення юридичної особи для здійснення підприємницької діяльності;
- допомога у створенні нового інноваційного конкурентоспроможного ІТ - продукту, у тому числі технологічні тренінги;
- рекомендації щодо створення умов для підвищення підприємницької та інноваційної діяльності студентів університетів за допомогою співпраці з Інноваційною структурою.

Це досягається шляхом створення студентських команд для розробки інноваційних ІТ - продуктів або послуг та подальшої їх співпраці із зовнішньою інноваційною структурою задля організації юридичних осіб, діяльність яких націлена на роботу на ринку виробництва власних ІТ- продуктів в Україні. Створені юридичні особи є незалежними від університету та отримують усі консультаційні послуги з питань законодавства та юридичної підтримки, послуги з набуття спеціальних знань та вмінь, маркетингу, залучення інвесторів, проведення різних видів експертизи, технічної допомоги, просування ІТ - продукту на ринку – від Інноваційної структури.

б) цільова аудиторія

Означена модель може бути цікавою керівникам ВНЗ, інноваційних структур регіонального та національного рівнів, а також викладачам, науковим дослідникам, студентам. За допомогою цієї моделі можна зробити системні висновки щодо розуміння як ефективно налагодити взаємодію між інноваційною структурою, університетом, студентами, усіма можливими об’єктами інноваційної та підприємницької діяльності.

1.2 Сфера діяльності

Сфера використання цієї моделі - це співпраця студента ВНЗ. Університету з Інноваційною структурою регіонального і/або національного рівнів задля навчальної, підприємницької та інноваційної діяльностей.

а) визначити, які саме результати будуть отримані

Результатом створення означеної моделі є – нові юридичні особи (ІТ - компанії), або фонди.

б) пояснити, що запропонована модель буде робити (що не робитиме, за необхідністю)

Використання даної моделі сприятиме збільшенню кількості інноваційних продуктів у глобальному аспекті , а також кількості юридичних осіб.

с) визначити відповідні переваги, цілі і завдання якомога точніше:

У даному підрозділі буде визначено узагальнені переваги, цілі та завдання для загальних об'єктів:

с.1. Для Університету

Загальні цілі:

- збільшити рейтинг ВНЗ за рахунок виходу на ринки інноваційних ІТ- продуктів, створених за участю студентів університету;
- суттєво збільшити кількість створених інноваційних продуктів та послуг. На начальних етапах створення інноваційного продукту залучення менторів з числа викладачів та фахівців ВНЗ;
- суттєво збільшити кількість створених за участю студентів нових підприємств;
- підвищити якість навчання за напрямками ІТ:
  - можливість використання в навчальному процесі нових технологій що використовувались при створенні інноваційних продуктів;
- підвищити якість інноваційних проектів:
  - зовнішня експертиза проекту;
  - налагодження зв'язків з інвесторами, бізнес ангелами;
  - презентація студентських розробок на глобальних ринках;
  - інформаційна підтримка студентських проектів

Загальні завдання:

- решту завдань дивись в описі універсальної моделі (УСМОІПД).

Загальні переваги: дивись в описі універсальної моделі (УСМОІПД).

с.2. Для ІТ-Компанії

Загальні цілі, завдання та переваги: дивись в описі універсальної моделі (УСМОІПД).

с.3. Для Інноваційної структури

Загальні цілі:

- Менторство - робота з підприємцями фахівцями різних напрямків. Це можуть бути технологічні, фінансові, юридичні фахівці, бізнес- консультанти. Для роботи в інноваційних структурах запрошуються успішні підприємці, активно проводяться освітні програми , майстер - класи, коучинг.

– Навчання - крім менторства і консультацій безпосередньо за проектом, є майстер - класи, стажування, лекції, воркшопи в суміжних областях. Таким чином, команди можуть добрати знання, які виявляться необхідними надалі для розвитку бізнесу.
– Інфраструктура – інноваційні структури (Акселератори), що підтримують стартапи, які часто запускаються на базі фондів, бізнес-інкубаторів, технопарків. Акселератори надають проектам офісний простір для роботи. Команда забезпечується офісною технікою, доступом в Інтернет. Це обумовлює локальну прив'язку акселераторів: командам потрібно переїхати в місто проведення програми.
– Інформаційна підтримка – інноваційні структури є брендами, володіють зв'язками і медійним впливом, тому проекти отримують широке висвітлення в пресі ще на момент потрапляння в програму.
– «Передпосівні» («pre-seed») інвестиції - фінансова підтримка необхідна стартапам для входження в програму. У багатьох інноваційних структурах інвестиційні партнери беруть участь на етапі розгляду заявок, і тільки ті проекти, які отримують «передпосівні інвестиції», можуть брати участь у далі . «Pre-seed інвестиції» покривають витрати команди на протяг роботи в стартапі і дозволяють замовляти сторонні розробки для підготовки прототипу проекту .
– Зв'язки з інвесторами. Стартапи, що працюють в інноваційних структурах, спочатку привертають увагу інвесторів.

Загальні завдання: дивись в описі універсальної моделі (УСМОІПД).

Загальні переваги: дивись в описі універсальної моделі (УСМОІПД).

1.3 Визначення, скорочення

Цей розділ має визначити всі терміни, абревіатури і скорочення, які використовуються у цьому документі.

Модель використовує скорочення універсальної моделі (УСМОІПД).

Інноваційні структури - Акселератори підтримують стартапи, які часто запускаються на базі фондів, бізнес-інкубаторів. На короткий термін команда проекту поміщається в такі умови, які дозволяють форсовано створити проект або прототип проекту, досить сильний для виходу на ринок і отримання інвестицій.

Характерними ознаки акселераційних програм для стартапів:

– Програма працює циклами, які тривають обмежений період часу (від 3 до 6 місяців), в одному циклі бере участь обмежена кількість проектів;

– Проекти представлені невеликими командами, які мають початковий прототип або оформлену концепцію. Акселератори не працюють з одиничними підприємцями. Проекти проходять сильну конкуренцію для участі (у програму потрапляють від 2 % до 6 % команд, які подали заявки).

– Проектам виділяються передпосівні інвестиції, які витрачаються на забезпечення життя команди і розробку прототипу. Інвестиції надаються в обмін на невелику частку в проекті для інвестора.

– Акселератори забезпечують проектам сильну експертну підтримку, навчання, зв'язку з потенційними партнерами, інвесторами, висвітлення проекту в ЗМІ.

– Програма передбачає інтенсивну роботу над проектом, учасники працюють над проектом повний робочий день (часте вимога багатьох програм - піти з основної роботи).

Більшість цих особливостей властиві всім бізнес-акселератору. Вони відрізняють акселераційним програми від інших моделей підтримки бізнесів на ранній стадії.

1.4 Посилання

Законодавче забезпечення інноваційної діяльності в Україні дивись в описі універсальної моделі (УСМОІПД).

2 Огляд моделі

Цей розділ має коротко представити контекст моделі і її структуру, а також обговорити передісторію моделі.

У цьому розділі також може підсумовувати недоліки та вигоди від обраної моделі, це може відноситися і до техніко-економічних обґрунтувань.

Цей розділ має також описати, яким чином модель запропоновує рішення на українському рівні.

Опис моделі має бути приведений у межах рішення моделі, що реалізується за даними високого рівня потоків та має встановити контекст моделі.

Модель безпосередньо пов’язана з діяльністю і послугами зовнішньої інноваційної структури. Отже для більш детального розгляду даної моделі необхідно з’ясувати яка мета зовнішньої інноваційної структури, які послуги пропонує зовнішня інноваційна структура для співробітництва, з ким може співпрацювати зовнішня інноваційна структура, тощо

Зовнішня інноваційна структура це є Бізнес-інкубатор, бізнес-акселератор або венчурний фонд. Метою Бізнес-акселератора є підтримка бізнесів на ранній стадії, яка передбачає інтенсивний розвиток проекту в найкоротші терміни. Для швидкого виходу на ринок проекту забезпечуються інвестування, інфраструктура, експертна та інформаційна підтримка. Акселератори являють собою обмежені за часом програми підтримки стартапів, які часто запускаються на базі фондів, бізнес-інкубаторів, технопарків. На короткий термін

команда проекту поміщається в такі умови, які дозволяють форсовано створити проект або прототип проекту, досить сильний для виходу на ринок і отримання інвестицій.

Метою бізнес-інкубатора є:

– прискорення створення нових малих підприємств, підвищення їх життєстійкості, стійкості та конкурентоспроможності;

– полегшення доступу до різного роду ресурсів;

– активізація інноваційної діяльності;

– створення нових виробництв з метою створення нових робочих місць;

– формування стандартів професійної бізнесу серед підприємців малого бізнесу;

– поширення передового вітчизняного та зарубіжного досвіду.

Задачами інкубатора є:

– надання в оренду приміщення та забезпечення офісного обслуговування (приміщення під офіс , допоміжні та виробничі приміщення, виставкові площі);

– забезпечення функціонування різних видів зв'язку, наявність обладнання та оргтехніки колективного користування;

– надання поштових та секретарських послуг;

– комплексне та кваліфіковане обслуговування суб'єктів малого підприємництва на різних етапах розвитку;

– надання консультативної допомоги починаючим малим фірмам з економіко-правових і технологічних питань;

– надання адресної методичної та освітньої підтримки малим підприємствам;

– проведення маркетингових досліджень;

– розробка бізнес-планів фінансово-господарської діяльності підприємств, обґрунтування інвестицій і пошук інвесторів;

– аналіз фінансово-господарської діяльності підприємств;

– створення умов для розширення міжрегіонального співробітництва малих підприємств;

– проведення для фізичних та юридичних осіб семінарів, конкурсів, конференцій, курсів та інших заходів за сучасними методиками навчання підприємництву.

Метою венчурного фонду є інвестиції в цінні папери або частки підприємств з високим або відносно високим ступенем ризику в очікуванні надзвичайно високого прибутку.

Для реалізації такої моделі обов’язковими об’єктами стають:

1. Університет з реалізованими процесами $Н^1$, $Н^2$,$Н^3$, $П^1$, $ЗІВ^1$.

2. Інноваційна структура регіонального та національного рівня з реалізованими процесами $Н^1$, $Н^2$,$Н^3$, $П^1$, $П^2$, $П^3$, $Ф^1$, $Ф^2$, $ЗІВ^1$,$ЗІВ^2$, $ЗІВ^3$.
3. Інвестори національного та регіонального рівнів – з реалізованим процесом $Ф^2$.
4. Державні заклади національного та регіонального рівнів – з реалізованими процесами $П^1$.

Усі ці об’єкти інтегруються за допомогою відповідних процесів.

У таблиці 12 наведені процеси та об’єкти які беруть участь у них.

Послідовність дій у моделі є наступною:

1. Учасниками процесу можуть виступати студенти, аспіранти, викладачі, наукові співробітники Університету, ментори, експерти і спеціалісти ІТ-компаній, надалі Учасники.
2. Студент генерує ідею.
3. З ідеєю він звертається до Інноваційної структури з проханням провести експертизу цієї ідеї на конкурентоспроможність, реальність реалізації, новизни, тощо.
4. Після проходження експертизи і отримання позитивного відзиву студент стає членом команди для роботи над своєю ідеєю в Інноваційній структурі.
5. Учасники подають свою ідею до інноваційної структури - бізнес інкубатору регіонального або національного рівня.
6. Якщо ідея отримує підтримку з боку інноваційної структури, то команда починає працювати над ідеєю в межах Інноваційної Структури – бізнес-інкубатору. Студенти, аспіранти працюють самостійно, або за допомогою менторів.
7. На етапі роботи над ідеєю в інноваційній структурі очікується отримання конкурентоспроможного ІТ - продукту.
8. Для комерціалізації ідеї стартапу Студенти, що працюють над реалізацією ідеї мають створити юридичну особу у вигляді підприємства будь-якої форми власності або стати приватним підприємцем.
9. Інноваційна структура залучає інвесторів, надає допомогу з розробки та професійних консультацій і співпрацює з юридичними особами над ідеєю стартапа. Поступово перетворює стартап в готовий продукт. Цей продукт позиціонують на ринку, просувають та реалізують його.
10. Прибуток від реалізації готового продукту розподіляється між юридичними особами, що брали участь у його створенні за відповідним договором.

Таблиця 12 - Процеси та об’єкти моделі

Процеси	Об’єкт **У**	Об’єкт **ІС**	Об’єкт **ДЗ**	Об’єкт **І**
$Н^1$	студент має вміти створювати нові продукти і сервіси.	студент має вміти описувати та презентувати власні ідеї	студент має вміти описувати та презентувати власні ідеї	
$Н^2$	студент має вміти створювати власний бізнес	студент має вміти розрізняти у чому переваги різних юридичних осіб, обирати найбільш ефективну схему реєстрації юридичної особи		
$Н^3$	студент має вміти представляти інформацію інвесторам, використовувати правила інвестування і повернення інвестицій.	студент має вміти представляти інформацію інвесторам, на що треба робити наголос при співбесідах та перемовинах з інвесторами, як саме слід вести себе з інвестором під час фінансування	студент має вміти представляти інформацію інвесторам	
$П^1$ організаційна підтримка	студент має отримати підтримку в: – організації роботи студентів та усіх бажаючих прийняти участь (аспірантів, викладачів, дослідників, інвесторів та інше).	студент має отримати підтримку в: – наданні інфраструктури – полегшення доступу до різного роду ресурсів; – надання в оренду приміщення та забезпечення офісного обслуговування (приміщення під офіс , допоміжні та виробничі приміщення , виставкові площі) ; – забезпечення функціонування різних видів зв'язку , наявність обладнання та оргтехніки колективного користування; – надання поштових та секретарських послуг.	студент має отримати підтримку в: – організації роботи; – доступі до інформації щодо інноваційних структур регіонального та національного рівнів. – організації зустрічей та різноманітних заходів.	
$П^2$		студент має отримати економічну підтримку, а саме: - комплексне та кваліфіковане обслуговування суб'єктів малого підприємництва на різних етапах розвитку; - надання консультативної допомоги починаючим малим фірмам з економіко-правових і технологічних питань ; - надання адресної методичної та освітньої підтримки малим підприємствам ; - проведення маркетингових досліджень;		

		- розробка бізнес -планів Фінансово -господарської діяльності підприємств , обгрунтування інвестицій і пошук інвесторів ; - аналіз фінансово-господарської діяльності підприємств; - створення умов для розширення міжрегіонального співробітництва малих підприємств; – проведення для фізичних та юридичних осіб семінарів , конкурсів , конференцій , курсів та інших заходів за сучасними методиками навчання підприємництву – надання фінансової допомоги		
П[3]		студент має отримати юридичну підтримку		
Ф[1]		студент на розвиток власного інноваційного проекту має отримати кошти від ІС.		
Ф[2]		студент на розвиток власного інноваційного проекту має отримати кошти від ІС.		студент має отримати зовнішнє по відношенню до університету та ІС фінансування (бізнес ангел, банк, венчурний фонд, недержавні установи, тощо)
ЗІВ[1]		студент має отримати необхідну допомогу щодо реєстрації об’єкту ІВ		
ЗІВ[2]		студент має отримати допомогу щодо впровадження вже зареєстрованої ІВ.		
ЗІВ[3]		студент має отримати заохочувальні та мотиваційні заходи.		

Архітектура моделі

Архітектура моделі представлена на рисунку 13.

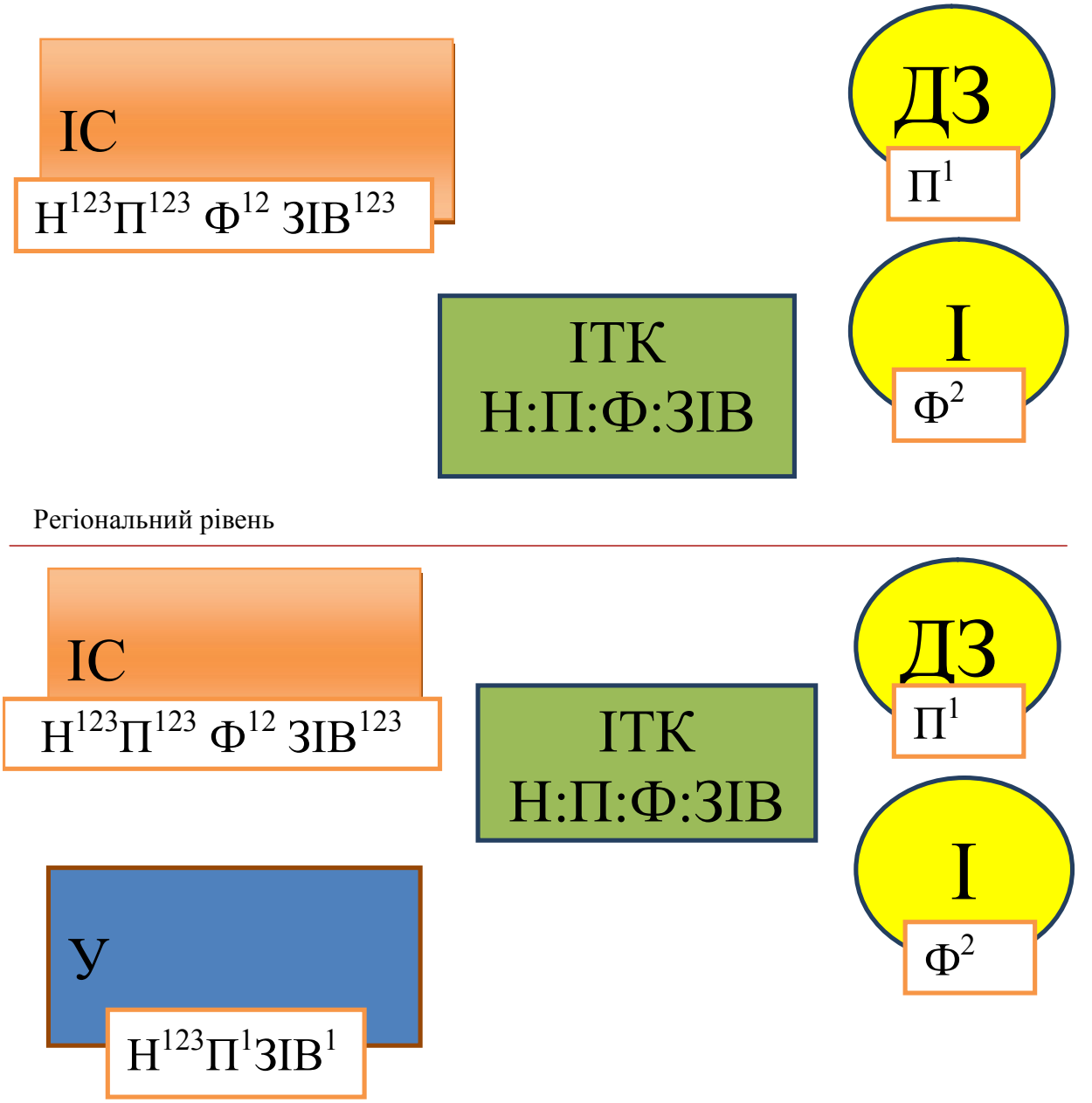

Рисунок 13 –Інноваційна структура національного рівня – Інноваційна структура регіонального рівня – Університет

Ун^{123}п^{1}зів^{1} **І**С**Н**^{123}п^{123}ф^{12}зів^{123} **І**ф^{2} **ДЗ**п^{1}**:** **І**С**Н**^{123}п^{123}ф^{12}зів^{123} **І**ф^{2} **ДЗ**п^{1}

2.1 Інфраструктурні послуги

Інфраструктурні послуги мають бути описані для обраної моделі.

У кожного з указаних об'єктів моделі обов'язкові інфраструктурні послуги описані для універсальної моделі (УСМОІПД).

2.2 SWOT аналіз

Таблиця 13 – SWOT Аналіз для моделі Інноваційна структура національного рівня – Інноваційна структура регіонального рівня – Університет

SWOT	Позитивний вплив	Негативний вплив
Внутрішнє середовище	**Сильні сторони**	**Слабкі сторони**
ВНЗ	1. Підвищення професійного рівня викладачів шляхом їх залучення для роботи над реальними проектами з метою отримання ними досвіду та практики. 2. Підвищення якості навчання студентів шляхом залучення їх до роботи над реальними проектами. 3. Підвищенняякості освітивобласті ІТстудентів. 4. Кваліфікованінауковіпрацівники. 5. Організаційна підтримка з боку Університету щодо захисту інтелектуальноївласності. 6. Організація підготовки, перепідготовки та підвищення кваліфікації спеціалістів, необхідних для реалізації проектів.	1. Не означений порядок залучення на безоплатній основі викладачів, менторів, консалтинговий апарат, тощо для роботи над стартапом в інноваційному підрозділі університету. 2. Обмежені фінансові ресурси. 3. Нестача кваліфікованих працівників в інноваційній сфері. 4. Недовіра щодо захисту прав інтелектуальної власності. Страх вчених передавати свої наукові дослідження в стартапи і спін-офф. 5. Відсутність стратегічного планування, так як не можливо прогнозувати наявність нових інноваційних продуктів
Студент	1. Створення власних ІТ продуктів. 2. Можливість роботи над реальним проектом. 3. Створення власного бізнесу у період навчання в Університеті. 4. Пільгові умови використання ресурсів. 5. Отримання консультацій. 6. Отримання студентами та молодими науковцями практичного досвіду розробки інноваційних продуктів. 7. Кооперування при розробці ІТ продуктів або послуг.	1. Відсутність соціальної та фінансової мотивації для роботи над стартапами. 2. Недостатній рівень професійних знань. 3. Відсутність досвіду щодо створення і ведення власного бізнесу. 4. Відсутність умов щодо отриманнядопомоги відіснуючихінфраструктурни хпослуг. 5. критерії оцінки результатів досліджень не є хорошими. 6. Невизначеність мотивуючих факторів учасників робочих груп на початкових етапах дослідження інноваційного

		продукту. 7. Невизначеність умов фінансування початкових етапів розробки інноваційного продукту. 8. Можливість переривання процесу розробки.
Компанія	1. Можливість залучення готових команд для роботи над стартапом. 2. Організація експертизи стартапу. 3. Фінансові таресурсніможливості компаній-партнериі засновникиНП. 4. Проведення експертизи інноваційного продукту для визначення можливості його комерціалізації. 5. Гарантоване фінансування учасникам на розробку інноваційного продукту.	1. Невизначений механізм фінансування стартапів (важко на начальному етапі розрахувати собівартість). 2. Постійна зміна бізнес-плану реалізації стартапу. 3. Відсутність стратегічного планування. 4. Відсутність мотивації у кваліфікованих фахівців, щоб виступати в якості експертів та наставників у студентських стартапів. 5. Відсутність інноваційної культури, щоб виконати передачу наукового розвитку для компаній.
SWOT	**Позитивний вплив**	**Негативний вплив**
Зовнішнє середовище	**Можливості**	**Загрози**
ВНЗ	Співробітництво з інноваційними структурами регіонального та національного рівнів.	1. Відсутність фінансової підтримки для підтримки інноваційної діяльності від держави. 2. Політична нестабільність в країні.
Студент	1. Прозорий порядок реєстрації ЮО. 2. Отримання прав інтелектуальної власності на ІТ – продукт. 3. Повне абочасткове(близько50%) безпроцентнихпозикдляпроектівз державногобюджету. 4. Стан компенсаціївідсотків, виплачуванихвиконавцівпроектівкомерцій нимбанкам длякредитування.	1. Зміна оподаткування. 2. Зміна законодавства в галузі реєстрації юридичної особи. 3. Відсутність мотивації і бажання створювати власний бізнес, завдяки соціальному статусу.
Компанія	1. Залучення ІТ - компаній та їх представників для роботи над стартапом. 2. Участь іноземнихпартнерів та інвесторівізвільнення від сплативвізнихмитна обладнання, комплектуючі та матеріали, необхіднідляпроектів НП.	1. Економічна криза. 2. Прискорене очікування результатів. 3. Механізми інвестування стартапів. 4. Відсутність мотивації українських підприємств виступають в якості засновника або партнера НП. 5. Відсутність інноваційних компаній, що бажають співпрацювати з університетами. 6. Обмежене фінансування від

		інноваційної ідеї до її розвитку. 7. Відсутність інтересу фінансових інститутів з підтримки інноваційних проектів.

3 Структура моделі

Цей розділ має надати достатню інформацію для команди впровадження.

Для реалізації цієї моделі необхідно розробити систему взаємодії Університету з інноваційними структурами – бізнес-інкубаторами регіонального та національного рівнів.

3.1 Методи моделі та стандарти

Модель, яка розроблена, має бути чітко названа та містити посилання на інші моделі. Короткий опис моделі може бути доданий тут для допомоги читачів, не знайомих з моделлю.

Більш детальний огляд моделі представлений у пункті 2.

3.2 Стандарти документування та система позначень

Цей розділ має пояснити усі угоди про імена, що використовуються. Має містити угоди для іменування процесів, і, можливо, інших структур.

Іменування та позначення процесів та об’єктів зроблено у відповідності до універсальної моделі – УСМОІПД.

3.3Невирішені питання

Цей розділ має представити детальну інформацію про виявлені проблеми, які залишаються невирішеними на дату видачі цього документа.

Не визначено механізм мотивації та залучення студентів для роботи над стартапами в Університеті, а потім і в Інноваційної структурі – Бізнес - інкубаторі.

Не прозорі критерії відбору експертів та менторів.

Модель підтримки підприємницької діяльності в університеті

$Ун^{23}п^{123}ф^{2}зів^{12}$:$ІСп^{13}ф^{3}зів^{2}$

Ця модель передбачає допомогу у розвитку інноваційної та підприємницької моделей в межах університету. Університет надає підтримку розвитку проекту як через бізнес-інкубатор, що реалізовано в основному на базі університету, а також через власну мережу партнерів, основним з яких є муніципальні структури.

Модель передбачає підтримку інноваційної складової проекту шляхом допомоги відділу інтелектуального захисту та патентним відділом. В цій моделі потрібно реалізувати співпрацю бізнес-інкубатора із інноваційними структурами університету, а також інтегрувати роботу інноваційних структур із структурами національного рівня.

На національному рівні створюється структура менеджменту роботи бізнес-інкубаторів з метою підвищення ефективності їх роботи та співпраці на міжнародному рівні. Додатково діяльність в межах університетів регулюється структурами Міністерства освіти і науки України.

Назва	Модель підтримки підприємницької діяльності в університеті - ($Ун^{23}п^{123}$ $ф^{2}зів^{12}$:$ІСп^{13}$ $ф^{3}зів^{2}$)
Ключові слова	Модель, університет, інноваційна структура, ІТ-компанія, навчання, підтримка, фінансування, захист інтелектуальної власності

МЕТА

У цьому розділі необхідно:

а) описати мету цього документа:

Створено універсальну структурну модель підтримки підприємницької діяльності в університеті ІТ-студентів. Головною метою створення такої моделі є мінімізація створення нових структур на базі університету, а максимальне розширення їх діяльності шляхом співпраці із регіональними державними органами та інтеграції в національні структури.

Це досягається завдяки наступному:

- в У необхідно реалізувати дорожню карту співпраці університету та муніципальних органів в якій фінансуються інноваційні рішення потреб муніципальних

органів, що запропоновані в У. Прикладом таких потреб може бути зменшення енергетичної залежності від зовнішніх джерел;

- в У виробляється повний комплект документів, що дозволяє готувати патенти міжнародного рівня. Складаються договори із структурами національного рівня, щодо реалізації таких патентів;

- в У розробляється пакет інформаційних матеріалів стосовно захисту інтелектуальної власності ІТ проектів;

- бізнес - інкубатор розробляє навчальний курс і впроваджує як частину навчального процесу ІТ-студентів.

- на національному рівні готуються пакети документів, що регулюють та координують діяльність бізнес інкубаторів побудованих на базі університетів.

б) вказати цільову аудиторію для цього документу:

Модель може бути цікавою в першу чергу для студентів, які отримують нові можливості просування власних інновацій.

1.2 Сфера діяльності

Сферою діяльності є інтеграція діяльності існуючих структур рівня університету та регіонального рівня спрощення розвитку інноваційних ідей у ІТ-студентів в площині підприємництва.

а) визначити, які саме результати будуть отримані:

Надання більше можливостей студентам для реалізації їх творчого потенціалу.Більш ефективне використання власних ресурсів університетів.Більш ефективне використання власних ресурсів міста / регіону.

б) пояснити, що запропонована модель буде робити (і не робитиме, якщо це необхідно):

Модель дозволить студенту попробувати розвинути власну інноваційну ідею в межах У .

с) визначити відповідні переваги, цілі і завдання якомога точніше:

У даному підрозділі буде визначено узагальнені переваги, цілі та завдання для загальних об'єктів:

с.1. Для Університету

Загальні цілі полягають у наступному:

- суттєво збільшити кількість створених інноваційних продуктів та послуг із залученням студентів, аспірантів, викладачів, дослідників;
- підвищити якість інноваційних проектів;

– отримати додаткові позабюджетні кошти.

Загальні завдання полягають у наступному:

– започаткувати заходи (семінари, тренінги, конкурси, конференції та інше), які б підвищували рівень знань у галузі інновацій та підприємництва;
– визначити відповідальних осіб у підрозділах, які будуть займатися інноваційною роботою зі студентами;
– розробити та затвердити повний комплект нормативно-правових документів, які будуть регулювати взаємовідносини із зовнішніми інноваційними структурами, ІТ – компаніями та іншими об'єктами, що залучаються до процесів інноваційної та підприємницької діяльності;

Загальні переваги полягають у наступному:

- підвищення ефективності використання власних ресурсів;
- підвищення працевлаштування випускників та їх рівня конкурентоспроможності на ринку праці;
- підвищення кількості створених інноваційних продуктів та послуг;
- підвищення кількості залучених позабюджетних коштів;
- підвищення регіонального, національного та міжнародного рейтингів університету.

с.2. Для ІТ-Компанії

Загальні цілі полягають у наступному:

створити умови для постійного розвитку компанії за рахунок отримання кваліфікованих спеціалістів та розробок у перспективних напрямках ІТ;

Загальні завдання полягають у наступному:

– визначити пріоритетні напрямки розвитку при створенні нових продуктів та сервісів;
– визначити перелік компетенцій, які необхідні для випускника університету для подальшої роботи над інноваційними продуктами;

Загальні переваги полягають у наступному:

– отримання більш кваліфікованих працівників;
– підвищення впливу на розвиток ІТ в регіоні та країні.

с.3. Для Інноваційної структури

Загальні цілі полягають у наступному:

- активізувати інноваційну та підприємницьку діяльність ІТ-студентів;
- спростити механізм створення нової інноваційної продукції та сервісів;
- інтегрувати та поєднати різні підходи та об’єкти інноваційної та підприємницької діяльності;
- організувати інноваційні процеси в університеті у відповідності до міжнародних вимог та стандартів.

Загальні завдання полягають у наступному:

- створити повний комплект нормативно-правових документів, які регламентують діяльність ІС;
- організувати взаємодію з усіма об’єктами моделі;
- проводити навчання;
- проводити експертизу;
- здійснювати захист об’єктів інтелектуальної власності.

Загальні переваги полягають у наступному:

- збільшення кількості учасників інноваційної та підприємницької діяльності на всіх рівнях взаємодії;
- підвищення кількості та якості інноваційної продукції та сервісів.

1.3 Визначення, скорочення

Законодавче забезпечення інноваційної діяльності в Україні дивись в описі універсальної моделі (УСМОІПД).

1.4 Посилання

У цьому розділі повинні бути перераховані всі застосовні і довідкові документи, виявлені за назвою, автору і дату.

Посилання дивись в описі універсальної моделі (УСМОІПД).

2 Огляд моделі

Цей розділ має коротко представити контекст моделі і її структуру, а також обговорити передісторію моделі.

Модель створює умови в яких студенту загострюється увага на інноваційній діяльності, місце цієї діяльності при створенні підприємницької діяльності, що дозволяє збільшити кількість зацікавлених студентів. Шляхом більшого інтегрування існуючих структурних підрозділів університету щодо захисту інтелектуальної власності, патентного бюро із бізнес інкубатором, створеним на базі навчальних одиниць університету, переформатуванням їх основних видів діяльності на навчальний процес, студентам надається можливість формувати власні ідеї у такій формі, що буде зрозумілою та цікавою для зовнішнього інвестора.

Розроблення дорожньої карти співпраці університету та місцевих органів виконавчої влади для вирішення їх завдань чи потреб, підписання відповідних договорів, дозволяє створити умови для фінансування та напрямку розвитку підприємницької діяльності ІТ студентів.

Процеси в моделі:

- навчання;
- розвиток інноваційної діяльності;
- підтримка;
- фінансування.

Перевагами моделі є те, що не потрібно створювати додаткові структурні підрозділи. Основна діяльність щодо створення такої моделі полягає у вироблені нових правил роботи існуючих структурних підрозділів, їх більшої взаємної координації щодо процесу навчання студентів та вироблення зрозумілих правил роботи із коректно оформленими ідеями студентів.

Дана модель може бути реалізованою в більшості університетів України.

До недоліків слід віднести те, що дана модель є більш орієнтованою на регіональний рівень.

Послідовність дій у моделі є такою:

1. Університет реалізовує процеси $Н^2$, $Н^3$, $ЗІВ^1$, $ЗІВ^2$ на базі власних навчальних та структурних підрозділів.
2. Студент / працівник університету коректно оформляє власну ідею.
3. Оформляється захист інтелектуальної власності.

4. Здійснюється пошук інвестора. Якщо проект підходить за напрямком до існуючих договорів про співпрацю між університетом та органами регіональної виконавчої влади, оформляється заявка на фінансування проекту за їх кошти.
5. Здійснюється необхідна допомога щодо виходу готового проекту на самоокупність.

Архітектура моделі

Архітектура універсальної моделі представлена на рисунку 14.

У даній універсальній моделі представлені усі можливі об’єкти з усіма можливими процесами.

Об’єкти між собою можуть взаємодіяти.

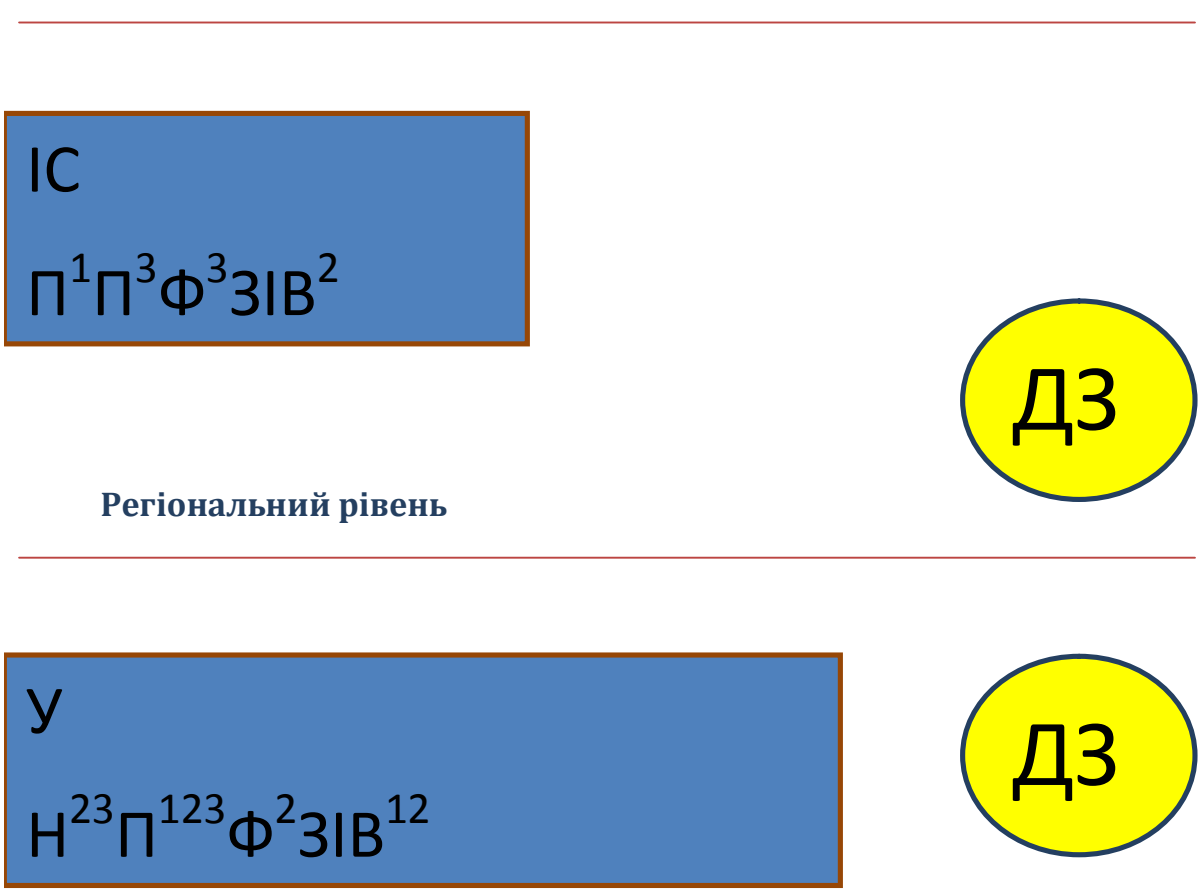

Рисунок 14 –Ун^{23}п^{123}ф^{2}зів^{12}: ІСп^{13}ф^{3}зів^{2}

2.1 Інфраструктурні послуги

Інфраструктурні послуги мають бути описані для обраної моделі.

Для У обов'язковими інфраструктурними послугами є наступні:

- інформування усіх бажаючих щодо діяльності об'єкту;
- повне надання процесів $Н^{23}$,$П^{1}$,$ЗІВ^{1}$;
- часткове надання процесів $П^{23}$,$ЗІВ^{2}$;
- обробка необхідних вхідних даних / пакетів документів для діяльності об'єкту;
- налагодження взаємодії з іншими об'єктами моделі
- аналіз вихідних даних, отриманих за результатами діяльності об'єкту;

Для $ДЗф^{1}$ обов'язковими інфраструктурними послугами є наступні:

- часткове надання процесів $Ф^{1}$.

2.2 SWOTSаналіз

У таблиці 14 – SWOT Аналіз

SWOT	**Позитивний вплив**	**Негативний вплив**
Внутрішнєсередовище	**Сильні сторони**	**Слабкі сторони**
Студент	1. Створення власного бізнесу. 2. Досвід роботи над реальними проектами. 3. Пільгові умови використання ресурсів. 4. Нові професійні зв'язки.	1.Слабкий рівень підготовки у підприємництві. 2.Недостатність професійних знань у ІТ. 3.Відсутність досвіду роботі у команді. 4.Дуже агресивна політика ІТК щодо залучення на роботу.
У	1. Додаткові позабюджетні кошти. 2. Власні інноваційні продукти та послуги. 3. Підвищення якості навчання студентів.	1. Невідповідність викладацького складу та адміністративного персоналу сучасним вимогам. 2. Обмежена фінансова гнучкість. 3. Недостатня обізнаність щодо способів просування інноваційної продукції на ринок. 4. Не довіра щодо захисту інтелектуальної власності. 5. Нерозуміння та неготовність відповідати сучасним тенденціям розвитку ІТ.
ІТК	1. Кваліфікований персонал. 2. Участь у передових заходах ІТ	1. Більшість проектів під замовлення.

	спільноти. 3. Ресурсні можливості. 4. Підвищення національного та міжнародного визнання.	2. Відсутність власної інтелектуальної власності. 3. Залежність від зовнішніх замовлень.
Зовнішнє середовище	Можливості	Загрози
Студент	1. Отримання досвіду підприємницької діяльності. 2. Отримання додаткових прибутків. 3. Захист власної інтелектуальної власності. 4. Участь у заходах ІТ (конференціях, виставках, конкурсах). 5. Конкурентоспроможність на ринку праці.	1. Погана інноваційна ідея. 2. Незавершеність прототипу. 3. Обмаль досвіду. 4. Невміння роботи у групі. 5. Нерозуміння юридичних засад підприємницької діяльності. 6. Розпад команди проекту.
У	1. Збільшення інноваційної продукції. 2. Підвищення якості інновацій. 3. Збільшення кількості залучених у інноваційну діяльність студентів, аспірантів, викладачів, дослідників. 4. Отримання нових замовлень на дослідження та розробку.	1. Відсутність можливості власного фінансування. 2. Відсутність мотивації. 3. Відтік професійних кадрів. 4. Складна звітність. 5. Консервативність освіти.
ІТК	1. Отримання нових джерел прибутків. 2. Отримання готових команд розробників. 3. Вихід на нові ринки. 4. Отримання нових замовлень. 5. Більша відомість.	1. Обмаль ресурсів. 2. Обмаль часу. 3. Складнощі у взаємодії з У. 4. Складнощі у взаємодії з ДЗ. 5. Висока конкуренція.

3 Структура моделі

Цей розділ має надати достатню інформацію для команди впровадження.

Ця модель може бути використана при мінімальній кількості затрат щодо створення додаткових підрозділів університету. Для створення такої моделі необхідно переформатування діяльності існуючих структурних підрозділів університету, їх більша координація. В рамках переформатування таких підрозділів необхідно буде розробити пакети документів як для навчального процесу, так і для прозорого впровадження ідей чи протопроектів. Можливе додаткове навчання працівників підрозділів університету, що піддаються реформі їх діяльності.

Необхідним для впровадження такої моделі заключення угод із органами регіональної виконавчої влади.1

3.1 Методи моделі та стандарти

Більш детальний огляд моделі представлений у розділі 2.

Модель призначена для впровадження інноваційної та підприємницької моделі серед студентів ІТ-напрямку. Головною особливістю моделі є простота її впровадження та орієнтованість на регіональний рівень.

3.2 Стандарти документуваннята система позначень

Цей розділ має пояснити усі угоди про імена, що використовуються.

Має містити угоди для іменування процесів, і, можливо, інших структур.

У відповідності до універсальної моделі.

3.3 Невирішені питання

Невирішеним є загальний механізм отримання прибутку університетом при подальшому розвитку проекту.

Невирішеним є механізм співпраці регіональних органів виконавчої влади та університету.

Вказані зауваження повинні вирішуватись кожним університетом у власний спосіб.

РОЗДІЛ 3

Інфраструктура для співпраці «університет-компанія»

Звіт з описом удосконалених рекомендацій по стандартам і моделям для ВНЗ, які займаються інноваційною діяльність спільно з компаніями в галузі ІТ.

Інфраструктура для співпраці «університет-компанія»

Ефективна побудова інфраструктури для співпраці «університет-компанія» в галузі інноваційної діяльності забезпечується скоординованою і цілеспрямованою взаємодією всіх суб'єктів, а саме: випускників ВНЗ, державних органів влади регіону, ВНЗ, підприємства та організації, недержавний сектор економіки, тощо. При формуванні умов, які сприяють зайнятості випускників, ВНЗ повинен вибудовувати цілісну систему взаємодії з усіма цими суб'єктами.

У взаємодії зі студентами та випускниками ВНЗ не тільки формує знання, вміння, навички та компетенції в рамках навчального процесу, а й адаптує випускників до ринку праці, формує відповідні компетенції. Така адаптація може проходити у формі додаткових курсів, організації практик та стажувань, відвідувань підприємств. Модель взаємодії ВНЗ зі студентами та випускниками представлена на рисунку 15.

Ефективним способом з удосконалення інноваційної діяльності студентів є якісна організація процесу навчання. На якість процесу навчання впливають кваліфікація викладачів, матеріально-технічна база ВНЗ, рівень підготовленості і вмотивованості абітурієнтів, рівень розвитку системи науково - дослідної роботи тощо.

Підвищенню конкурентоспроможності випускників сприяє система додаткової освіти. Перенавчання, підвищення кваліфікації, отримання 2 -го вищої освіти створюють випускникам додаткові умови для успішної інноваційної діяльності та подальшого працевлаштування.

Модель розвитку партнерських відносин ВНЗ і підприємств представлена на рисунку 16 .

Отже, удосконалення інноваційної діяльності студентів ВНЗ залежить від скоординованої і взаємно доповнює один одного роботи: регіональних органів виконавчої та законодавчої (представницької) влади і регіональних органів управління, державних установ, ВНЗ, освітніх установ додаткової професійної освіти, підприємств і організацій регіону, включаючи і ті з них, які відносяться до недержавного сектору економіки, регіональної асоціації промисловців і підприємців, молодіжного парламенту при регіональному органі законодавчої (представницької) влади, інших зацікавлених громадських організацій.

Забезпечити таку скоординовану взаємодію можна за допомогою формування регіональної інноваційної системи. Елементами такої системи можуть бути створені у ВНЗ регіональні інноваційні структури, наприклад Наукові Парки.

Ефективність функціонування запропонованих моделей можна забезпечити на основі розробки регіональної цільової програми, спрямованої на вирішення комплексу питань, пов'язаних з інноваційною діяльністю, розвитку творчої ініціативи, професійного становлення і зростання молоді.

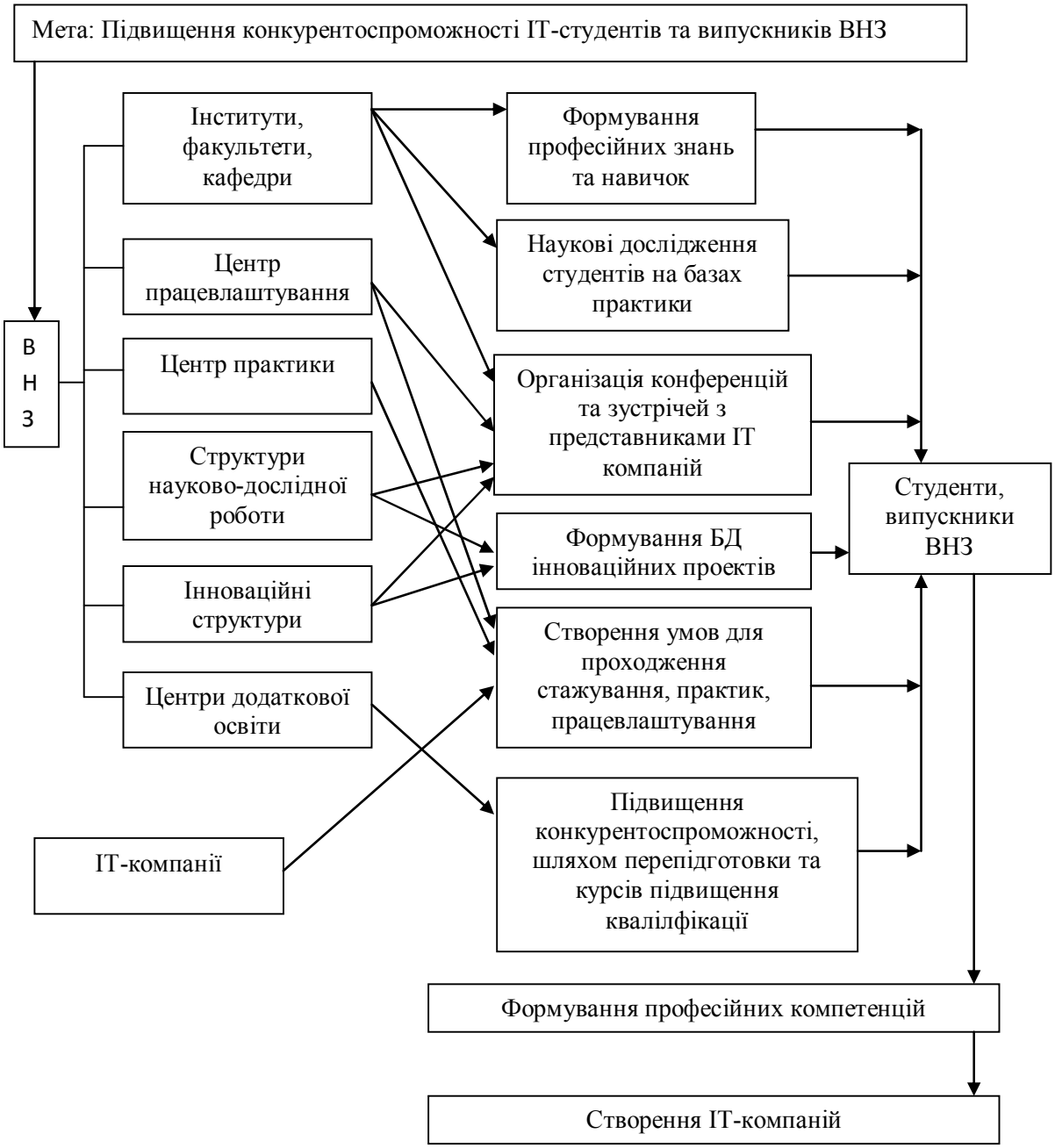

Рисунок 15 - Модель взаємодії ВНЗ з ІТ компаніями, студентами та випускниками ВНЗ

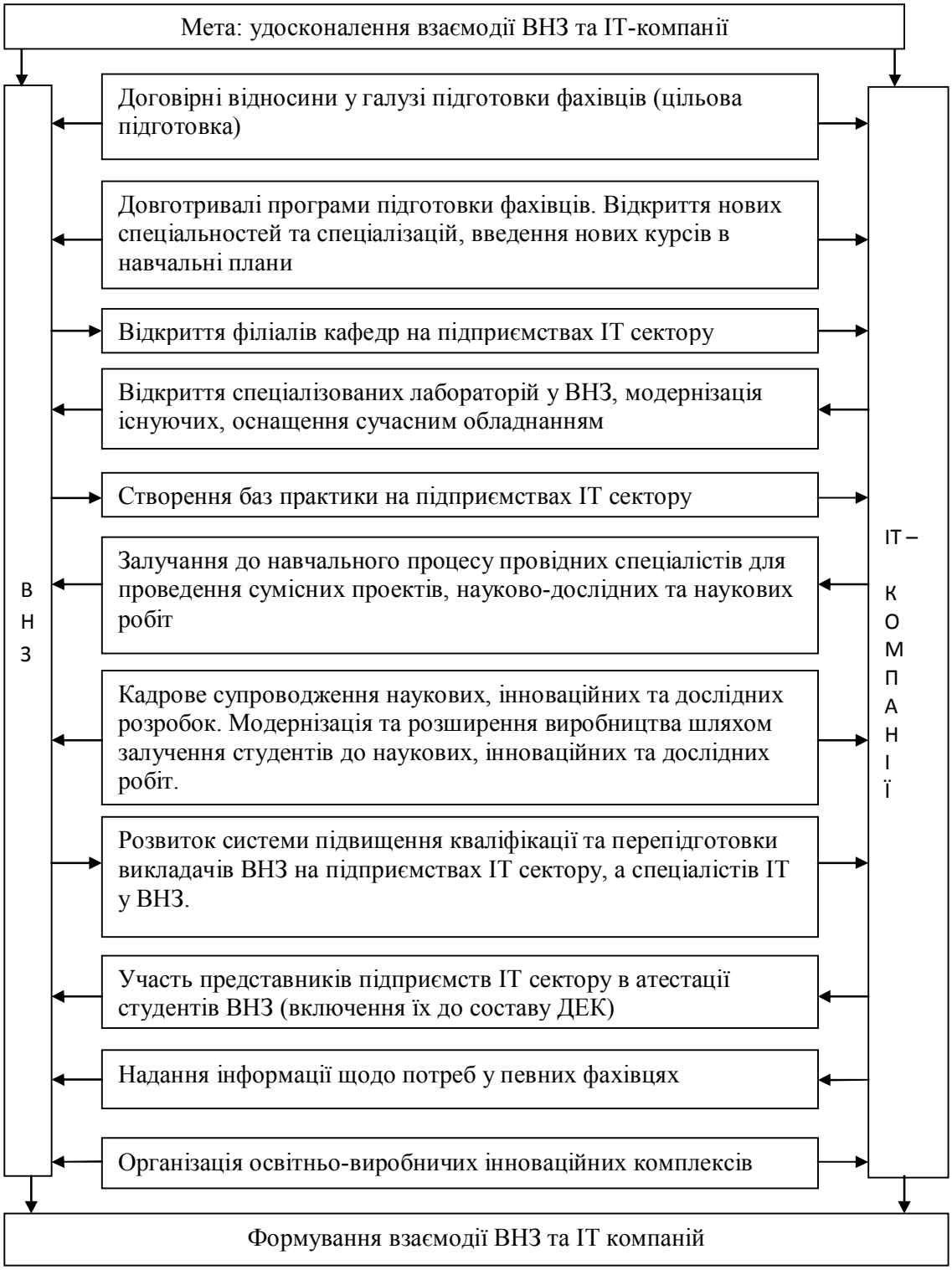

Рисунок 16 - Модель розвитку партнерських відносин ВНЗ і підприємств ІТ сектору

Моделі організації інноваційної та підприємницької діяльності ІТ- студентів описують умови для підвищення підприємницької та інноваційної діяльності студентів шляхом об'єднання студентів у команди для розробки інноваційних ІТ - продуктів або послуг та подальшої організації юридичних осіб, діяльність яких націлена на роботу на ринку виробництва власних ІТ- продуктів в Україні.

АНАЛІЗ РЕЗУЛЬТАТІВ АНКЕТУВАННЯ ІТ-КОМПАНІЙ

Було проведено анкетування ІТ компаній з різних міст України на предмет реалізації інноваційної діяльності із залученням студентів, викладачів ВНЗ України.

За результатами анкетування було виявлено:

- кількість і відсоток компаній, в яких вже реалізовані процеси, або ці процеси можуть бути реалізовані у майбутньому (таблиця 15);
- кількість і відсоток компаній, в яких реалізуються або будуть реалізовані процеси сумісної роботи університет - компанія (таблиця 16);
- кількість компаній, що взаємодіють з державними, недержавними організаціями, інвесторами (таблиця 17).

Таблиця 15- Кількість і відсоток компаній, в яких вже реалізовані процеси, або ці процеси можуть бути реалізовані у майбутньому

Процес	Опис	Кількість компаній де реалізовано процес	Відсоток(%) компаній, де реалізовано процеси	Кількість компаній де буде в майбутньому реалізовано процес	Відсоток(%) Компаній, де буде в майбутньому реалізовано процеси
$Н^1$	Навчання як створите нове	6	43	7	50
$Н^2$	Навчання як створите власний бізнес	2	14	3	21
$Н^3$	Навчання як знайти джерела фінансування	1	7	3	21
$П^1$	Організаційна підтримка створення інноваційної продукції	7	50	7	50
$П^2$	Економічна підтримка створення інноваційної продукції	3	21	6	43

$П^3$	Юридична підтримка створення інноваційної продукції	1	7	4	29
$Ф^1$	Виділення власних коштів на підтримку інноваційної продукції	5	36	5	36
$Ф^2$	Залучення коштів інших інвесторів на підтримку інноваційної продукції	4	29	6	43
$Ф^3$	Створення умов для залучення спільноти на підтримку інноваційної продукції	1	7	3	21
$ЗІВ^1$	Реєстрація власних об’єктів інтелектуальної власності	4	29	5	36
$ЗІВ^2$	Впровадження власних об’єктів інтелектуальної власності	5	36	6	43
$ЗІВ^3$	Створення умов для збільшення кількості об’єктів інтелектуальної власності	4	29	6	43

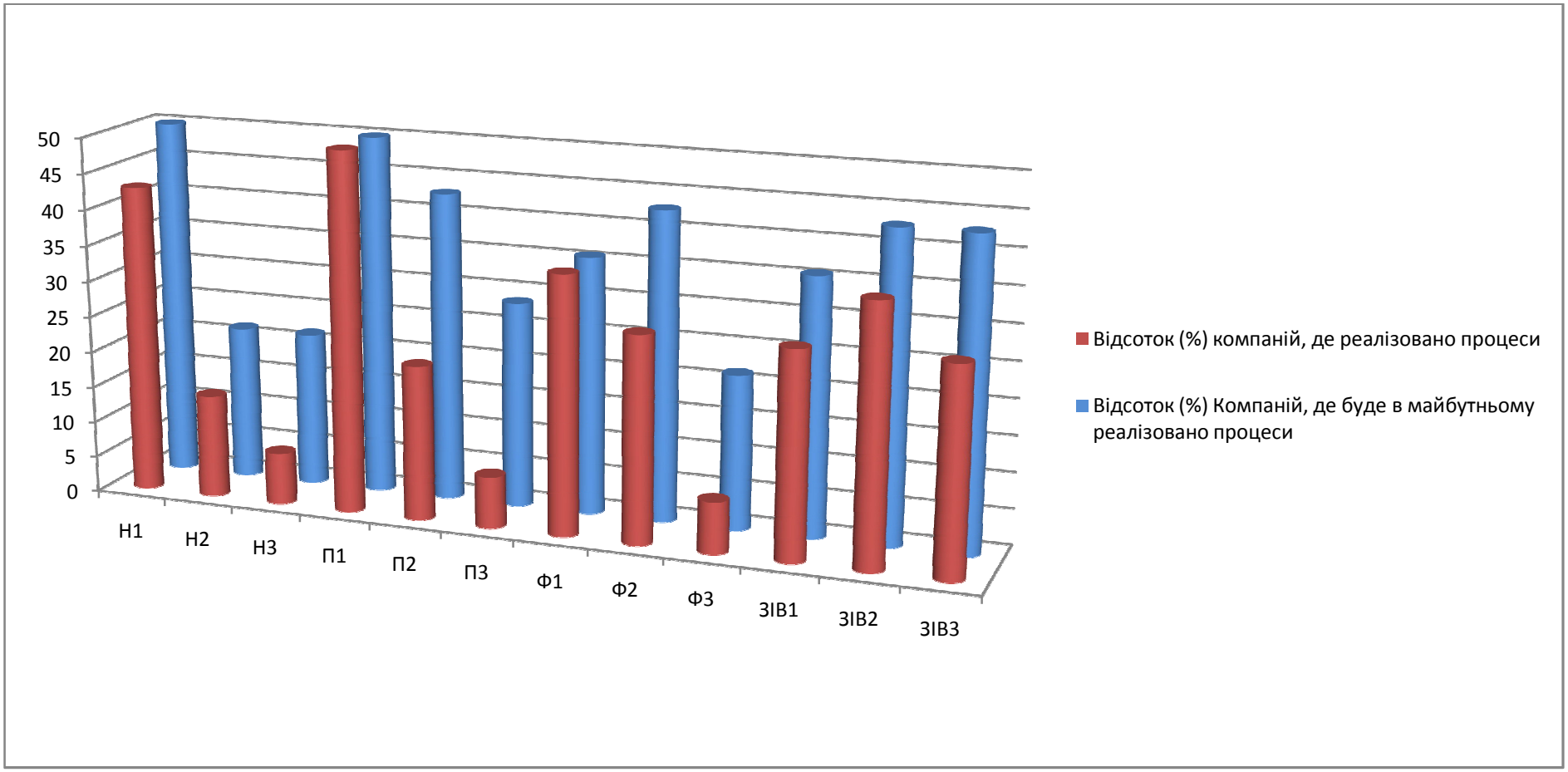

Рисунок 17 - Відсоток компаній, в яких вже реалізовані процеси, або ці процеси можуть бути реалізовані у майбутньому

Таблиця 16 - Кількість і відсоток компаній, в яких реалізуються або будуть реалізовані процеси сумісної роботи університет - компанія

Назва Процесу	№ процесу	Опис	Кількість і компаній, в яких реалізуються процеси сумісної	Відсоток (%) компаній, в яких реалізуються процеси сумісної	Кількість і компаній, в яких будуть реалізовані процеси сумісної	Відсоток (%)компаній, в яких будуть реалізовані процеси сумісної
$Н^1$	1	Навчання як створите нове	3	21	7	50
	2	Участь у процесі навчання (як викладач)	7	50	6	43
	3	Участь у процесі навчання (як слухач)	3	21	4	29
	4	Допомога у залученні лекторів (експертів)	5	36	6	43
	5	Сумісна підготовка матеріалів (у т.ч. друк)	4	29	5	36
$Н^2$	6	Навчання як створите власний бізнес				
	7	Участь у процесі навчання (як викладач)	2	14	3	21
	8	Участь у процесі навчання (як слухач)	1	7	3	21
	9	Допомога у залученні лекторів (експертів)				
	10	Сумісна підготовка матеріалів (у т.ч. друк)	3	21	4	29
$Н^3$	11	Навчання як знайти джерела фінансування				
	12	Участь у процесі навчання (як викладач)	1	7	2	14
	13	Участь у процесі навчання (як слухач)			2	14
	14	Допомога у залученні лекторів (експертів)	1	7	1	7
	15	Сумісна підготовка матеріалів (у т.ч. друк)	1	7	1	7
$П^1$	16	Організаційна підтримка створення інноваційної продукції	3	21	4	29
	17	Проведення заходів (семінарів, конференцій, виставок)	3	21	11	79
	18	Організація конкурсів з винагородами	4	29	9	64
	19	Технологічна експертиза	2	14	8	57

	20	Керівництво студентами (менторінг) при роботі над інноваційними проектами	4	29	8	57
	21	Сумісна рекламна компанія інноваційних заходів	1	7	7	50
	22	Допомога у просуванні інноваційної продукції на національному та міжнародному ринках			4	29
П[2]	23	Економічна підтримка створення інноваційної продукції	1	7	3	21
	24	Допомога у розрахунках при створенні бізнес-моделі	2	14	5	36
	25	Економічна оцінка інноваційного проекту	2	14	4	29
	26	Консультування з економічних питань	2	14	4	29
	27	Ведення бухгалтерського обліку для підприємства інноваційного типу	2	14	3	21
П[3]	28	Юридична підтримка створення інноваційної продукції			1	7
	29	Консультування з юридичних питань				
	30	Допомога при реєстрації нового підприємства	1	7	2	14
Ф[1]	31	Виділення власних коштів на підтримку інноваційної продукції	2	14	4	29
Ф[2]	32	Залучення коштів інших інвесторів на підтримку інноваційної продукції	1	7	4	29
Ф[3]	33	Створення умов для залучення спільноти на підтримку інноваційної продукції			2	14
ЗІВ[1]	34	Реєстрація власних об’єктів інтелектуальної власності	1	7	5	36
ЗІВ[2]	35	Впровадження власних об’єктів інтелектуальної власності	1	7	5	36
ЗІВ[3]	36	Створення умов для збільшення кількості об’єктів інтелектуальної власності	2	14	6	43

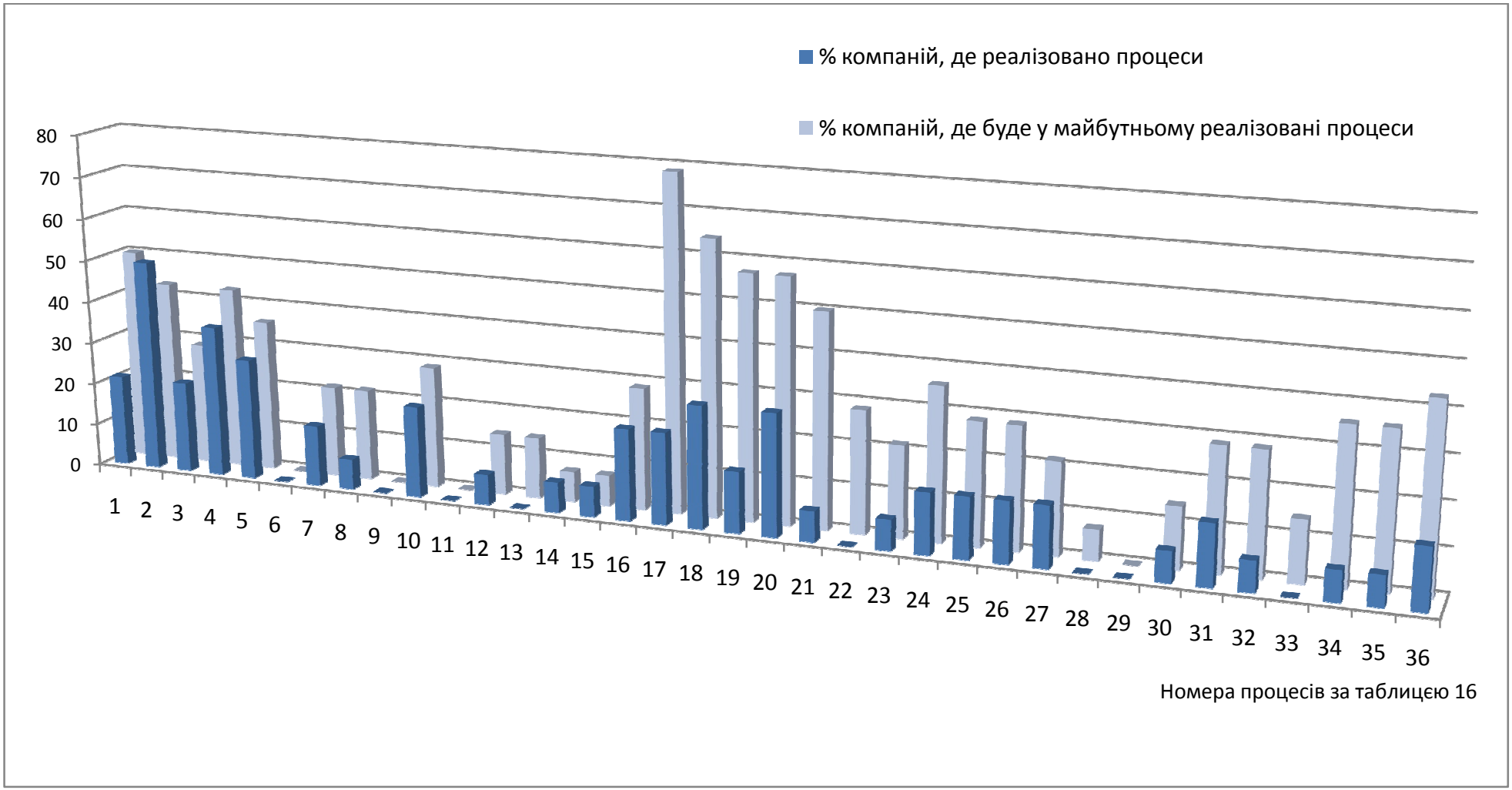

Рисунок 18 - Відсоток компаній, в яких реалізуються або будуть реалізовані процеси сумісної роботи університет – компанія

Таблиця 17 – Кількість компаній, що взаємодіють з державними, недержавними організаціями, інвесторами.

Заклади	Кількість компаній	% компаній
Державні заклади	7	50
Інвестори	2	14
Недержавні (громадські) організації	5	36

ВИСНОВКИ ТА РЕКОМЕНДАЦІЇ ДЛЯ ВНЗ та ІТ-КОМПАНІЙ

ЗА РЕЗУЛЬТАТИМИ ДОСЛІДЖЕННЯ

№	Висновки:	Рекомендації:
1	Процеси $Н^{1-3}$ $П^{1-3}$ $Ф^{1-3}$ $ЗІВ^{1-3}$ реалізовано в середньому у 26% компаній, це дуже низький показник. 50% компаній підтримують на організаційному рівні створення інноваційної продукції. 36% - виділятиме власні кошти на підтримку інноваційної продукції, здійснюватимете впровадження власних об'єктів інтелектуальної власності.	Необхідно ВНЗ ініціювати реалізацію процесів в компаніях, які взаємодіють з цими ВНЗ. У зв'язку з політичною і економічною ситуацією в Україні залучити інвесторів для підтримки інноваційної продукції дуже складно, тому відсоток такого фінансування буде дуже малий. Необхідно зосередитися компаніям на виділення власних коштів на підтримку інноваційної продукції та створенні умов для залучення спільноти на підтримку інноваційної продукції.
2	Сумісна діяльність ВНЗ і компаній у	ВНЗ разом з компаніями треба знаходити

	галузі інноваційної діяльності знаходиться на стадії становлення, про це свідчать дані з таблиці 2. Але є потенціал росту з боку компаній за деякими процесами в 2 рази, про це свідчать дані таблиці 2 та наочно представлена динаміка розвитку на рисунку 2.	процеси для взаємодії і розвитку інноваційної діяльності. Ініціювати таку взаємодію можуть відповідні підрозділи ВНЗ.
3	Більшість компаній співпрацюють з державними і недержавними організаціями. Діяльність компаній не націлена на співпрацю з інвесторами, лише 14% компаній взаємодіють з різними інвесторами.	Компаніям необхідно розширити свою діяльність в пошуках і взаємодії з інвесторами, та залучення інвестиційного капіталу для створення інноваційних ІТ продуктів тв. Послуг.

РЕКОМЕНДАЦІЇ ЩОДО ВЗАЄМОДІЇ МІЖ ВНЗ ТА ІТК ДЛЯ ПІДВИЩЕННЯ ПІДПРИЄМНИЦЬКОЇ ТА ІННОВАЦІЙНОЇ ДІЯЛЬНОСТІ ІТ – СТУДЕНТІВ.

Процеси, які пов`язані з інноваціями у ІТК.

Універсальна структурна модель організації інноваційної та підприємницької діяльності ІТ-студентів передбачає що у ІТК можуть бути реалізовані усі види процесів (навчання, підтримка, фінансування та захист інтелектуальної власності) з усіма можливими складовими. При реалізації цих процесів у ІТК слід вирізняти відмінності від тих процесів, які описані на рівні університету.

Передбачається, що у ІТК внутрішні процеси мають бути спрямовані на власних працівників, які вже мають певний рівень знань та практичного досвіду. Крім цього, наявність або актуальність певних процесів дуже залежить від інноваційної спрямованості ІТК. Відрізняють інноваційно-активні ІТ-компанії (ІА ІТК) та потенційно інноваційні ІТ-компанії (ПІ ІТК). ІА ІТК – це компанія, яка вже має успіх, пов`язаний з розробкою та впровадженням інноваційного ІТ - продукту або сервісу. Як правило, це великі компанії, які мають велику кількість працівників та виділяють значну частину власного бюджету на інноваційну діяльність. ПІ ІТК – це компанія, яка потенційно може створювати власний інноваційний ІТ – продукт або сервіс, але за різних обставин цього зараз не робить. В Україні ПІ ІТК значна більшість.

Завдяки вищевказаному загальні процеси можуть зазнавати наступні зміни.

Процес навчання – Н, на відміну від реалізованих в У, може мати наступні складові:

$Н^1$– навчитися визначати нові інноваційні продукти та технології. Які будуть мати попит на ІТ-ринку у майбутньому;

$Н^2$ – навчитися становитися співвласником бізнесу (у ІТК) або створювати споріднений власний бізнес;

$Н^3$ – навчитися залучати кошти.

Така змістовність процесів $Н^1$ та $Н^2$ будується на тому, що співробітник ІТК вже мав навчитися основам інноваційної та підприємницької діяльності як студент У. Тому, йому у подальшому слід розвивати та вдосконалювати власні знання та вміння з цього приводу. Також якщо він є працівником ІТК, то з одного боку ІТК не вигідно, щоб працівник створював власний бізнес (це діє переважно для ПІ ІТК), але якщо передбачати неминучість такого процесу для інноваційно-активних працівників, то ІТК має створити механізми нового підприємництва (працівник стає співвласником бізнесу, працівник отримує певні пільги та преференції, працівник може створити споріднений бізнес, працівник може одночасно працювати у ІТК та у власній компанії або громадській спілці та інше.), а працівник має таки механізми вивчати у $Н^2$.

Процес $Н^3$ має бути спрямований на вивчення нових джерел фінансування, які були невідомі працівникові, коли він навчався в У.

На відміну від більшості ІТК, де процеси Н треба організовувати саме ІТК, а працівників слід залучати та мотивувати на добровільній основі, у ІА ІТК можуть бути створені такі умови для творчої діяльності, що більшість процесів Н будуть організовуватися саме працівниками, за рахунок внутрішньої самомотивації.

Процес підтримки – П, повністю співпадає з реалізованими в У, та може мати наступні складові:

$П^1$– організаційна;

$П^2$ – економічна;

$П^3$ – юридична.

$П^1$ передбачає, що ІТК створює працівникові умови для розвитку його як творчої особистості, та розробки та просування інноваційних ідей, продуктів та сервісів, як на ринок, так і всередині ІТК.

До $П^1$ може відноситися:

- виділення вільного часу для творчості;
- виділення місця для творчості;
- надання можливості відвідування тематичних заходів;
- проведення тематичних заходів всередині ІТК;
- залучення сторонніх експертів для аналізу та розвитку інноваційних ідей;

- надання можливості вільного спілкування між різними підрозділами ІТК;
- забезпечення усім необхідним для створення прототипу майбутнього продукту.

$П^2$ передбачає, що ІТК надає працівникові економічну підтримку, яка дозволяє на першому етапі оцінити економічну доцільність створення інноваційного продукту.

До $П^2$ може відноситися:

- аналіз економічної доцільності створення інноваційного продукту;
- розрахунок потреби у всіх видах ресурсах, які необхідно залучити;
- допомога при створенні бізнес – моделі;
- вирахування можливих варіантів впровадження інноваційної продукції в ІТК.

$П^3$ передбачає, що ІТК надає працівникові юридичну підтримку. Ця підтримка може суттєво різнитися для ІА ІТК та ПІ ІТК.

До $П^3$ ПІ ІТК може відноситися:

- юридичне консультування щодо правомірності інноваційної діяльності працівника в ІТК;
- консультування щодо прав працівника на отримання результатів інноваційної діяльності;
- створення нормативних документів, які стосуються інноваційної діяльності працівника.

До $П^3$ ІА ІТК може відноситися:

- оформлення документів на право володіння інноваційним продуктом;
- консультування щодо співвласності у ІТК;
- консультування щодо створення та існування окремої ІТК – партнера;
- консультування щодо можливих реорганізацій ІТК (зміни форми власності, злиття, поглинання та інше), у зв`язку із впровадженням інноваційної продукції.

Процес фінансування – Ф у ІТК, може мати відмінності від У, які полягають у наступному:

$Ф^1$– власне фінансування, як правило залежить від рішення засновників (або керівників) ІТК, не є системним, та визначається економічною доцільністю. $Ф^1$ надається для того щоб випередити конкурентів для створення прототипів та/або умов для впровадження інноваційної продукції.

$Ф^2$ – зовнішнє фінансування, як правило ПІ ІТК зовсім не залучається, а якщо буде залучено то ІТК міняє свій статус на ІА ІТК. При ІА ІТК $Ф^2$ можливе для розширення та масштабування бізнесу, виходу на нові ринки, але вимагає додаткової участі у бізнесі сторонніх організацій – партнерів. Практично дуже важко знайти інвесторів на розвиток уже становленого бізнесу.

$Ф^3$ – громадське фінансування, практично не застосовується і ІТК.

Процес захисту інтелектуальної власності майже повністю співпадають з тими, що можуть бути реалізовані в У та можуть складатися з :

ЗІВ[1] – реєстрація прав на усі ті об'єкти інтелектуальної власності, які зроблено працівникам ІТК;

ЗІВ[2] – впровадження інноваційної продукції як власної так і сторонньої у ІТК;

ЗІВ[3]- стимулювання створення інноваційної продукції з інтелектуальною власністю.

Для організації усіх вищеназваних процесів в ІТК має бути створено окремий підрозділ (це стосується крупних ІА ІТК), до обов'язків якого буде відноситися не тільки завдання організації власних процесів, але й співвзаємодія з усіма учасниками інноваційної діяльності: У, ІС, ДЗ, І, НО.

Кількість реалізованих процесів дозволяє чітко визначити ступінь інноваційної активності ІТК. Дуже умовно можна поділити ІТК на наступні ступені.

Реалізовано: Н – ПІ ІТК 1-го ступеня.

Реалізовано: Н та П[1] – ПІ ІТК 2-го ступеня.

Реалізовано: Н, П – ІА ІТК 1-го ступеня.

Реалізовано: Н,П,ЗІВ – ІА ІТК 2-го ступеня.

Реалізовано: Н,П, Ф,ЗІВ – ІА ІТК 3-го ступеня.

При активній участі у реалізації та впровадженню інноваційної діяльності серед працівників ІТК має враховувати суттєві нові ризики власної діяльності, які полягають у наступному:

1) працівники можуть стати більш фінансово незалежними від ІТК;
2) інноваційна діяльність погано впливати на основну діяльність ІТК (захват ресурсів, нестача часу та інше);
3) створення нової продукції може змінити систему організації усього виробництва на ІТК;
4) може змінитися розподіл власності у ІТК (працівники можуть отримати власну частку);
5) група працівників може вийти з ІТК для створення власного бізнесу.

2. Підходи до взаємодії між У та ІТК.

При створенні власних механізмів реалізації процесів інноваційної діяльності ІТК може притримуватися різних стратегічних підходів для взаємодії з У, які полягають у наступному:

1) Підхід - «дублювання». Він полягає у тому, що не зважаючи на те що є реалізованим в У в ІТК ці процеси вибудовуються окремо і можуть повністю дублювати ті, що

реалізовано в У. Такий підхід потребує багато ресурсів, але не залежить від інших об`єктів інноваційної діяльності.

2) Підхід – «додавання». Він полягає у тому, що процеси в ІТК базуються на тих, що реалізовані в У. В ІТК реалізуються тільки додаткові процеси, яких не вистачає в У. Такий підхід заощаджує ресурси, але передбачає обов`язкове проходження процесів в У.
3) Підхід - «інтеграція». Він полягає у тому, що деякі (а теоретично і усі) процеси побудовано сумісно ІТК разом з У. Такий підхід заощаджує ресурси та дозволяє бути відносно незалежною ІТК у вибудові своїх відносин з У.

Таким чином, інтеграційний підхід дозволить як і ІТК так і У разом вибудовувати процеси інноваційної діяльності, отримуючи сумісні результати та заощаджуючи власні ресурси.

3. Рекомендації для ІТК за наведеними у звіті моделями.

Нижче наведено у стислій формі усі види моделей, які розглянуті у звіті:

$Ун^{123}п^{1}зів^{1}ІСн^{123}п^{123}ф^{3}зів^{23}НОп^{1}ф^{23}Іф^{2}ДЗп^{1}$: $НОп^{1}ф^{23}Іф^{2}ДЗп^{1}$

$Ун^{123}п^{13}зів^{1}ІСзів^{123}Іф^{3}$: $Іф^{3}$

$Ун^{123}п^{1}зів^{1}$: $ІСн^{3}п^{1}НОп^{1}$

$Ун^{123}п^{1}зів^{1}ІСуп^{123}ф^{2}Іф^{12}ДЗп^{1}$:$ІСн^{123}п^{123}Іф^{12}ДЗп^{1}зів^{1}$

$Ун^{13}п^{12}ф^{1}зів^{123}ІСн^{1}п^{12}ф^{1}зів^{12}$:$ІСн^{1}п^{12}ф^{1}зів^{12}$

$Ун^{12}п^{13}ф^{1}зів^{12}ІС_{у}н^{23}п^{123}ф^{123}НОф^{3}$ $Іп^{2}ф^{1}ДЗп^{1}$: $ІСп^{123}ф^{1}$ $НОф^{3}$ $Іп^{2}ф^{1}$ $ДЗп^{1}ф^{1}$

$Ун^{123}п^{1}зів^{1}ІСн^{123}п^{123}ф^{12}зів^{123}Іф^{2}ДЗп^{1}$: $ІСн^{123}п^{123}ф^{12}зів^{123}Іф^{2}ДЗп^{1}$

$Ун^{23}п^{123}зів^{12}ф^{2}$:$ІСп^{13}зів^{2}ф^{3}$

Для визначення варіантів взаємодії У з ІТК маємо залишити тільки ті частини моделей, які визначають процеси в У(та в $ІС_{у}$), а саме:

$Ун^{123}п^{1}зів^{1}$

$Ун^{123}п^{13}зів^{1}$

$Ун^{23}п^{123}ф^{2}зів^{12}$

$Ун^{13}п^{12}ф^{1}зів^{123}$

$Ун^{123}п^{1}зів^{1}ІС_{у}п^{123}ф^{2}$

$Ун^{12}п^{13}ф^{1}зів^{12}ІС_{у}н^{23}п^{123}ф^{123}$

Якщо обирати стратегічними підходами до взаємодії – підходи «дублювання» та «інтеграція», то процеси, які має реалізувати ІТК будуть наступними для кожної із наведеної моделі:

$Ун^{123}п^{1}зів^{1}$ - $ІТКн^{123}п^{1}зів^{1}$

$Ун^{123}п^{13}зів^{1}$- $ІТКн^{123}п^{13}зів^{1}$

$Ун^{23}п^{123}ф^{2}зів^{12}$- $ІТКн^{23}п^{123}ф^{2}зів^{12}$

$Ун^{13}п^{12}ф^{1}зів^{123}$- $ІТКн^{13}п^{12}ф^{1}зів^{123}$

$Ун^{123}п^{1}зів^{1}ІС_{у}п^{123}ф^{2}$- $ІТКн^{123}п^{123}ф^{2}зів^{1}$

$Ун^{12}п^{13}ф^{1}зів^{12}ІС_{у}н^{23}п^{123}ф^{123}$– $ІТКн^{123}п^{13}ф^{123}зів^{12}$

Модель з $Ун^{123}п^{1}зів^{1}$ - $ІТКн^{123}п^{1}зів^{1}$потребує найменш зусиль з боку ІТК.

Моделі:

$Ун^{123}п^{13}зів^{1}$- $ІТКн^{123}п^{13}зів^{1}$

$Ун^{23}п^{123}ф^{2}зів^{12}$- $ІТКн^{23}п^{123}ф^{2}зів^{12}$

$Ун^{123}п^{1}зів^{1}ІС_{у}п^{123}ф^{2}$- $ІТКн^{123}п^{123}ф^{2}зів^{1}$

дуже подібні щодо взаємодіє з ІТК.

Якщо обрати стратегічний підхід «додавання», то процеси які має реалізувати ІТК мають бути наступними:

$Ун^{123}п^{1}зів^{1}$ - $ІТКп^{23}ф^{123}зів^{23}$

$Ун^{123}п^{13}зів^{1}$- $ІТКп^{2}ф^{123}зів^{23}$

$Ун^{23}п^{123}ф^{2}зів^{12}$- $ІТКн^{1}ф^{13}зів^{3}$

$Ун^{13}п^{12}ф^{1}зів^{123}$- $ІТКн^{2}п^{3}ф^{23}$

$Ун^{123}п^{1}зів^{1}ІС_{у}п^{123}ф^{2}$- $ІТКп^{23}ф^{123}зів^{23}$

$Ун^{12}п^{13}ф^{1}зів^{12}ІС_{у}н^{23}п^{123}ф^{123}$– $ІТКзів^{3}$

Моделі:

$Ун^{123}п^{1}зів^{1}$ - $ІТКп^{23}ф^{123}зів^{23}$

$Ун^{123}п^{1}зів^{1}ІС_{у}п^{123}ф^{2}$- $ІТКп^{23}ф^{123}зів^{23}$

абсолютно подібні щодо взаємодії з ІТК.

Модель $Ун^{12}п^{13}ф^{1}зів^{12}ІС_{у}н^{23}п^{123}ф^{123}$– $ІТКзів^{3}$ потребує менше всього затрат з боку ІТК для реалізації взаємодії.

Таким чином, для кожної реалізованої моделі можна вирахувати за обраним підходом, які саме процеси треба реалізовувати.

4. Наявний стан взаємодії.

Для аналізу наявного стану взаємодії між У та ІТК у межах цього проекту проводилося опитування ІТК для визначення тих процесів інноваційної діяльності, які або вже реалізовано у ІТК. Або планується реалізувати найближчим часом.

Анкети, форма якої наведено у додатку, було надіслано 50 компаніям різного розміру та рівня зрілості з усіх регіонів України. Участь у опитуванні з них прийняли 17 (лише 34% від загальної кількості). Формальними причинами відмови від участі у опитуванні були:

1. Робота з «закритими» інноваціями (компанії не готові обговорювати питання інноваційності із сторонніми учасниками) – 60,6 % з тих, хто відмовився приймати участь.
2. Не зрозуміло, яким чином Університет може прийняти участь у розвитку інновацій компанії – 30,3%.
3. Інші причини – 9,1%.

Співробітництво Університетів з компаніями у області інновацій та студентського підприємництва в Україні не є розвинутим. Більшість компаній розглядають зв'язки з навчальними закладами лише як джерело для потенційного відбору робітників та не готові приймати участь у їх розвитку або не розуміють переваг від такої взаємодії.

Аналіз результатів опитування показав, що на даний час з інноваціями працюють лише 47% респондентів. З них 25 % від кількості опитаних - східний регіон, 100 % - центральний, 75% - південь, 25% - захід.

При цьому, до ІА ІТК можна віднести лише 17,64% від загальної кількості. Суттєвою відмінністю є те, що для ІА ІТК реалізовано хоча б по одному з процесів.

Загальний аналіз показав, що найбільш суттєвими з точки зору компаній є такі процеси, як $Н^1$- Навчання як створите нове, $П^1$ - Організаційна підтримка створення інноваційної продукції, $Ф^1$- Виділення власних коштів на підтримку інноваційної продукції та $ЗІВ^1$- Реєстрація власних об'єктів інтелектуальної власності. Ці процеси (і не тільки) вже реалізовані та використовуються у всіх ІА ІТК, представлених у опитуванні.

Стосовно ПІ ІТК у якості вже існуючих процесів було вказано $Н^1$- Навчання як створите нове, $П^1$ - Організаційна підтримка створення інноваційної продукції.

Слід зазначити, що ці процеси вже частково реалізовані в межах співробітництва з університетами. У майбутньому такі компанії висловили власну готовність до співробітництва як за процесами, що в них не встановлені, так і розширювати типи діяльності.

Таким компаніям Університети з вже встановленими процесами з захисту інтелектуальної власності і з організації фінансування найбільш корисні, та мають важелі щодо організації взаємовигідного партнерства.

5. Загальні рекомендації для ІТК.

Узагальнюючи усе вище наведене можна визначити загальні рекомендації для ІТК, які полягають у наступному:

1. ІТК має визначитися на якому ступені інноваційної активності вона знаходиться.
2. Слід чітко визначити які саме процеси вже реалізовані у ІТК, і які можуть бути реалізовані у найближчому майбутньому.
3. Слід чітко визначити відповідальну особу (або підрозділ) для організації інноваційних процесів і ІТК.
4. Слід чітко визначитися з вже діючими моделями співпраці з У на регіональному та національному рівнях.
5. Слід чітко визначитися з якими об`єктами інноваційної діяльності (У,ІС,ДЗ, І, НО) у регіоні та в державі співпрацює ІТК.
6. Слід обрати стратегічних підходів до взаємодії (дублювання, додавання або інтеграція).
7. На основі усього раніше обраного слід визначити план реалізації конкретних процесів у ІТК.

Таким чином, слід відзначити що незважаючи на те, що зараз більшість ІТК в Україні є ПІ ІТК та дуже мало приділяють уваги для розвитку власних інноваційних процесів разом з У, у майбутньому, якщо системно вибудовувати відносини усіх об’єктів інноваційної діяльності, то можна отримати високоефективну еко-систему інновацій європейського рівня.

РОЗДІЛ 4

Національні рекомендації для створення стартапів IT-студентами

Звіт з описом принципів і рекомендацій щодо національного законодавства, що стосується створення, організації та оцінки діяльності студентських стартапів у галузі IT.

Модель «Науковий Парк–Інноваційна структура – Університет»

Ун^{123}п^{1}зів^{1} ІСн^{123}п^{123}ф^{3}зів^{23} НОп^{1}ф^{23} Іф^{2} ДЗп^{1} : НОп^{1}ф^{23} Іф^{2} ДЗп^{1}

1. Путівник для студентів

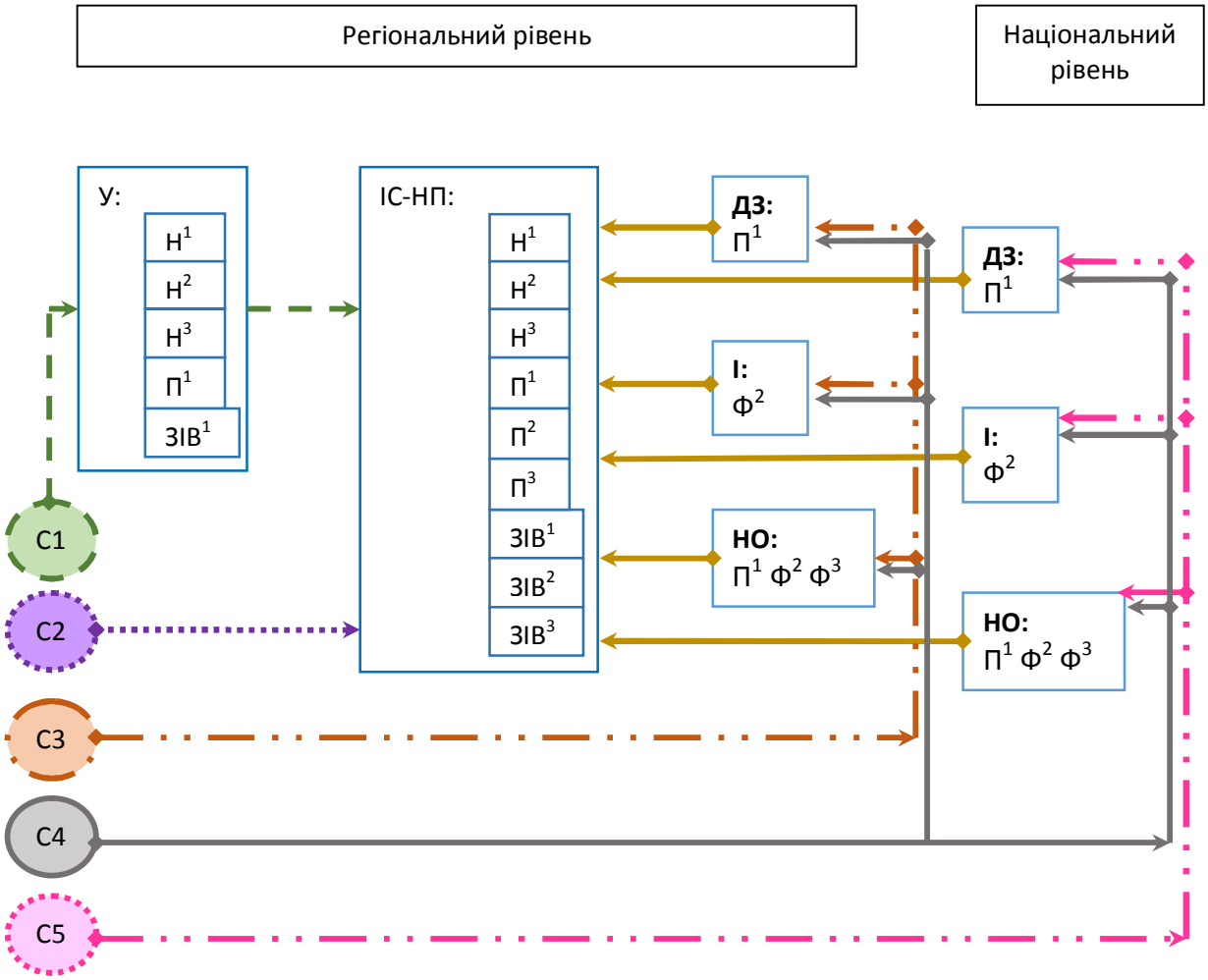

2. Опис Путівника

Шлях С1.Студент навчається Університет, котрий є співзасновником ІС (НП).

1) Студент спочатку проходить усі процеси, які може запропонувати йому університет - навчання - Н^{1}, Н^{2}, Н^{3}.

2) Студент створює інноваційну продукцію.

3) Захищає інтелектуальну власність (якщо є така необхідність) - ЗІВ^{1},

4) Подає інноваційну пропозицію за встановленою формою до ІС (НП) – П^{1}.

5) Створює ЮО будь якої форми власності згідно чинного законодавства.

6) Після чого співпрацює з НП, отримуючи доступ до послуг НП та обираючи необхідні йому послуги $Н^1$, $Н^2$, $Н^3$, $П^1$, $П^2$, $П^3$, $ЗІВ^1$, $ЗІВ^2$, $ЗІВ^3$.

До НП можуть звертатися Державні і Недержавні заклади, інвестори, що в свою чергу пропонують свій набір послуг. Тільки в ІС (НП) студент має доступ до всього спектру послуг, які йому необхідні для створення інноваційної продукції.

Шлях С2.Студент, який навчається в Університеті, котрий немає НП.

1) Студент звертається до регіонального ІС (НП), і отримує доступ до послуг ІС (НП) - $Н^1$, $Н^2$, $Н^3$, $П^1$.

2) Студент отримує необхідну підтримку та знання, створює інноваційну продукцію.

3) Захищає інтелектуальну власність (якщо є така необхідність) - $ЗІВ^1$, $ЗІВ^2$, $ЗІВ^3$.

4) Подає інноваційну пропозицію за встановленою формою до ІС (НП) – $П^1$.

5) Після чого співпрацює з регіональним НП, отримуючи доступ до послуг НП та обираючи необхідні йому послуги $Н^1$, $Н^2$, $Н^3$, $П^1$, $П^2$, $П^3$, $ЗІВ^1$, $ЗІВ^2$, $ЗІВ^3$.

Створювати ЮО Студент може на будь-якому етапі роботи з НП. Якщо в цьому у нього виникає потреба.

Шлях С2.Студент будь-якого ВНЗ, не потребує будь-якого навчання. Студент вже має інноваційну продукцію.

1) Студент самостійно створює інноваційну продукцію.

2) Захищає інтелектуальну власність (якщо є така необхідність) - $ЗІВ^1$,

3) Студент звертається до регіонального ІС (НП), і отримує доступ до всіх послуг ІС(НП).

4) Подає інноваційну пропозицію за встановленою формою до регіонального ІС(НП) – $П^1$.

5) Створює ЮО будь якої форми власності згідно чинного законодавства.

6) Після чого співпрацює з регіональним НП, отримуючи доступ до послуг НП та обираючи необхідні йому послуги $Н^1$, $Н^2$, $Н^3$, $П^1$, $П^2$, $П^3$, $ЗІВ^1$, $ЗІВ^2$, $ЗІВ^3$.

Шлях С3 передбачає, що студент має інноваційну продукцію, в нього є документ, що підтверджує право інтелектуальної власності.

Студент відразу може подати інноваційну пропозицію безпосередньо до *Регіональних* Державних, Недержавних закладів, Інвесторів. За необхідністю самостійно створити ЮО. І далі працювати над створенням або удосконаленням інноваційної продукції впроваджуючи її на відповідному сегменті ринку.

Шлях С4 передбачає, що студент має інноваційну продукцію, в нього є документ, що підтверджує право інтелектуальної власності.

Студент відразу може подати інноваційну пропозицію безпосередньо до *Національних* Державних, Недержавних закладів, Інвесторів. За необхідністю самостійно створити ЮО. І далі працювати над створенням або удосконаленням інноваційної продукції впроваджуючи її на відповідному сегменті ринку.

Шлях С5 передбачає, що студент має інноваційну продукцію, в нього є документ, що підтверджує право інтелектуальної власності.

Студент відразу може подати інноваційну пропозицію безпосередньо до *Регіональних і/або Національних* Державних, Недержавних закладів, Інвесторів. За необхідністю самостійно створити ЮО. І далі працювати над створенням або удосконаленням інноваційної продукції впроваджуючи її на відповідному сегменті ринку.

3. Правила поведінки

Для того щоб студент пройшов навчання в Університеті $Н^1$, $Н^2$, $Н^3$, необхідно створити курси, залучити викладачів та виділити ресурси (приміщення, менеджер та інше). Студенти також мають пройти попередній відбір на такі курси.

Для того щоб студент отримав допомогу при реєстрації інтелектуальної власності в Університеті $ЗІВ^1$, необхідно створити відповідний підрозділ, підготувати фахівців відповідної кваліфікації.

Для того щоб студент отримав організаційну підтримку в Університеті $П^1$, необхідно створити відповідний підрозділ, налагодити взаємодію із ІС.

Для того щоб студент отримав підтримку з Державних, Недержавних організацій та Інвесторів, необхідно створити ІС(НП), згідно чинного законодавства. Підготувати інформаційні матеріали, задіяти ЗМІ.

Для того щоб студент отримав організаційну підтримку ІС(НП), необхідно створити ІС(НП), налагодити взаємодію ІС(НП) із У, ДЗ, І, НО.

4. Рекомендації щодо нормативно - правової підтримки

Необхідна нормативно-правова підтримка на регіональному рівні в Університеті:

- Положення про центр (факультет, інститут) підвищення кваліфікації та перепідготовки (є Типове Положення).
- Положення про дистанційне навчання (є Типове Положення).
- Положення про реєстрацію інтелектуальної власності (є Типове Положення)
- Положення про створення і взаємодію з ІС(НП) (є в тому випадку, коли НП вже створений, як інноваційна структура).

Модель «Кроудфандинг стартапу в Університеті»

Ун^{123}п^{13}зів^{1} ІСзів^{123} Іф^{3} : Іф^{3}

1. Путівник для студентів

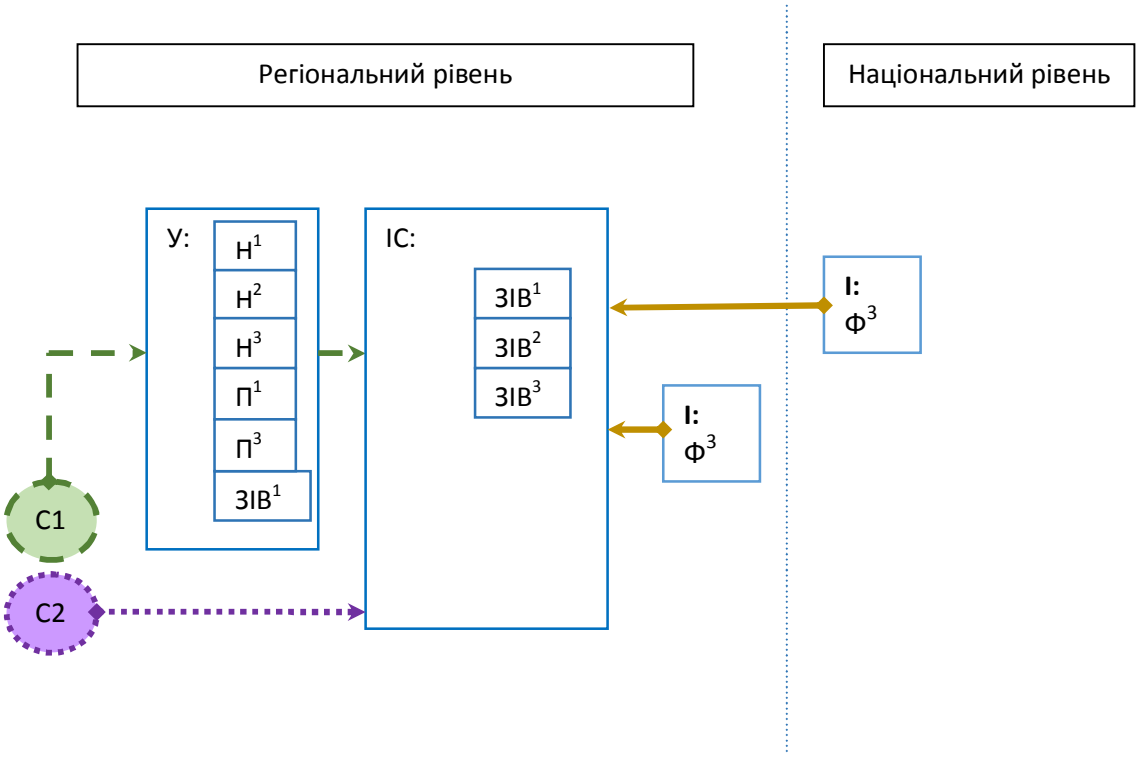

2. Опис Путівника

Шлях С1.Студент навчається Університет, в якому є підрозділ, що займається інноваційною, науковою діяльністю. Інноваційний підрозділ співпрацює з Благодійним фондом, через який інвестори – благодійники можуть фінансувати інноваційні проекти студентів.

1) Студент спочатку проходить усі процеси, які може запропонувати йому університет - навчання - Н^1, Н^2, Н^3.
2) В процесі створення інноваційної продукції студент може отримати в університеті організаційну та юридичну підтримку П^{12}. Далі він створює інноваційну продукцію.
3) Захищає інтелектуальну власність (якщо є така необхідність) - ЗІВ^1,
4) Подає інноваційну пропозицію за встановленою формою до підрозділу університету ІС.

5) Створює ЮО будь якої форми власності згідно чинного законодавства.
6) Після чого співпрацює з ІС, отримуючи доступ до послуг ІС та обираючи необхідні йому послуги ЗІВ^1, ЗІВ^2, ЗІВ^3. Крім того через ІС студент може отримувати благодійне інвестування проекту.

Через благодійний фонд до ІС можуть звертатися будь-які інвестори – благодійники і пропонувати свою допомогу у фінансуванні інноваційних студентських проектів.

Шлях С2.Студент, який навчається в Університеті, котрий немає НП.

1) Студент іншого навчального закладу звертається до університету, в якому є ІС, і отримує доступ до послуг ІС - ЗІВ^1, ЗІВ^2, ЗІВ^3.
2) Студент захищає інтелектуальну власність (якщо є така необхідність).
3) Подає інноваційну пропозицію за встановленою формою до ІС.
4) Створює ЮО, якщо в цьому у нього виникає потреба.
5) Після чого співпрацює з ІС, отримуючи в ІС через Благодійний Фонд інвестування інноваційного проекту.

3. Правила поведінки

Для того щоб студент пройшов навчання в Університеті Н^1, Н^2, Н^3, необхідно створити курси, залучити викладачів та виділити ресурси (приміщення, менеджер та інше). Студенти також мають пройти попередній відбір на такі курси.

Для того щоб студент отримав допомогу при реєстрації інтелектуальної власності в Університеті ЗІВ^1, необхідно створити відповідний підрозділ, підготувати фахівців відповідної кваліфікації.

Для того щоб студент отримав організаційну та юридичну підтримку в Університеті П^1, П^3, необхідно створити відповідний підрозділ, налагодити взаємодію із ІС.

Для того щоб студент отримав допомогу при реєстрації, впровадженні та мотивації в одержані інтелектуальної власності ЗІВ^1, ЗІВ^2, ЗІВ^3, в ІС університеті необхідно створити відповідний підрозділ, підготувати фахівців відповідної кваліфікації.

Для того щоб студент отримав фінансову підтримку від інвесторів - благодійників необхідно щоб ІС університету співпрацювала з регіональними та національними Благодійними фондами. Якщо Благодійних фондів нема, їх необхідно створити, згідно чинного законодавства. Підготувати інформаційні матеріали, задіяти ЗМІ, налагодити взаємодію ІС з благодійними фондами.

4. Рекомендації щодо нормативно - правової підтримки

Необхідна нормативно-правова підтримка на регіональному рівні в Університеті:

- Положення про центр (факультет, інститут) підвищення кваліфікації та перепідготовки (є Типове Положення).
- Положення про дистанційне навчання (є Типове Положення).
- Положення про реєстрацію інтелектуальної власності (є Типове Положення)
- Положення про ІС, з описом процесу взаємодії з благодійними фондами (є в тому випадку, коли ІС вже є в університеті).
- Положення про благодійний фонд (є в тому випадку, коли такий фонд вже існує).

Модель Національного центру трансферу інновацій в галузі ІТ

Ун^{123}п^{1}зів^{1}:ІСн^{3}п^{1}НОп^{1}

б) Путівник для студентів

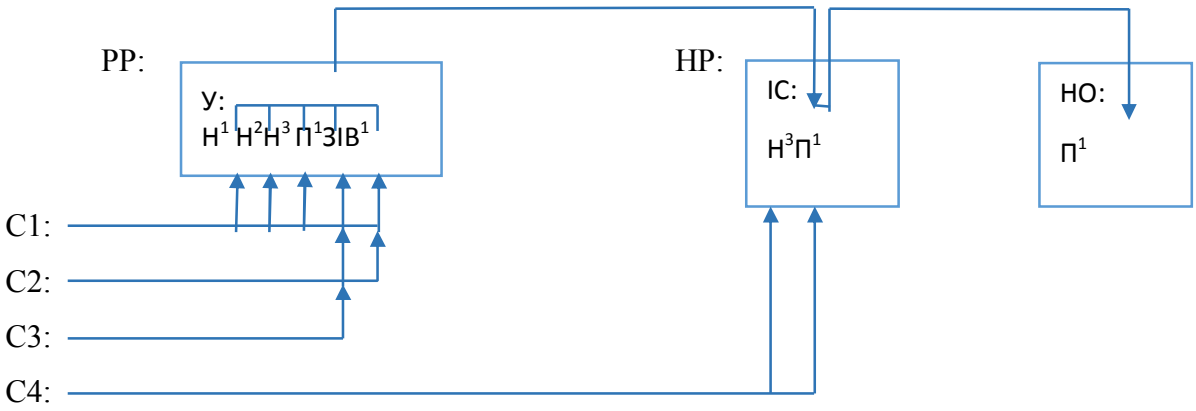

в) Опис Путівника

Шлях С1 передбачає, що студент спочатку проходить усі процеси навчання в університеті, - Н^{1}, Н^{2}, Н^{3}, а вже потім створює інноваційну продукцію, захищає інтелектуальну власність (якщо є така необхідність) - ЗІВ^{1}, а потім подає інноваційну пропозицію за встановленою формою до ІС (ЦТІ) – П^{1}. Після перевірки та погодження інформація щодо інноваційної пропозиції передається далі у НО (МТТ) - П^{1}.

Шлях С2 передбачає, що студент не проходив жодного виду навчання, він самостійно створив інноваційну продукцію, захищає інтелектуальну власність (якщо є така необхідність)- ЗІВ^{1}, а потім подає інноваційну пропозицію за встановленою формою до ІС (ЦТІ)– П^{1}. Після перевірки та погодження інформація щодо інноваційної пропозиції передається далі у НО (МТТ)– П^{1}.

Шлях С3 передбачає, що студент не проходив навчання та не має об’єктів інтелектуальної власності для реєстрації. Студент відразу подає інноваційну пропозицію за встановленою формою до ІС (ЦТІ) – П^{1}. Після перевірки та

погодження інформація щодо інноваційної пропозиції передається далі у НО (МТТ) – $П^1$.

Шлях С4 передбачає, що студент зовсім не звертається до У, а пройшовши необхідне навчання у ІС (ЦТІ) – $Н^3$, подає інноваційну пропозицію за встановленою формою до ІС (ЦТІ) – $П^1$. Після перевірки та погодження інформація щодо інноваційної пропозиції передається далі у НО (МТТ) – $П^1$.

г) Правила поведінки

Для того щоб студент пройшов навчання РР: $УН^1$, $Н^2$, $Н^3$, необхідно створити курси, залучити викладачів та виділити ресурси (приміщення, менеджер та інше). Студенти також мають пройти попередній відбір на такі курси.

Для того щоб студент отримав допомогу при реєстрації інтелектуальної власності РР:$УЗІВ^1$, необхідно створити відповідний підрозділ, підготувати фахівців відповідної кваліфікації.

Для того щоб студент отримав організаційну підтримку РР:$УП^1$, необхідно створити відповідний підрозділ, налагодити взаємодію із ІС(ЦТІ).

Для того щоб студент пройшов навчання НР: ІС $Н^3$, необхідно створити курси (інформаційні матеріали), опублікувати інформацію в Інтернет.

Для того щоб студент отримав організаційну підтримку НР:$ІСП^1$, необхідно створити ЦТІ, налагодити взаємодію із У та НО (МТТ).

Для того щоб студент отримав організаційну підтримку НР:$НОП^1$, необхідно налагодити взаємодію ізІС(ЦТІ).

д) Рекомендації щодо нормативно - правової підтримки

Необхідна нормативно-правова підтримка на регіональному рівні в Університеті:

е) Положення про центр (факультет, інститут) підвищення кваліфікації та перепідготовки (є Типове Положення)

ж) Положення про реєстрацію інтелектуальної власності (є Типове Положення)

з) Положення про взаємодію з ЦТІ (немає)

Необхідна нормативно-правова підтримка на національному рівні:

и) Положення про ЦТІ (немає)

к) Положення про МТТ (є)

л) Закон України «Про державне регулювання діяльності у сфері трансферу технологій» (є)

Модель «Університет —Інноваційна структура — Зовнішній науковий парк»

Ун^{123}п^{1}зів^{1} ІСуп^{123}ф^{2} Іф^{12}ДЗп^{1}зів^{3} : ІСн^{123}п^{123} Іф^{12} ДЗп^{1}зів^{3}

1. Путівник для студентів

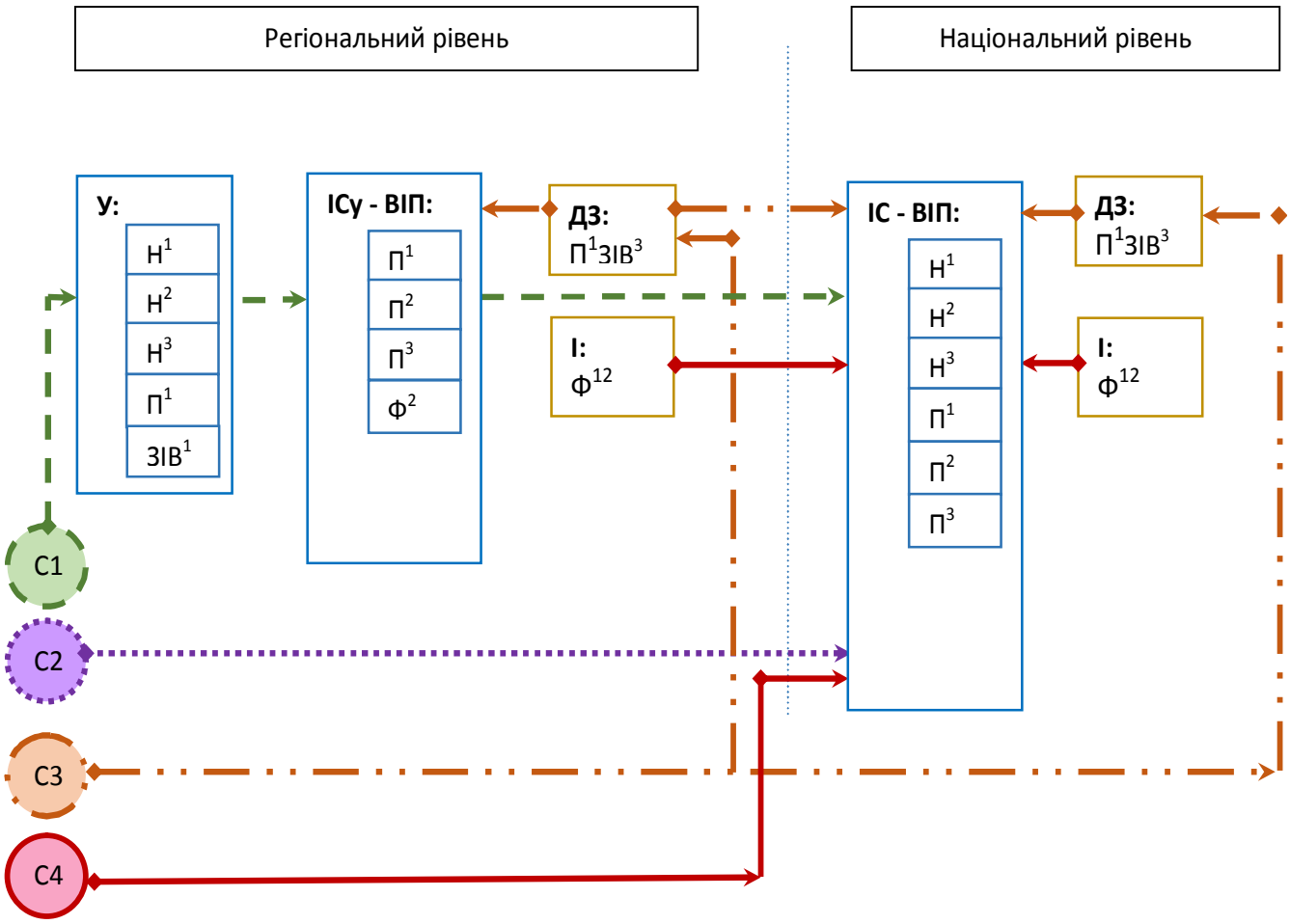

2. Опис путівника

Шлях С1 передбачає, що студент спочатку проходить усі процеси навчання в університеті, - Н^{1}, Н^{2}, Н^{3}, а вже потім створює інноваційну продукцію, захищає інтелектуальну власність (якщо є така необхідність) - ЗІВ^{1}, а потім подає інноваційну пропозицію за встановленою формою до ІСу-ЦТТ, де отримує консультації П^{1}, П^{2}, П^{3}як дістатися зовнішнього наукового парку за допомогою ІС-ВІП, а також має можливість

отримати фінансування - $Ф^2$.Далі інноваційна пропозиція реєструється в ІС-ВІП. Після проходження експертизи та отримання позитивного відгуку інформація щодо інноваційної пропозиції передається далі у науковий парк.

Шлях С2передбачає, що студент не вивчав спеціальних курсів в університеті, він самостійно створив інноваційну продукцію, звертається до ІС-ВІП, де може отримати послуги з дистанційного навчання – $Н^1$, $Н^2$, $Н^3$,організаційну, економічну та юридичну підтримку від експертів (якщо є така необхідність) – $П^1$, $П^2$, $П^3$.

Шлях С3 передбачає, що студент самостійно створив інноваційну продукцію та вирішує прийняти участь в регіональному (національному) конкурсі інноваційних розробок, таким чином він звертається до регіонального (національного) ДЗ, який оголосив конкурс - $ЗІВ^3$, та отримує необхідну організаційну підтримку щодо реєстрації своєї інноваційної пропозиції в ІСу-ЦТТ або безпосередньо уІС-ВІП, де отримує можливість пройти навчання за дистанційними курсами – $Н^1$, $Н^2$, $Н^3$, отримати організаційну, економічну та юридичну підтримку від експертів – $П^1$, $П^2$, $П^3$.

Шлях С4 передбачає, що студент самостійно створив інноваційну продукцію, подає інноваційну пропозицію ІС-ВІП за встановленою формою із метою отримати консультацію від експертів – $П^1$, $П^2$, $П^3$, або отримати фінансування $Ф^1$, $Ф^2$ від інвесторів регіонального або національного рівня.

3. Правила поведінки

Для того щоб студент пройшовнавчання РР: $Ун^1н^2н^3$, треба розробити курси згідно із стандартами освітньо-професійної підготовки фахівців, залучити викладачів.

Для того щоб студент отримав організаційну підтримку РР:$Уп^1$, треба створити відповідний підрозділ, налагодити взаємодію із ІСу-ЦТТ.

Для того щоб студент отримав допомогу при реєстрації об’єкту інтелектуальної власності РР:$Узів^1$, требастворити службу підтримки із залученням фахівців відповідної кваліфікації.

Для того щоб студент отримав різні види підтримки РР:$ІСуп^1п^2п^3$, треба створити ЦТТ, налагодити взаємодію із У та ІС-ВІП.

Для того щоб студент отримав зовнішнє фінансування РР:$ІСуф^2$, треба розробити регламентуючу документацію.

Для того щоб студент пройшов навчання НР: $ІСн^1н^2н^3$, треба розробити дистанційні курси, розташувати інформацію на платформі.

Для того щоб студент отримав різні види підтримки НР:ІСп^{1}п^{2}п^3, треба розробити регламентуючу документацію та розташувати її на платформі, крім того створити службу підтримки із залученням фахівців відповідної кваліфікації.

Для того щоб студент отримав організаційну підтримку НР:ДЗп^1, требарозробити регламентуючу документацію, налагодити взаємодію із ІСу-ЦТТ або ІС-ВІП.

Для того щоб залучити студента до участі в конкурсі регіонального рівня РР:ДЗзів^3 або національного рівня НР:ДЗзів^3, треба ДЗ оголосити конкурс та викласти в Інтернет нормативні документи щодо участі у ньому, налагодити взаємодію із ІС-ВІП.

Для того щоб студент отримав фінансування НР:Іф^{1}ф^2, треба розробити регламентуючу документацію та налагодити взаємодію із ІС-ВІП.

4. Рекомендації щодо нормативно - правової підтримки

Необхідна нормативно-правова підтримка на регіональному рівні в Університеті:

- Стандарти освітньо-професійної підготовки фахівців (є Освітньо-кваліфікаційні характеристики та Освітньо-професійні програми)
- Типові програми дисциплін (є)
- Положення про реєстрацію інтелектуальної власності (є Типове Положення)
- Положення про взаємодію з ЦТТ (немає)

Необхідна нормативно-правова підтримка на національному рівні:

- Положення про ВІП (немає)
- Положення про конкурс інноваційних проектів (немає)
- Положення про курс дистанційного навчання (є Положення про дистанційне навчання)
- Закон України «Про державне регулювання діяльності у сфері трансферу технологій» (є)

Модель інноваційної структури університету

Ун^{13}п^{12}ф^{1}зів^{123} ІСн^{1}п^{12}ф^{1}зів^{12} : ІСн^{1}п^{12}ф^{1}зів^{12}

1. Путівник для студентів

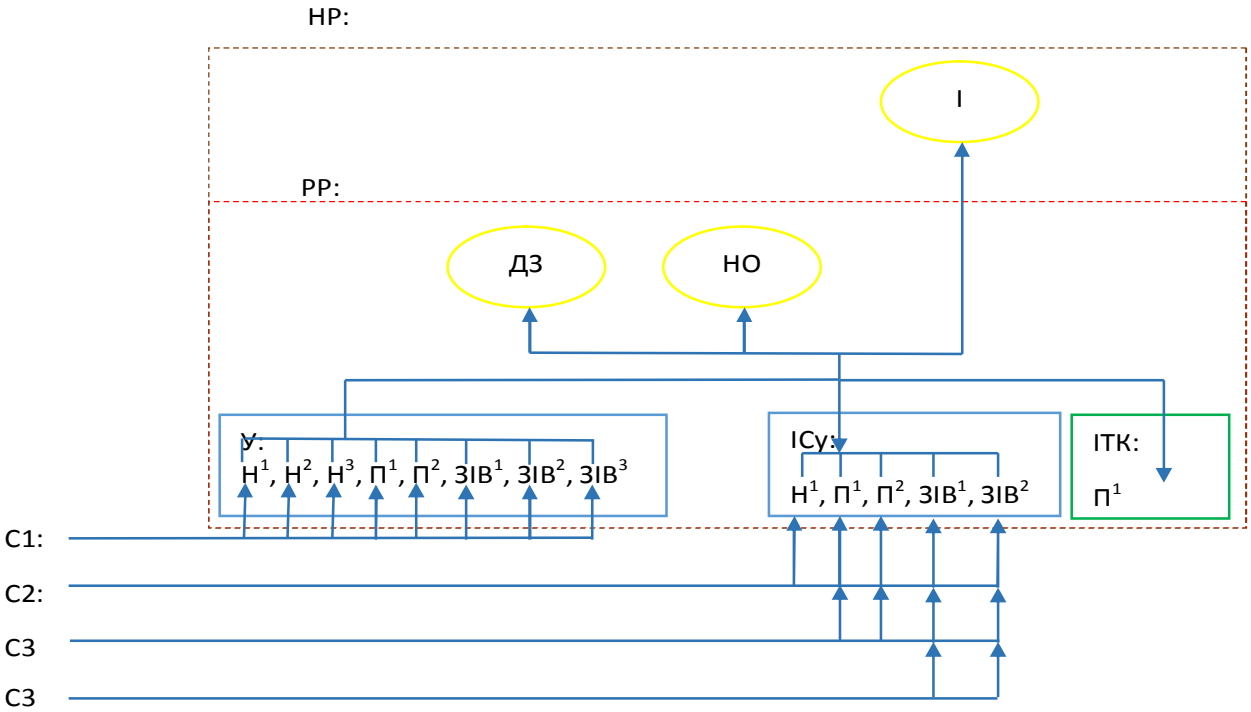

2. Опис Путівника

Шлях С1 передбачає, що студент проходить навчання в університеті, - Н^1, Н^2, Н^3, отримує підтримку в університеті для початку інноваційної дільності. Після університету студент в інформаційній структурі університету проводить розробку інноваційного продукту або послуги, отримуючи при цьому підтримку інформаційну і економічну, а також створює інноваційну продукцію, а також послуги по захисту результатів інноваціної діяльності. ІТК виступає як консультант на початкових етапах інноваційної діяльності. Передача результатів діяльності проводиться університетом міністерству, державним закладам, недержавним організаціям, ІТ компаніям.

Шлях С2 передбачає, що студент не проходив навчання по курсам Н^1, Н^2, Н^{3}в університеті, але може пройти курси по Н^1 та приймати участь у інноваційній діяльності. Студент отримує підтримку інноваційної структури університету, якщо його дійльність відповідає вимогам і задачам ІСу. ІСу проводить захист інтелектуальної власності. ІТК

виступає як консультант на початкових етапах інноваційної діяльності. Передача результатів діяльності проводиться університетом міністерству, державним закладам, недержавним організаціям, ІТ компаніям.

Шлях С3 передбачає, що студент не проходив навчання, але може приймати участь у інноваційній діяльності. Студент отримує підтримку інноваційної структури університету, якщо його дійльність відповідає вимогам і задачам ІСу. ІСу проводить захист інтелектуальної власності. ІТК виступає як консультант на початкових етапах інноваційної діяльності. Передача результатів діяльності проводиться університетом міністерству, державним закладам, недержавним організаціям, ІТ компаніям.

Шлях С4 передбачає, що студент має власний інноваційний продукт або послугу. Він звернувся до ІСу для забезпечення захисту інтелектуальної власності та передачі результатів діяльності міністерству, державним закладам, недержавним організаціям, ІТ компаніям на правах, що описані у договорі передачі результатів інтелектуальної власності.

3. Правила поведінки

Для проходження навчання РР: УН^1, Н^2, Н^3, необхідно створити курси, залучити викладачів та виділити ресурси.

Студент отримує допомогу ІСу або У якщо напрямок його інноваційної діяльності відповідає потребам університету та напрямкам його діяльності.

Створити інноваційну структуру університету як структурну одиницю університету шляхом об'єднання, реорганізації існуючих підрозділів, що мають відповідний профіль або створення нового структурного підрозділу для організації, координації, контролю процесу розробки і виконання проектів.

ІСу потребує наявності відповідних підрозділ для організації підтримки інноваційної діяльності студента (Н^1, П^1, П^2, ЗІВ^1, ЗІВ^2).

Для отримання консультацій ІТК необхідно організувати взаємодію ІТК та У, ІСу.

4. Рекомендації щодо нормативно - правової підтримки

Необхідна нормативно-правова підтримка на регіональному рівні в Університеті:

- Положення про центр (факультет, інститут) підвищення кваліфікації та перепідготовки (є Типове Положення)
- Положення про реєстрацію інтелектуальної власності (є Типове Положення)
- Положення про взаємодію з ІСу (немає)

Необхідна нормативно-правова підтримка на національному рівні:

- Положення про ІСу (немає).

Модель «Науковий Парк–Інноваційний офіс – Університет»

Ун^{12}п^{13}ф^{1}зів^{12} ІСУн^{23}п^{123}ф^{123} НОф^{3} Іп^{2}ф^{1} ДЗп^{1} : ІСп^{123}ф^{1} НОф^{3} Іп^{2}ф^{1} ДЗп^{1}ф^{1}

1. Путівник для студентів

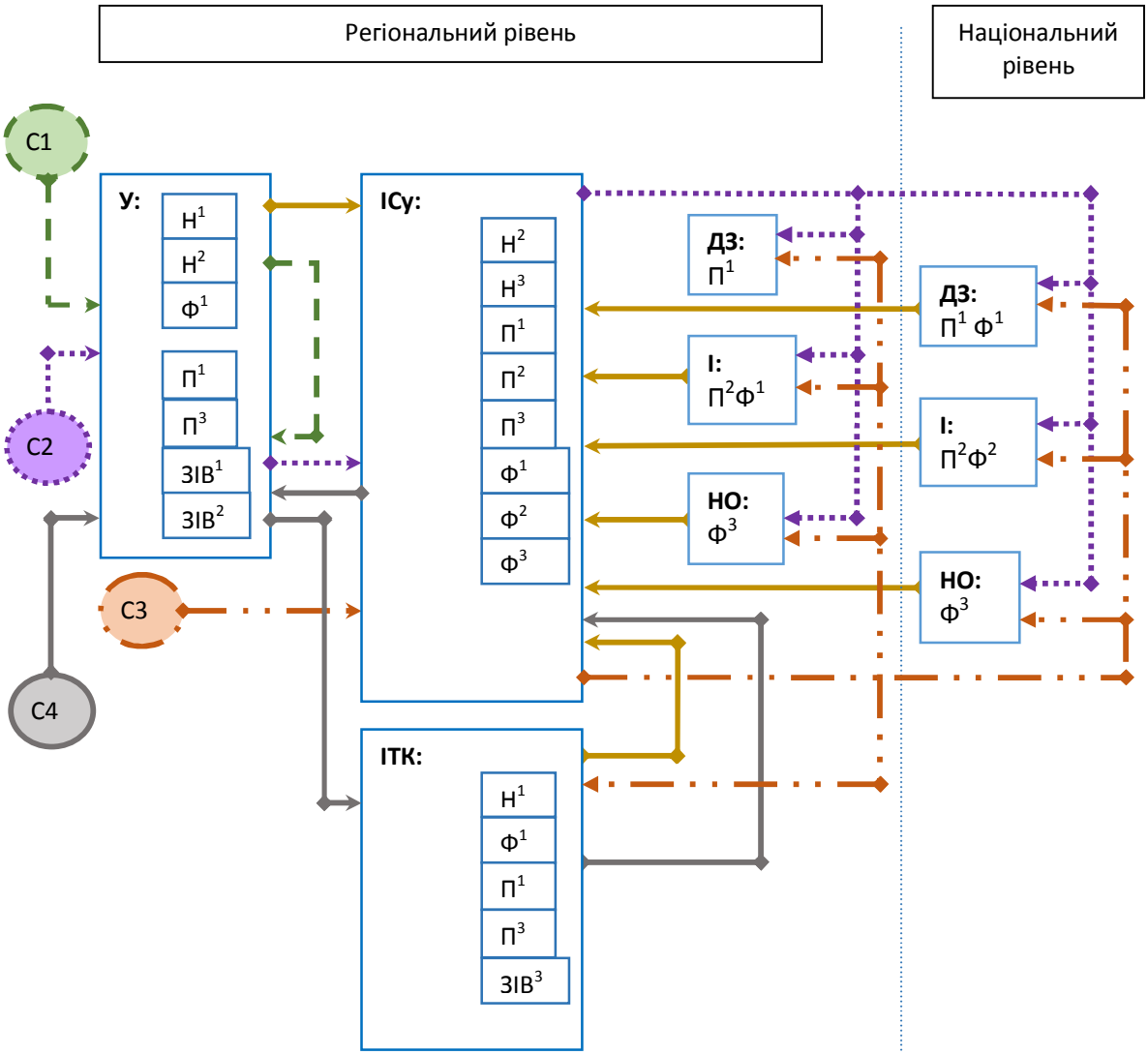

2. Опис Путівника

Шлях С1 передбачає, що студент спочатку проходить навчання в університеті – Н^{1}, Н^{2}, потім звертається до Інноваційного офісу, де отримує юридичну підтримку (П^{3}) стосовно захисту інтелектуальної власності, після чого захищає інтелектуальну власність – ЗІВ^{1}. Інноваційний офіс надає організаційну підтримку – П^{1} – в питаннях трансферу технологій, пошуку потенційних замовників, організації процесу впровадження тощо. Після цього

здійснюється впровадження об'єктів інтелектуальної власності за допомогою Інноваційного офісу університету (ЗІВ^2).

Шлях С2 передбачає, що студент спочатку проходить навчання в університеті – Н^1, Н^2, потім звертається до Інноваційного офісу, де отримує організаційну та юридичну підтримку (П^1, П^3) стосовно співпраці з науковим парком. Наступний крок включає звертання до наукового парку (ІСу), де студент проходить подальше навчання в галузі створення власного бізнесу та залучення інвестицій (Н^2 та Н^3) та подає інноваційну пропозицію за встановленою формою. Інформація щодо інноваційної пропозиції передається зацікавленим ДЗ, І та НО (П^1). Інвестори можуть надавати підтримку в питаннях підвищення привабливості інвестиційної пропозиції (П^2), після чого студент може отримати фінансування як в межах ІСу (Ф^1, Ф^2, Ф^3), так і від ІТК (Ф^1) чи І (Ф^1) або НР:ДЗ (Ф^1). Подальший розвиток стартапу відбувається в межах бізнес-інкубатора ІСу (П^1, П^2, П^3).

Шлях С3 передбачає, що студент не проходив жодного виду навчання, звертається до ІСу з метою створення стартапу. В науковому парку (ІСу) студент отримує необхідну організаційну, економічну та юридичну підтримку стосовно організації власного бізнесу (стартапу) – П^1, П^2, П^3. Після чого оформлена належним чином інноваційна пропозиція розповсюджується між усіма структурними об'єктами моделі (У, ІСу, ІТК, І, НО та НР:ДЗ) з метою пошуку фінансування. Інвестори можуть надавати підтримку в питаннях підвищення привабливості інвестиційної пропозиції (П^2). В результаті студент може отримати фінансування як в межах ІСу (Ф^1, Ф^2, Ф^3), так і від ІТК (Ф^1) чи І (Ф^1) або НР:ДЗ (Ф^1). Подальший розвиток стартапу відбувається в межах бізнес-інкубатора ІСу (П^1, П^2, П^3).

Шлях С4 передбачає співпрацю студента й ІТ компанії в межах наукового парку при розробці інноваційного продукту. При цьому студент проходить навчання в університеті (Н^1), продовжує навчання в ІТК (Н^1), за організаційної підтримки ІСу та ІТК (П^1) студент працює над інноваційним продуктом. Зацікавлення у створенні і захисті об'єктів інтелектуальної власності забезпечується ІТК (ЗІВ^3) шляхом проведення конкурсів, змагань, ярмарок ідей тощо. Захист прав ІВ здійснюється через ІО У (ЗІВ^1).

3. Правила поведінки

Для того щоб студент пройшов навчання РР:УН^1, Н^2 необхідно розробити стандарт освіти, в якому передбачено курси з інновацій та підприємництва, розробити зміст та робочі програми таких курсів, залучити викладачів та виділити необхідні ресурси. Студенти відповідних спеціальностей проходять таке навчання в обов'язковому порядку.Студенти інших спеціальностей та зацікавлені особи можуть пройти навчання в підрозділах післядипломної освіти університету.

Для того, щоб студент пройшов навчання РР:ІСу $Н^2$, $Н^3$ та РР:ІТК $Н^1$ необхідно створити курси, залучити викладачів (експертів, менторів) та виділити ресурси (приміщення, менеджер та інше). Студенти повинні пройти попередній відбір на такі курси.

Для того щоб студент отримав допомогу при реєстрації та впровадженні інтелектуальної власності РР:УЗІВ^1, ЗІВ^2 необхідно створити Інноваційний офіс університету, залучити до роботи в підрозділі фахівців відповідної кваліфікації.

Для того, щоб студент отримав заохочувальні та мотиваційні заходи стосовно інтелектуальної власності РР:ІТК ЗІВ^3 необхідно в ІТК виділити людські та фінансові ресурси, організувати взаємодію з РР:У та РР:ІСу.

Для того щоб студент отримав організаційну підтримку РР:УП^1, П^3 необхідно створити Інноваційний офіс університету, налагодити взаємодію з Науковим парком(ІСу).

Для того, щоб студент отримав підтримку РР:ІСу П^1, П^2, П^3, необхідно в межах наукового парку створити бізнес-інкубатор, налагодити співпрацю з У, ІТК, ДЗ, НО, І.

Для того щоб студент отримав організаційну підтримку (РР, НР):І П^2, необхідно налагодити взаємодію зІСу.

Для того щоб студент отримав організаційну підтримку (РР, НР):ДЗ П^2, необхідно налагодити взаємодію з ІСу.

Для того щоб студент отримав організаційну підтримку РР:ІТК П^1, П^3, необхідно налагодити взаємодію з У, виділити необхідні ресурси та персонал.

4. Рекомендації щодо нормативно-правової підтримки

Необхідна нормативно-правова підтримка на регіональному рівні:

- Положення про центр (факультет, інститут) підвищення кваліфікації та післядипломної освіти (є Типове Положення);
- Засновницький договір та статут наукового парку (є Типові);
- Стратегія та положення про Інноваційний офіс університету (розроблені для Львівської політехніки);
- Положення про бізнес-інкубатор (є Типове Положення);
- Положення про реєстрацію прав інтелектуальної власності (є Типове Положення);

Необхідна нормативно-правова підтримка на національному рівні:

- Галузевий стандарт вищої освіти ОКР "магістр" (розробляється в межах WP6 цього проекту);
- Закон України "Про наукові парки" (є);
- Закон України "Про інвестиційну діяльність" (є);

- Закон України «Про державне регулювання діяльності у сфері трансферу технологій» (є).

Модель «Інноваційна структура національногорівня– Інноваційна структура регіонального рівня– Університет»

Ун^{123}п^{1}зів^{1} ІСн^{123}п^{123}ф^{12}зів^{123} Іф^{2} ДЗп^{1}: ІСн^{123}п^{123}ф^{12}зів^{123} Іф^{2} ДЗп^{1}

1. Путівник для студентів

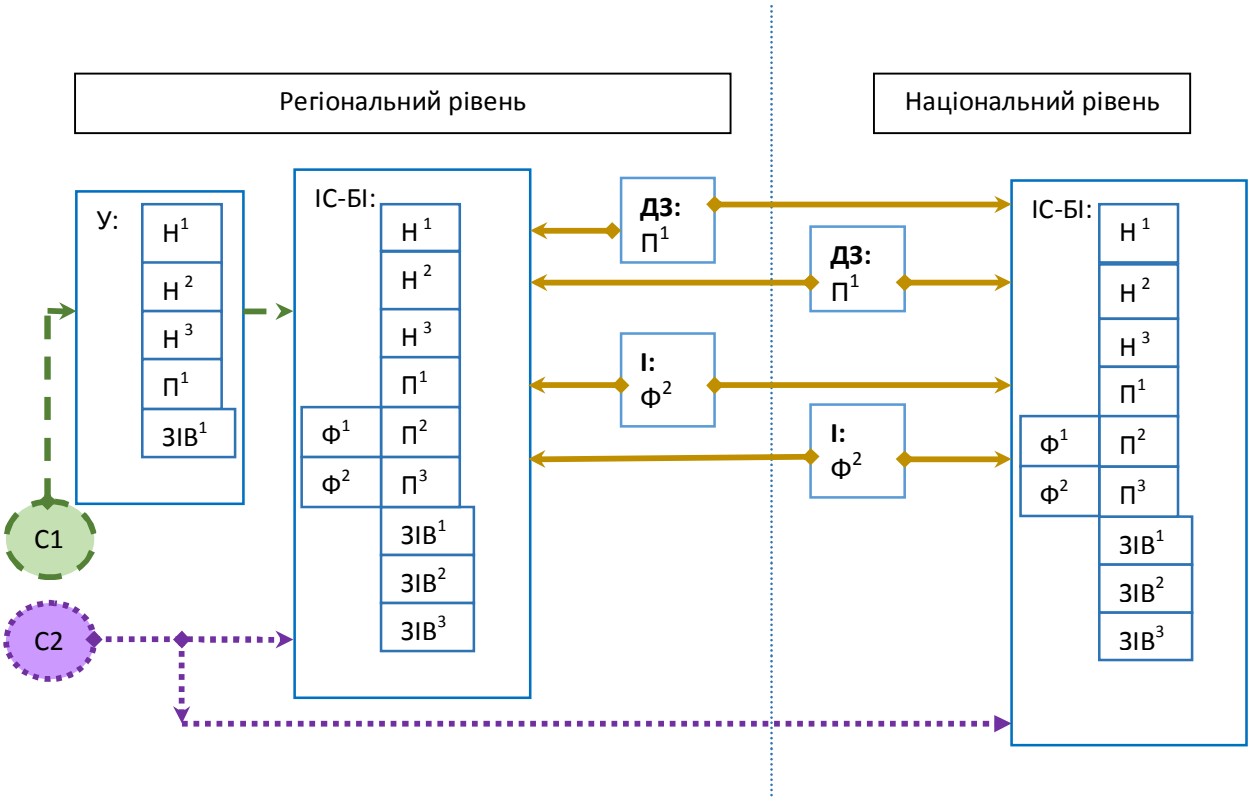

2. Опис Путівника

Шлях С1.Студент навчається в Університеті, який співпрацює з інноваційною структурою (бізнес-інкубатором) регіонального рівня.

1) Студент спочатку проходить усі процеси, які може запропонувати йому університет - навчання - Н^{1}, Н^{2}, Н^{3}.
2) Студент створює інноваційну продукцію.
3) Захищає інтелектуальну власність (якщо є така необхідність) - ЗІВ^{1},
4) Подає інноваційну пропозицію за встановленою формою до ІС-БІ – П^{1}.
5) Створює ЮО будь якої форми власності згідно чинного законодавства.

6) Після чого співпрацює з ІС, отримуючи доступ до її послуг та обираючи необхідні йому послуги $Н^1$, $Н^2$, $Н^3$, $П^1$, $П^2$, $П^3$, $Ф^1$, $Ф^2$, $ЗІВ^1$, $ЗІВ^2$, $ЗІВ^3$.

До ІС можуть звертатися Державні заклади, інвестори, що в свою чергу пропонують свій набір послуг. Тільки в ІС студент має доступ до всього спектру послуг, які йому необхідні для створення інноваційної продукції.

Шлях С2.Студент університету незалежно від університету звертається до ІС регіонального/національного рівня.

1) Студент не потребує знань в університеті. В нього вже є оцінена інноваційна ідея і команда, яка буде працювати над цією ідеєю.
2) Студент подає інноваційну пропозицію за встановленою формою до ІС (БІ) – $П^1$.
3) Студент звертається до регіональної/національної ІС (БІ), і отримує доступ до послуг ІС (БІ) - $Н^1$, $Н^2$, $Н^3$, $П^1$, $П^2$, $П^3$, $Ф^1$, $Ф^2$, $ЗІВ^1$, $ЗІВ^2$, $ЗІВ^3$.
4) Студент отримує необхідну підтримку та знання, створює інноваційну продукцію.
5) Захищає інтелектуальну власність (якщо є така необхідність) - $ЗІВ^1$, $ЗІВ^2$, $ЗІВ^3$.
6) Після чого співпрацює з регіональною/національною ІС, отримуючи доступ до відповідних послуг.

   Створювати ЮО Студент може на будь-якому етапі роботи з ІС. Якщо в цьому у нього виникає потреба.

3. Правила поведінки

Для того щоб студент пройшов навчання в Університеті $Н^1$, $Н^2$, $Н^3$, необхідно створити курси, залучити викладачів та виділити ресурси (приміщення, менеджер та інше). Студенти також мають пройти попередній відбір на такі курси.

Для того щоб студент отримав допомогу при реєстрації інтелектуальної власності в Університеті $ЗІВ^1$, необхідно створити відповідний підрозділ, підготувати фахівців відповідної кваліфікації.

Для того щоб студент отримав організаційну підтримку в Університеті $П^1$, необхідно створити відповідний підрозділ, налагодити взаємодію із ІС.

Для того щоб студент отримав підтримку від Державних організацій та Інвесторів, необхідно створити ІС(БІ), згідно чинного законодавства. Підготувати інформаційні матеріали, задіяти ЗМІ.

Для того щоб студент отримав організаційну підтримку ІС(ІБ), необхідно створити ІС(ІБ), налагодити взаємодію ІС(ІБ) із У, ДЗ, І.

4. Рекомендації щодо нормативно - правової підтримки

   Необхідна нормативно-правова підтримка на регіональному рівні в Університеті:

   – Положення про центр (факультет, інститут) підвищення кваліфікації та перепідготовки (є Типове Положення).
   – Положення про дистанційне навчання (є Типове Положення).
   – Положення про реєстрацію інтелектуальної власності (є Типове Положення)
   – Положення про створення і взаємодію з ІС(БІ) (є в тому випадку, коли БІ вже створений, як інноваційна структура).

Модель підтримки підприємницької діяльності в університеті

$Ун^{23}п^{123}зів^{12}ф^{2}$: $ІСп^{13}зів^{2}ф^{3}$

1. Путівник для студентів

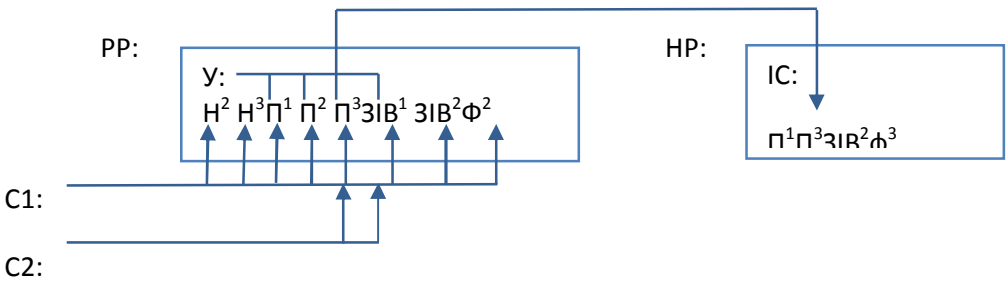

2. Опис Путівника

Шлях С1 передбачає, що студент спочатку проходить усі процеси навчання в університеті, - $Н^2$, $Н^3$.У процесі навчання формулює проект власної ідеї, в межах університету отримує необхідні консультації та допомогу при оформленні власної ідеї у формі комерційної пропозиції (заявки для залучення коштів). Студенту надається можливість подання власної заявки, щодо фінансування, тим організаціям, з якими університет уклав угоди щодо партнерства. Для тих комерційних та інноваційних

проектів, які були відібрані експертами в межах університету надається можливість бути розглянутими на національному рівні щодо пошуку фінансування ІС. На цьому рівні надається необхідна допомога, щодо коректного оформлення власної ідеї $П^1$ $П^3$.

Шлях С2 передбачає, що студент не проходив жодного виду навчання, він самостійно оформив власну ідею. В межах університету отримує необхідні консультації та допомогу при оформленні власної ідеї у формі комерційної пропозиції (заявки для залучення коштів). Студенту надається можливість подання власної заявки, щодо фінансування, тим організаціям, з якими університет уклав угоди щодо партнерства. Для тих комерційних та інноваційних проектів, які були відібрані експертами в межах університету надається можливість бути розглянутими на національному рівні щодо пошуку фінансування ІС. На цьому рівні надається необхідна допомога, щодо коректного оформлення власної ідеї $П^1$ $П^3$.

3. Правила поведінки

Для того щоб студент пройшов навчання У Н2, Н3, необхідно створити курси, залучити викладачів та виділити ресурси (приміщення, менеджер та інше). Студенти можуть проходити такі курси за вільним вибором.

Для того щоб студент отримав допомогу при оформленні власної ідеї та подальшого подання заявки щодо фінансування необхідно трансформувати роботу існуючих підрозділів університету щодо роботи з патентами та захисту інтелектуальної власності.

Необхідно, щоб на базі університету було створено бізнес-інкубатор. Університету необхідно здійснити пошук партнерів, які матимуть змогу інвеститури чи фінансувати успішні ідеї студентів.

На національному рівні необхідно створити структуру для координації роботи між університетами та оформлення необхідної допомоги відібраним ідеям.

4. Рекомендації щодо нормативно - правової підтримки

Необхідна нормативно-правова підтримка на регіональному рівні в Університеті:

- Положення про реєстрацію інтелектуальної власності (є Типове Положення)

Необхідна нормативно-правова підтримка на національному рівні:

- Положення про ІС (немає).

ДОДАТОК 1

Перелік скорочень

ВНЗ – вищий навчальний заклад

НП – науковий парк

Автори ідеї - студенти, викладачі ВНЗ, ментори, експерти і спеціалісти ІТ-компаній

НДР - науково-дослідницькі роботи

ЮО – юридична особа

ПП – приватний підприємець

ЗАГАЛЬНИЙ ПОРЯДОК СТВОРЕННЯ ТА РЕЄСТРАЦІЇ ПІДПРИЄМСТВА АБО ІНШИХ ЮРИДИЧНИХ ОСІБ

Прийняття рішення. Першою стадією створення юридичної особи є прийняття рішення про заснування. На цій стадії засновники майбутньої юридичної особи вирішують питання про:

1) Найменування юридичної особи;

2) Місцезнаходження

3) Розмір статутного фонду (капіталу), та як він буде розподілений між засновниками

4) Хто буде керівником юридичної особи.

Найчастіше рішення про створення оформляється Протоколом Загальних зборів Учасників ЮО або Рішенням засновника(ів).

Державна реєстрація юридичної особи. Для того, щоб провести державну реєстрацію юридичної особи потрібно звернутися до державного реєстратора за місцезнаходженням майбутньої юридичної особи.

Для проведення державної реєстрації юридичної особи засновник (засновники) або уповноважена ними особа повинні особисто подати державному реєстратору (надіслати рекомендованим листом з описом вкладення) такі документи:

- заповнену реєстраційну картку на проведення державної реєстрації юридичної особи;
- примірник оригіналу (ксерокопію, нотаріально засвідчену копію) рішення засновників або уповноваженого ними органу про створення юридичної особи у випадках, передбачених законом;

- два примірники установчих документів, індивідуальний статут, або вказати в реєстраційній карті, що підприємство діє на підставі модельного статуту (з 28.08.2011р.), при цьому підписи фізичних осіб на установчих документах не обов'язково завіряти нотаріально);
- документ, що засвідчує внесення реєстраційного збору за проведення державної реєстрації юридичної особи;
- інформацію з документами, що підтверджують структуру власності засновників - юридичних осіб, яка дає змогу встановити фізичних осіб - власників істотної участі (більше 10%) цих юридичних осіб.
- У разі державної реєстрації юридичної особи, засновником (засновниками) якої є іноземна юридична особа, крім документів, які передбачені частиною першою цієї статті, додатково подається документ про підтвердження реєстрації іноземної особи в країні її місцезнаходження, зокрема витяг із торговельного, банківського або судового реєстру, який відповідає вимогам законодавства.

З дня надходження документів реєстратор має 3 дні для внесення запису в Єдиний державний реєстр про проведення державної реєстрації юридичної особи. Дата внесення до Єдиного державного реєстру запису про проведення державної реєстрації юридичної особи і є датою державної реєстрації юридичної особи.

Не пізніше наступного робочого дня з дати державної реєстрації юридичної особи державним реєстратором видається (надсилається рекомендованим листом) засновнику або уповноваженій ним особі один примірник оригіналу установчих документів з відміткою державного реєстратора про проведення державної реєстрації юридичної особи та виписка з Єдиного державного реєстру.

Законодавством також передбачена можливість електронної реєстрації підприємств, - з 28.08.2011р.

Післяреєстраційні процедури. До них відносяться:

- Реєстрація в органах статистики, отримання довідки з ЄДРПОУ
- Реєстрація у Державній податковій службі
- Реєстрація платником єдиного соціального внеску
- Виготовлення печатки

При проведення реєстрації юридичної особи державний реєстратор у день державної реєстрації передає відповідним органам статистики, державної податкової служби,

Пенсійного фонду України відомості з реєстраційної картки на проведення державної реєстрації юридичної особи.

Звертаємо Вашу увагу на те, що паперові документи про реєстрацію юридичної особи у вищезгаданих органах потрібно отримувати безпосередньо у цих органах, або в «єдиному реєстраційному вікні» (якщо таке функціонує при місцевому органі державної реєстрації). Хоч в законодавстві і передбачений обов'язок відповідних державних органів відправляти документи поштою, на практиці це рідко коли працює. Також будьте готові і до того, що в різних регіонах державні органи при взяті на облік юридичних осіб можуть вимагати додаткові документи крім тих, що передбачені в законодавстві.

Отримання довідки з ЄДРПОУ. Для отримання довідки з Єдиного державного реєстру підприємств та організацій України (ЄДРПОУ) потрібно звернутися до органу статистики за місцем реєстрації юридичної особи, та надати наступні документи:

- Запит
- Виписка з єдиного державного реєстру та її ксерокопія (для уточнення даних про юридичну особу).
- Документ про оплату з відміткою банку
- Документ, що підтверджує повноваження особи (довіреність, тощо)

Довідки з ЄДРПОУ видається лише після надходження до органів статистики даних від Державного реєстратора.

Реєстрація у Державній податковій службі (ДПС). Місцем обліку платників податків є відповідний орган державної податкової служби за зареєстрованим місцезнаходженням юридичної особи.

Підставою для взяття юридичної особи на облік в органі державної податкової служби є надходження до цього органу відомостей з відповідної реєстраційної картки на проведення державної реєстрації юридичної особи.

Взяття на облік платника податків проводиться не пізніше наступного робочого дня з дня отримання відомостей з реєстраційної картки, наданих державним реєстратором, чи заяви від платника податків.

Після взяття платника податків на облік за основним місцем обліку орган державної податкової служби формує довідку про взяття на облік платника податків за ф. № 4-ОПП. Така довідка надсилається платнику податків наступного робочого дня з дня взяття на облік. За згодою платника податків не пізніше наступного робочого дня після взяття його на облік така довідка може бути видана платнику податків чи уповноваженій особі платника податків в органі державної податкової служби.

Для взяття на облік платник податків - юридична особа, (в разі бажання або, якщо законом передбачено відповідні особливості її реєстрації) подає до органу державної податкової служби: заяву за ф. № 1-ОПП; копію свідоцтва про державну реєстрацію; копію документа, що підтверджує присвоєння коду за ЄДРПОУ. Одночасно з поданням заяви та копій документів, визначених цим розділом, пред'являються оригінали відповідних документів.

З моменту взяття на облік платник податків вважається таким, що перебуває на загальній системі оподаткування, якщо ним не обрано інший спосіб оподаткування відповідно до законодавства;

Реєстрація платником єдиного соціального внеску. Роботодавці та підприємства, установи , організації, інші юридичні особи,утворені відповідно до законодавства України, які використовують працю фізичних осіб на умовах трудового договору (контракту), відповідно до законодавства є платниками єдиного соціального внеску. Облік таких осіб ведеться Пенсійним Фондом.

Взяття на облік юридичних осіб здійснюється управліннями Пенсійного фонду України в районах, містах і районах у містах за місцезнаходженням юридичної особи на підставі відомостей з реєстраційної картки на проведення державної реєстрації юридичної особи, наданих державним реєстратором не пізніше наступного робочого дня з дня отримання зазначених відомостей органами Пенсійного фонду.

У день отримання зазначених відомостей органи Пенсійного фонду направляють відомості про юридичних осіб до відповідного робочого органу виконавчої дирекції Фонду соціального страхування від нещасних випадків на виробництві та професійних захворювань України.

Згідно з отриманою від органу Пенсійного фонду інформацією робочий орган виконавчої дирекції Фонду соціального страхування від нещасних випадків приймає рішення про віднесення до класу професійного ризику виробництва юридичної особи та не пізніше наступного робочого дня направляє органу Пенсійного фонду повідомлення про віднесення його до класу професійного ризику виробництва.

Від класу професійного ризику виробництва залежить розмір єдиного внеску, що буде сплачуватися юридичної особою.

Повідомлення про взяття на облік юридичної особи як платника єдиного внеску безоплатно надсилається платнику поштою з повідомленням про вручення наступного робочого дня з дня взяття на облік в органі Пенсійного фонду.

У разі незгоди зі встановленим розміром єдиного внеску платник протягом десяти робочих днів з дня надходження повідомлення про взяття на облік має право звернутися до органу Пенсійного фонду з письмовою заявою про зміну розміру єдиного внеску.

Виготовлення печатки. Чинним законодавством не передбачено дозволу органів МВС для виготовлення печатки. Тому, щоб її виготовити достатньо звернутися керівнику (або довіреній особі) до штемпельно-граверної майстерні, яка займається виготовленням печаток. Найчастіше, при виготовленні печатки вимагають лише оригінал Виписки з Єдиного державного реєстру та оригінал паспорта керівника (або його копію, якщо звертається довірена особа).

У певних випадках для підприємства також можуть бути необхідні:

- документальне підтвердження адреси реєстрації (юридична адреса),
- отримання іноземним засновником фізичною особою ідентифікаційного номера,
- реєстрація платником єдиного податку,
- реєстрація платником ПДВ,
- отримання торгового патенту,
- акредитація на митниці як суб'єкта ЗЕД,
- отримання дозволу на працевлаштування іноземця,
- інші додаткові реєстраційні дії та юридичні процедури.

Реєстрація приватного підприємця. Реєстрація СПД. Реєстрація ФОП.

Законодавство України та ділове мовлення, в силу його поступової трансформації, містить декілька формулювань одного і того самого поняття, які збереглися до сьогодні, і визначене у чинному Цивільному кодексі України як "фізична особа-підприємець". Це ж поняття скорочено вживається як "ФОП". Поряд з ними, використовуються також повні та скорочені поняття - суб’єкт підприємницької діяльності (СПД), суб’єкт підприємницької діяльності - фізична особа (СПДФО). Поняття "ПП" використовують, як скорочене значення понять "приватний підприємець" або "приватне підприємство". А з російської ці скорочення звучать як "ЧП".

Реєстрація Товариства з обмеженою відповідальністю на сьогодні є одним з найпростіших варіантів оформлення бізнесу. На відміну від інших організаційно-правових форм реєстрація ТОВ дозволить Вам досить швидко отримати весь потрібний пакет документів для початку підприємницької діяльності.

Переваги і особливі положення Товариства з обмеженою відповідальністю в наступному:

- *Засновниками і учасниками ТОВ* можуть бути як фізичні та юридичні особи, так і резиденти та нерезиденти України, які згідно з Конституцією України при реєстрації ТОВ мають такі ж права як і громадяни України.
- Максимальна *кількість учасників* може бути 100 осіб. Якщо при реєстрації ТОВ у засновників є бажання включити більшу кількість учасників, то необхідно звертатися вже до інших організаційно-правових форм. Наприклад: акціонерне товариство.
- Статутний капітал розділений на частки, учасники Товариства не відповідають за його зобов'язаннями, і несуть ризики збитків які пов'язані з господарською діяльністю товариства лише у межах вартості внесених ними вкладів. На сьогоднішній день для реєстрації ТОВ не потрібно, як це було раніше, великого розміру статутного капіталу. Згідно Закону України «Про господарські товариства» необхідний статутний капітал, що дорівнює 1 мінімальній заробітній платі. При чому, на початку досить сформувати лише 50% від вказаної вище суми. Інша частина повинна бути сформована протягом 1 року. Сформований статутний капітал при реєстрації ТОВ може буди внесений як грошима так і майном.
- При реєстрації є можливість *самостійно визначає види діяльності та систему оподаткування.*
- Законодавство не вимагає надання державному реєстратору документів, що повинні підтверджувати місцезнаходження ТОВ. Однак його наявність необхідна для нормального функціонування Вашої підприємницької діяльності. Крім того місцезнаходження юридичної особи можуть вимагати і податкові органи. Юридична адреса ТОВ може знаходиться або згідно договору оренди, або за місцем прописки, будь-якого з учасників.
- Чинне законодавство не забороняє реєстрацію Товариства з обмеженою відповідальністю з одним учасником - юридичною або фізичною особою. Тому можна не боятись відкривати бізнес самостійно, якщо не потрібні інші партнери.

Порядок державної реєстрації ТОВ. Проект Статуту ТОВ

У зв’язку із прийняттям Верховною Радою України Податкового кодексу України змінився порядок державної реєстрації товариства з обмеженою відповідальністю (надалі – ТОВ). Механізм підготовки та оформлення документів, що подаються для державної реєстрації ТОВ згідно вимог чинного законодавства України описаний нижче.

Загальні положення про юридичну особу викладені в Розділі 7 Цивільного кодексу України та в Розділі 2 Глави 6 Господарського кодексу України.

Правила створення, діяльності, а також права і обов'язки учасників та засновників ТОВ визначені в Главі 8 параграф 1 ст.ст. 140-151 Цивільного кодексу України, Главі 9 ст.ст. 79-91 Господарського кодексу України, Законі України «Про господарські товариства» від 19.09.1991 р. № 1576-XII та Законі України «Про державну реєстрацію юридичних осіб та фізичних осіб – підприємців» від 15.05.2003 р. № 755-IX.

Згідно вимог чинного законодавства України товариство з обмеженою відповідальністю може бути заснованим одним або кількома особами.

Учасники ТОВ не відповідають за його зобов'язаннями і несуть ризик збитків, пов'язаних з діяльністю товариства, у межах вартості своїх вкладів.

Учасники товариства, які не повністю внесли вклади, несуть солідарну відповідальність за його зобов'язаннями у межах вартості невнесеної частини вкладу кожного з учасників.

Максимальна кількість учасників товариства з обмеженою відповідальністю може досягати 10 осіб.

Установчим документом ТОВ є статут.

Статут товариства з обмеженою відповідальністю має містити відомості про: найменування юридичної особи, органи управління товариством, їх компетенція, порядок прийняття ними рішень, порядок вступу до товариства та виходу з нього, розмір статутного капіталу, з визначенням частки кожного учасника; розмір і порядок формування резервного фонду; порядок передання (переходу) часток у статутному фонді.

Статутний (складений) капітал ТОВ складається з вартості вкладів його учасників. Відповідно до ст. 52 Закону України «Про господарські товариства» розмір (статутного) складеного) капіталу ТОВ повинен становити не менше суми, еквівалентної одній мінімальній заробітній платі, діючий на момент створення ТОВ.

До відома: Розміри мінімальної заробітної плати затверджуються Законами України Про встановлення прожиткового мінімуму та мінімальної заробітної плати та Про державний бюджет України на відповідний рік.

До моменту державної реєстрації ТОВ його учасники повинні сплатити не менше ніж 50 % суми своїх вкладів. Частина статутного капіталу, що залишилася несплаченою, підлягає сплаті протягом першого року діяльності товариства.

Вищим органом ТОВ є загальні збори його учасників.

У ТОВ створюється виконавчий орган (колегіальний або одноособовий), який здійснює поточне керівництво його діяльністю і є підзвітним загальним зборам його учасників. Виконавчий орган товариства може бути обраний також і не зі складу учасників товариства.

До виключної компетенції загальних зборів учасників ТОВ належить:

1) визначення основних напрямів діяльності товариства, затвердження його планів і звітів про їх виконання;
2) внесення змін до статуту товариства, зміна розміру його статутного капіталу;
3) створення та відкликання виконавчого органу товариства;
4) визначення форм контролю за діяльністю виконавчого органу, створення та визначення повноважень відповідних контрольних органів;
5) затвердження річних звітів та бухгалтерських балансів, розподіл прибутку та збитків товариства;
6) вирішення питання про придбання товариством частки учасника;
7) виключення учасника із товариства;
8) прийняття рішення про ліквідацію товариства, призначення ліквідаційної комісії, затвердження ліквідаційного балансу.

Питання, віднесені до виключної компетенції загальних зборів учасників товариства, не можуть бути передані ними для вирішення виконавчому органу товариства.

Загальні збори ТОВ можуть формувати органи, що здійснюють постійний контроль за фінансово-господарською діяльністю виконавчого органу.

Дирекція (директор) підзвітна загальним зборам учасників і організує виконання їх рішень. Дирекція (директор) не вправі приймати рішення, обов'язкові для учасників товариства. Директор не може бути одночасно головою загальних зборів учасників товариства.

Контроль за діяльністю дирекції (директора) ТОВ здійснюється ревізійною комісією, що утворюється загальними зборами учасників товариства з їх числа, в кількості, передбаченій установчими документами, але не менше 3 осіб.

ТОВ як юридична особа повинна мати своє найменування, яке містить інформацію про її організаційно-правову форму та назву. Вимоги до найменування юридичної особи закріплені в ст. 90 Цивільного кодексу України, ст. 2 Закону України «Про господарські товариства» та Вимогах щодо написання найменування юридичної особи або її відокремленого підрозділу, затверджених наказом Державного комітету з питань регуляторної політики та підприємництва від 09.06.2004 р. № 65.

Державна реєстрація юридичної особи проводиться державним реєстратором у виконавчому комітеті міської ради міста обласного значення або у районній, районній у містах Києві та Севастополі державній адміністрації за місцезнаходженням юридичної особи.

Для проведення державної реєстрації юридичної особи у формі ТОВ згідно ст. 24 Закону України «Про державну реєстрацію юридичних осіб та фізичних осіб – підприємців» державному реєстратору подаються такі документи:

- заповнена реєстраційна картка на проведення державної реєстрації юридичної особи, утвореної шляхом заснування нової юридичної особи № 1;
- примірник оригіналу або нотаріально посвідчена копія рішення засновників про створення юридичної особи (мається на увазі протокол установчих зборів засновників (учасників) ТОВ, зазначений протокол підписується засновником (засновниками) товариства, у випадку, якщо засновником (засновниками) товариства є юридична особа, протокол підписується її керівником і підпис скріплюється печаткою юридичної особи, підписи засновника (засновників) завіряється нотаріально);
- два примірники установчих документів (мається на увазі Статут товариства, обидва примірники Статуту товариства підписується засновником (засновниками) товариства, у випадку, якщо засновником (засновниками) товариства є юридична особа, протокол підписується її керівником і підпис скріплюється печаткою юридичної особи, підписи засновника (засновників) завіряється нотаріально);
- документ, що засвідчує внесення реєстраційного збору за проведення державної реєстрації юридичної особи (згідно вимог ст. 10 Закону України «Про державну реєстрацію юридичних осіб та фізичних осіб – підприємців» за проведення державної реєстрації справляється реєстраційний збір в розмірі десяти неоподаткованих мінімумів доходів громадян, тобто 170,00 грн.);
- документ, що підтверджує внесення засновником (засновниками) вкладу (вкладів) до статутного (складеного) капіталу юридичної особи в розмірі, який встановлено законом.

У разі, якщо проводилося резервування найменування юридичної особи додатково подається чинна довідка з Єдиного державного реєстру про резервування найменування юридичної особи.

У разі державної реєстрації юридичної особи, засновником (засновниками) якої є іноземна юридична особа, додатково подається документ про підтвердження реєстрації іноземної особи в країні її місцезнаходження, зокрема витяг із торговельного, банківського або судового реєстру.

Документи можуть подаватися:

- особисто засновником (засновниками) із пред’явленням його (їх) паспорта (паспортів);
- особою, уповноваженою засновником (засновниками) юридичної особи із пред’явленням паспорта уповноваженої особи та документа, що засвідчує її повноваження, тобто довіреності (якщо засновників в ТОВ декілька, вони всі повинні видати уповноваженій особі довіреності, якщо засновник юридична особа –

довіреність від підприємства за підписом керівника підприємства, завірена печаткою підприємства, якщо засновником є фізична особа – довіреність на уповноважену особу повинна бути нотаріально завірена);

- надіслані рекомендованим листом, але підпис заявника на реєстраційній карточці на проведення державної реєстрації юридичної особи, утвореної шляхом заснування нової юридичної особи № 1 має бути нотаріально завірений.

Державному реєстратору забороняється вимагати додаткові документи для проведення державної реєстрації юридичної особи, якщо вони не передбачені Законом України «Про державну реєстрацію юридичних осіб та фізичних осіб – підприємців».

Документи, які подані для проведення державної реєстрації юридичної особи, приймаються за описом, копія якого в день надходження документів видається (надсилається рекомендованим листом) засновнику або уповноваженій ним особі з відміткою про дату надходження документів.

Дата надходження документів для проведення державної реєстрації юридичної особи вноситься до журналу обліку реєстраційних дій.

Державний реєстратор має право залишити без розгляду документи, які подані для проведення державної реєстрації юридичної особи, якщо:

- документи подані за неналежним місцем проведення державної реєстрації;
- документи не відповідають вимогам, встановленим Законом України «Про державну реєстрацію юридичних осіб та фізичних осіб-підприємців»;
- до державного реєстратора надійшло рішення суду щодо заборони у проведенні реєстраційних дій;
- документи подані не в повному обсязі;
- документи подано особою, яка не має на це повноважень.

Про залишення документів, які подані для проведення державної реєстрації юридичної особи, без розгляду засновнику або уповноваженій ним особі не пізніше наступного робочого дня з дати їх надходження державним реєстратором видаються (надсилається рекомендованим листом з описом вкладення) відповідне повідомлення із зазначенням підстав залишення документів без розгляду та документи, що подавалися для проведення державної реєстрації юридичної особи, відповідно до опису.

Залишення документів, які подавалися для проведення державної реєстрації юридичної особи, без розгляду не перешкоджає засновнику або уповноваженій ним особі повторному зверненню до державного реєстратора в загальному порядку після усунення причин, що були підставою для залишення цих документів без розгляду.

Підставами для відмови у проведенні державної реєстрації юридичної особи є:

- невідповідність відомостей, які вказані в реєстраційній картці на проведення державної реєстрації юридичної особи, відомостям, які зазначені в документах, що подані для проведення державної реєстрації юридичної особи;
- невідповідність установчих документів вимогам ч. 3 ст. 8 Закону України «Про державну реєстрацію юридичних осіб та фізичних осіб-підприємців»;
- порушення порядку створення юридичної особи, який встановлено законом, зокрема: наявність обмежень на зайняття відповідних посад, встановлених законом щодо осіб, які зазначені як посадові особи органу управління юридичної особи, невідповідність відомостей про засновників (учасників) юридичної особи відомостям щодо них, які містяться в Єдиному державному реєстрі, наявність обмежень щодо вчинення засновниками (учасниками) юридичної особи або уповноваженою ними особою юридичних дій, які встановлені абз. 4 ч. 2 ст. 35 Закону України «Про державну реєстрацію юридичних осіб та фізичних осіб – підприємців»;
- наявність в Єдиному державному реєстрі найменування, яке тотожне найменуванню юридичної особи, яка має намір зареєструватися;
- використання у найменуванні юридичної особи приватного права повного чи скороченого найменування органу державної влади або органу місцевого самоврядування, або похідних від цих найменувань, або історичного державного найменування, перелік яких встановлюється Кабінетом Міністрів України;
- встановлена іншими законами заборона використання у найменуванні юридичної особи певних термінів, абревіатур, похідних термінів.

Відмова у проведенні державної реєстрації юридичної особи з інших підстав не допускається.

За наявності підстав для відмови у проведенні державної реєстрації юридичної особи державний реєстратор зобов'язаний не пізніше 3-х робочих днів з дати надходження документів для проведення державної реєстрації видати (надіслати рекомендованим листом з описом вкладення) засновнику або уповноваженій ним особі повідомлення про відмову в проведенні державної реєстрації із зазначенням підстав для такої відмови та документи, що подавалися для проведення державної реєстрації юридичної особи, відповідно до опису.

У разі відмови у проведенні державної реєстрації юридичної особи реєстраційний збір не повертається.

Після усунення причин, що були підставою для відмови у проведенні державної реєстрації юридичної особи, засновник (засновники) або уповноважена ними особа можуть повторно подати документи на проведення державної реєстрації юридичної особи, які розглядаються у

порядку, передбаченому цим Законом для проведення державної реєстрації юридичної особи.

Відмову в проведенні державної реєстрації юридичної особи може бути оскаржено в суді.

Порушення строків видачі (направлення рекомендованим листом) засновнику або уповноваженій ним особі свідоцтва про державну реєстрацію юридичної особи, повідомлення про відмову у проведенні державної реєстрації або повідомлення про залишення документів без розгляду вважається відмовою у проведенні державної реєстрації юридичної особи і може бути оскаржено в суді.

АЛГОРИТМ РЕЄСТРАЦІЇ ТОВ, ФІЗИЧНОЇ ОСОБИ-ПІДПРИЄМЦЯ

Крок 1. Рішення про створення підприємства, вибір його організаційно-правової форми (наприклад, Реєстрація ФОП, Реєстрація ПП), видів діяльності, системи оподаткування

Крок 2. Складання і посвідчення статутних документів

Крок 3. Резервування найменування юридичної особи

Крок 4. Відкриття банківського рахунку для формування статутного фонду ТОВ

Крок 5. Державна реєстрація

Крок 6. Реєстрація підприємства в органах державної статистики

Крок 7. Податкова інспекція

Крок 8. Взяття на облік в органі Пенсійного фонду України

Крок 9. Виготовлення печаток і штампів

Крок 10. Відкриття рахунку в банку

Якщо прийнято рішення про створення власного підприємство, то необхідно легалізувати діяльність і пройти процедуру державної реєстрації суб'єкта підприємницької діяльності, тому що законодавством ***України передбачена адміністративна та (або) кримінальна відповідальність за заняття підприємницькою діяльністю без державної реєстрації***.

Крок 1. Рішення про створення підприємства, вибір його організаційно-правової форми та видів діяльності – це підготовчий етап, який передбачає:

1) Вибір організаційно-правової форми;
2) Вибір системи оподаткування;
3) Вибір виду діяльності

При державній реєстрації вказуються коди видів діяльності відповідно до державного класифікатора видів економічної діяльності (КВЕД). Необхідно обрати один основний і 5 додаткових видів. Заздалегідь необхідно з’ясувати , чи підлягає обраний вид діяльності

ліцензуванню та патентуванню. Для отримання кожного виду ліцензій (патентів) необхідно пройти певну процедуру і надати потрібні документи.

4) Назва майбутнього підприємства;
5) Юридична адреса майбутнього підприємства;
6) Вибір керівника підприємства та інших посадових осіб (директора, заступників), які будуть мати право представляти підприємство без довіреності і згодом відображення їх повноважень в Статуті;
7) Визначення особи, яка буде відповідати за проведення реєстрації;
8) Вибір відділення банку, з яким буде зручно (і вигідно) працювати.

Заздалегідь необхідно зібрати всю інформацію про засновників: копії паспортів (сторінка 1 і 2, + сторінка з пропискою) та довідок про присвоєння їм індивідуального коду (оригінали), і з'ясувати який саме відділ виконкому або держадміністрації здійснює державну реєстрацію суб'єктів підприємницької діяльності та час його роботи, а при його відвідуванні так само уточнити банківські рахунки для платежів за реєстраційні збори, адреси інших державних органів, що беруть участь в реєстрації і "особливості" процедури реєстрації у Вашому районі (буває й таке).

Крок 2. Складання і посвідчення статутних документів

Рішення засновників про створення підприємства (якщо їх більше одного) необхідно зафіксувати у письмовій формі у вигляді протоколу зборів засновників, в якому відображаються також прийняті засновниками рішення, необхідні для початку підприємницької діяльності:

- затверджуються статутні документи;
- призначається керівництво підприємства (директор);
- призначається особа, відповідальна за подачу документів і проведення процедури реєстрації підприємства і т.п.

Підготовка установчих документів підприємства.

Установчі документи (статут товариства, установчий договір) складаються з урахуванням форми господарювання, передбачуваних видів діяльності і цілей підприємства. Вимоги законодавства до змісту установчих документів залежать від обраної організаційно-правової форми для створюваного СПД.

Відповідно до ст. 4 Закону "Про господарські товариства" акціонерні товариства, товариства з обмеженою відповідальністю і товариства з додатковою відповідальністю створюються і діють на підставі статуту, а повне та командитне товариства - на підставі установчого договору.

Для реєстрації приватних підприємств або при наявності лише одного засновника ТОВ (а за новими нормами це можливо) - не потрібні установчий договір і протокол зборів - тільки Статут.

Для реєстрації приватних підприємців (суб'єктів підприємницької діяльності – фізичних осіб) статутні документи не потрібні взагалі.

Загалом, до установчих документів належать наступні документи:

1) рішення власників або уповноваженого ними органу про створення юридичної особи: протокол зборів засновників, накази, рішення і т.п розпорядчі акти. Протокол установчих зборів також повинні подавати колективні підприємства і кооперативи (зокрема, житлово-будівельні, гаражно-будівельні, садово-городні кооперативи), споживчі товариства, які діють тільки на підставі статуту;
2) установчий договір, якщо власників або уповноважених ними органів два або більше і відповідно до законодавства це необхідно для створюваної організаційно-правової форми СПД.
3) статут підприємства.

Вимоги до установчих документів.

Всі установчі документи складаються українською мовою.

У установчому договорі товариства визначаються зобов'язання учасників створити товариство, порядок їх спільної діяльності щодо його створення, умови передачі товариству майна учасників.

У статуті підприємства вказуються відповідно до вимог ЦК (ст.88):

- найменування юридичної особи;
- органи управління товариством, їх компетенція та порядок прийняття ними рішень;
- порядок вступу до товариства та виходу з нього.

Закон "Про господарські товариства" (ст.4) вимагає визначити та відобразити в статуті підприємства:

- відомості про вид товариства;
- предмет і цілі його діяльності;
- склад засновників та учасників;
- найменування та місцезнаходження;
- розмір і порядок формування статутного фонду;
- порядок розподілу прибутків і збитків;
- склад і компетенція органів товариства та порядок прийняття ними рішень;

- перелік питань, для ухвалення яких необхідна одностайність або кваліфікована більшість голосів;
- порядок внесення змін до установчих документів;
- порядок ліквідації та реорганізації товариства.

Установчі документи повинні також містити відомості, передбачені Законом для різних організаційно-правових форм підприємств (ст. ст. 37, 51, 65, 67 і 76):

- установчі документи товариства з обмеженою відповідальністю повинні містити відомості про розмір частки кожного учасника, розмір, склад і порядок внесення ними вкладів (ст.51);
- статут акціонерного товариства, повинен містити відомості про види акцій, що випускаються, їх номінальну вартість, співвідношення кількості акцій різних видів, кількість акцій, які викуповуються засновниками, наслідки невиконання зобов'язань по викупу акцій, термін та порядок виплати частини прибутку (дивідендів) раз на рік за підсумками календарного року (ст. 37).

Відсутність зазначених відомостей в установчих документах є підставою для відмови в державній реєстрації товариства.

У повному найменуванні підприємства зазначається його організаційно-правова форма (АТ, ТОВ, ПП) і назва. Допускається вказівка на характерні ознаки діяльності (видавництво, маркетинговий центр, завод, і т.п.).

Під час підготовки Статуту необхідно уважно вибрати й описати види діяльності підприємства. Включити й описати як статутні дійсно важливі для бізнесу види діяльності, включаючи суміжні з ними, але без перерахування всіх з існуючих. Неможна включати без потреби в статутні види діяльності гральний бізнес, фінансові послуги, виробництво та реалізацію підакцизних товарів (алкоголь, тютюн), наркотичних засобів і зброї, - це може зажадати згодом перереєстрації підприємства, якщо, наприклад, обрана спрощена систему оподаткування, що має обмеження на заняття певними видами діяльності.

Установчі документи (статут та установчий договір) підписуються засновниками, прошиваються і нумеруються і завіряються нотаріусом.

Установчі документи підлягають нотаріальному посвідченню.

Для реєстрації потрібно не менше 2 оригіналів і 3 копій нотаріально завірених примірників установчих документів.

Крок 3. Резервування найменування юридичної особи

Для виключення випадків реєстрації підприємств з тотожними найменуваннями чинним законодавством введена можливість попереднього резервування найменування створюваного підприємства до реєстрації.

Для цього засновник юридичної особи або уповноважена ним особа повинен подати (надіслати рекомендованим листом з описом вкладення) державному реєстратору такі документи:

- заяву встановленого зразка про резервування найменування юридичної особи, в якій вказується повне найменування підприємства, під яким мають намір зареєструвати юридичну особу;
- документ, що підтверджує внесення плати за проведення резервування найменування (квитанція).

Необхідно мати при собі для пред'явлення: паспорт, документ, що засвідчує повноваження уповноваженої особи (довіреність).

Плата за проведення резервування найменування стягується в розмірі двох неоподатковуваних мінімумів доходів громадян (34 грн.).

Державний реєстратор має право залишити без розгляду документи, які подані для проведення резервування найменування юридичної особи, якщо найменування юридичної особи не відповідає вимогам, які встановлені законом.

Розгляд заявки здійснюється у термін до трьох робочих днів від дати надходження документів.

У разі відсутності в реєстрі найменування юридичної особи тотожного заявленому, державний реєстратор видає (надсилає рекомендованим листом) засновнику або уповноваженій ним особі довідку про резервування найменування юридичної особи, яка дійсна протягом строку резервування -2 місяці (9 місяців - для АТ).

У разі наявності в Єдиному державному реєстрі найменування тотожного заявленому, державний реєстратор видає (надсилає) повідомлення про відмову в резервуванні найменування юридичної особи.

Плата за проведення резервування найменування юридичної особи в такому випадку не повертається і всю процедуру доведеться починати спочатку.

Вибір найменування підприємства

Законодавство України розрізняє найменування та назву суб'єкта підприємницької діяльності.

Відповідно до «Вимог щодо написання найменування юридичної особи ...» (Держпідприємництво, Наказ № 65 от 09.06.2004), у найменуванні юридичної особи зазначається її організаційно-правова форма і назва (українською мовою).

Назва юридичної особи береться в лапки і пишеться безпосередньо після організаційно-правової форми суб'єкта господарювання.

Назва юридичної особи може складатися з власної назви юридичної особи, а також містити інформацію щодо мети діяльності, виду, способу утворення, залежності юридичної особи та інших відомостей. Юридична особа, крім повного найменування, може мати скорочене найменування.

У найменуванні юридичної особи забороняється використання найменувань органів державної влади, місцевого самоврядування та історичних державних найменувань, перелік яких встановлюється Кабінетом Міністрів України.

У назві юридичної особи не може бути використане слово "національний" у всіх відмінках, крім закладів (установ), які набувають статусу національного закладу (установи).

У найменуванні суб'єктів підприємницької діяльності - юридичних осіб повинна відзначатися лише одна, а не дві і більше організаційно-правові форми, визначена відповідно до Класифікації організаційно-правових форм господарювання (наказ Державного комітету України з питань технічного регулювання та споживчої політики від 30 травня 2005 р. N 133).

Не допускається використовувати в найменуваннях такі організаційно-правові форми, які чинним законодавством не передбачені (наприклад, приватна фірма, науково-виробничий центр, тощо) або вміщують в собі не одну, а кілька організаційно-правових форм (наприклад, Товариство з обмеженою відповідальністю Корпорація "Альфа" або Приватне підприємство Холдингова компанія "Бета").

У той же час, у назві підприємства можуть вживатися такі терміни, як завод, фабрика, майстерня та інші.

Крім того, у найменуванні юридичної особи забороняється використовувати три крапки і двокрапка, такі римські цифри, як L, C, D, M, літери суто іноземного алфавіту - S, F, N і т.д.

Повне найменування не повинно перевищувати 182 символи, а скорочене - 38 (Наказ № 65).

Крок 4. Відкриття банківського рахунку для формування статутного фонду ТОВ

Цей передреєстраційний етап проходять тільки підприємства, організаційно - правова форма яких вимагає наявності мінімального статутного фонду у встановленому законодавством розмірі.

При створенні підприємства у вигляді товариства з обмеженою відповідальністю (ТОВ) законодавчо встановлена необхідність сформувати статутний фонд підприємства до моменту його державної реєстрації в розмірі не менше 30% від величини, заявленої у статутних документах.

Для цього в установі банку потрібно відкрити рахунок, на який всі засновники і вносять свої вклади, після чого банк видає Довідку для подання до органу державної реєстрації, що підтверджує сплату учасниками (власниками) товариства внеску до його статутного фонду.

Крім того засновникам необхідно вибрати і затвердити уповноваженого, якому надається право підпису для управління операціями за цим рахунком (зазвичай вибирається директор). На такого уповноваженого оформляється довіреність, яка повинна бути засвідчена нотаріально, якщо хоча б одним із засновників є фізична особа.

Для відкриття рахунку для формування статутного фонду СПД - юридичної особи подаються наступні документи:

- заява про відкриття поточного рахунку, підписана уповноваженою засновниками особою;
- один примірник оригіналу установчого документа або його копія, засвідчена нотаріально;
- рішення засновників про визначення особи, якій надається право підпису для проведення грошових операцій за цим рахунком (довіреність, завірена нотаріально);
- картка із зразками підписів і відбитка печатки, в якій наводиться зразок підпису особи, якій надано право розпорядчого підпису. (Картка приймається без відбитка печатки).

У разі відмови в державній реєстрації кошти повертаються засновникам, а рахунок закривається на підставі листа із зазначенням причини закриття рахунку, підписаного уповноваженою особою.

Зауважимо, що цей рахунок зможе функціонувати як поточний рахунок підприємства лише після повної реєстрації підприємства і надання банку підтверджувальних документів у повному обсязі (див. р. «Відкриття рахунку в банку»), а так само після отримання банком повідомлення про узяття рахунку на облік органом державної податкової служби за місцезнаходженням СПД.

На підставі поданих документів вносяться зміни до картки із зразками підписів і відбитка печатки або подається нова картка.

Процедура відкриття поточних рахунків у національній або іноземній валюті регламентується Інструкцією № 492.

Крок 5. Державна реєстрація

З набранням чинності Закону № 755 про державну реєстрацію (з 01.06. 2004) процедура реєстрації (перереєстрації) підприємств і приватних підприємців стала простішою.

Для здійснення державної реєстрації необхідно звернутися до державного реєстратора (до органу державної реєстрації), який знаходиться при виконкомах міської/районної ради або при районних держадміністраціях (Київ, Севастополь) за місцезнаходженням підприємства (для СПД-фізичної особи - за місцем проживання).

Місцезнаходженням підприємства вважається місцезнаходження (розміщення) його постійного керівного органу (дирекції, правління тощо), або особи, що виступає від імені підприємства відповідно до установчих документів.

Це - юридична адреса підприємства. Основний критерій при її виборі - можливість тривалого використання – тому що зміна юридичної адреси передбачає перереєстрацію установчих документів і підприємства в цілому.

Місцезнаходженням підприємства на момент його державної реєстрації може бути:

- місцезнаходження (місце проживання) одного із засновників підприємства;
- місцезнаходження за адресою, яку надано підприємству для розміщення її виконавчого органу іншою особою, що підтверджується договором, який передбачає передачу засновнику підприємства в користування (оренду) або у власність приміщення або його частину. У цьому випадку для підтвердження місцезнаходження підприємства необхідно подати до органу державної реєстрації цей договір і (або) його копію.

Документи для державної реєстрації засновник (засновники) юридичної особи або уповноважена ними особа або фізична особа, яка збирається стати підприємцем, повинні подати державному реєстратору особисто (або надіслати рекомендованим листом з описом вкладення).

Документи для реєстрації підприємства:

- Реєстраційна картка (заява) на проведення державної реєстрації юридичної особи (заповнена);
- копія рішення засновників про створення юр. особи (протокол зборів засновників) у випадках, передбачених законом;
- нотаріально завірені установчі документи в повному обсязі для створюваної організаційно-правової форми СПД відповідно до вимог законодавства;
- документ, що засвідчує внесення реєстраційного збору за проведення державної реєстрації (квитанція про оплату);
- інформація з документами, що підтверджують структуру власності засновників-юридичних осіб, яка дає змогу встановити фізичних осіб-власників істотної участі цих юридичних осіб.

Для реєстрації фізичної особи-підприємця:

- заповнена реєстраційна картка на проведення державної реєстрації фізичної особи - підприємця;
- документ, що підтверджує внесення реєстраційного збору (квитанція);

- копія довідки про включення заявника до Державного реєстру фізичних осіб - платників податків та інших обов'язкових платежів.

Реєстраційна картка суб'єкта підприємницької діяльності одночасно є заявою про державну реєстрацію. Заявник особисто заповнює один примірник реєстраційної заяви, а орган державної реєстрації може зробити дві копії цієї картки.

Якщо одним із засновників підприємства є іноземна юридична особа, то необхідно подати до органу державної реєстрації документ, що підтверджує реєстрацію іноземної юридичної особи в країні місцезнаходження (витяг з торговельного, банківського або судового реєстру). Цей документ повинен бути засвідчений згідно з законодавством країни його видачі, перекладений на українську мову та легалізований у консульській установі України (якщо міжнародними договорами, в яких бере участь Україна, не передбачені інші умови) або завірений у посольстві відповідної держави в Україні та легалізований в МЗС України. Можна подавати оригінали документів або їх нотаріально завірені копії.

Якщо документи для державної реєстрації заявник подає особисто, державному реєстратору додатково пред'являється паспорт, уповноважена особа пред'являє доручення на проведення процедури реєстрації та паспорт.

При наявності всіх документів, необхідних для державної реєстрації, орган державної реєстрації зобов'язаний у термін, що не перевищує трьох робочих днів з моменту їх надходження внести дані реєстраційної картки до Єдиного державного реєстру юридичних осіб та фізичних осіб -підприємців та видати Виписку з Єдиного державного реєстру (п.3,6 ст.25)

Реєстраційний збір за проведення державної реєстрації складає:

- для юридичних осіб - 10 неоподатковуваних мінімумів доходів громадян (170 грн)
- для фізичних осіб - 2 неоподатковуваних мінімумів доходів громадян (34 грн).

Крок 6. Реєстрація підприємства в органах державної статистики

Кожне підприємство повинно бути включене до Єдиного державного реєстру підприємств та організацій України з присвоєнням йому індивідуального коду (далі - код ЄДРПОУ), про що відділення Мінстату видає довідку.

Для отримання довідки з Статистики необхідно звернутися до територіального органу державної статистики за місцезнаходженням підприємства (не пізніше 10 днів після державної. реєстрації), заповнити інформаційну картку підприємства (видається), сплатити реєстраційний збір, і (можливо, тут же) отримати довідку.

Отже, для включення до ЄДРПОУ подаються такі документи:

- облікова картка встановленого зразка (заповнена);

- оригінал та копія виписки з Єдиного державного реєстру;
- оригінал та копія документу, який засвідчує право представляти інтереси;
- пред'являється документ, що підтверджує внесення плати за включення до ЄДРПОУ (квитанція, платіжка).

При собі мати (можуть знадобитися):

- копії статуту або інших установчих документів;
- паспорт директора або уповноваженої особи;
- коди основних видів діяльності з КВЕД, які обрані при державній реєстрації (запам'ятайте або запишіть їх).

В результаті отримуємо Довідку про включення до ЄДРПОУ та присвоєння індивідуального коду підприємству.

Перевірити наявність чи відсутність тотожних компаній можна в ЄДРПОУ на сайті Інформаційно-ресурсного центру http://irc.gov.ua/ua/Poshuk-v-YeDR.html

У довідці крім ідентифікаційного коду, вказуються коди класифікаційних ознак підприємства по заявленим видами діяльності. Вибір видів діяльності – є важливою складовою (коди основних видів діяльності, вперше заповнюються при державній реєстрації) - у деяких випадках, наприклад при отриманні ліцензії на певний вид діяльності, доведеться пройти процедуру перереєстрації, якщо буде не внесете на цьому етапі потрібні для діяльності підприємства класифікаційні ознаки.

Присвоєний ідентифікаційний код зберігається за підприємством протягом усього періоду його існування.

Крок 7. Податкова інспекція

Наступним кроком у реєстрації новоствореного підприємства є постановка його на облік як платника податків в органі державної податкової служби за місцезнаходженням підприємства.

Всі документи для взяття на облік у податковій інспекції повинен подавати або особисто власник (засновники), або уповноважена ними особа (заявник), або призначений керівник, або головний бухгалтер підприємства.

Якщо підприємство уповноважує сторонню особу для проведення реєстрації, у такої особи повинна бути нотаріально завірена довіреність.

Відповідно до Наказу ДПА України №979 від 22.12.2010 р. для взяття на облік платник податків-юридична особа (резидент) подає до органу державної податкової служби:

- заяву за ф. N 1-ОПП;
- копію виписки з Єдиного державного реєстру;

- копію документа, що підтверджує присвоєння коду за ЄДРПОУ.

Дані заяви за ф. N 1-ОПП мають бути достовірними, відповідати відомостям Єдиного державного реєстру для платників податків, які включаються до цього реєстру.

Одночасно з поданням заяви та копій документів пред'являються оригінали відповідних документів, документ, що засвідчує повноваження особи та її паспорт.

Якщо обрано спрощену систему оподаткування, для реєстрації як платника єдиного податку та отримання Свідоцтва про право сплати єдиного податку необхідно подати до органу ДПС України наступні документи:

- Заява про вибір спрощеної системи оподаткування;
- Книга обліку доходів і витрат, яку зобов'язані вести всі суб'єкти підприємницької діяльності, що обрали спрощену систему оподаткування, за встановленою формою. Книга повинна бути пронумерована і прошита;
- Реєстраційна картка з видами діяльності;

Копії:

- виписка з Єдиного державного реєстру
- довідка про взяття на облік платника податків 4-ОПП
- квитанція про сплату єдиного податку.

Орган державної податкової служби зобов'язаний протягом десяти робочих днів видати Свідоцтво про право сплати єдиного податку або надати письмову мотивовану відмову.

Підприємці, які подали документи для реєстрації платником єдиного податку, мають отримати:

- Свідоцтво про право сплати єдиного податку;
- Книгу № 10 (завірену начальником або заступником начальника податкової інспекції).

Крок 8. Взяття на облік в органі Пенсійного фонду України

Порядок взяття на облік та зняття з обліку в органах Пенсійного фонду України платників єдиного внеску на загальнообов'язкове державне соціальне страхування регулюється Постановою Правління Пенсійного фонду України N 21-6 від 27 вересня 2010 року.

Відповідно до положень даної Постанови взяття на облік юридичних осіб (фізичних осіб-підприємців як платників єдиного внеску) здійснюється управліннями Пенсійного фонду України в районах, містах і районах у містах за місцезнаходженням юридичної особи (місцем проживання фізичної особи) на підставі відомостей з реєстраційної картки на проведення державної реєстрації, наданих державним реєстратором згідно із Законом України "Про

державну реєстрацію юридичних осіб та фізичних осіб-підприємців", не пізніше наступного робочого дня з дня отримання зазначених відомостей органами Пенсійного фонду.

Повідомлення про взяття на облік юридичної особи або фізичної особи-підприємця як платника єдиного внеску безоплатно надсилається платнику поштою з повідомленням про вручення наступного робочого дня з дня взяття на облік в органі Пенсійного фонду.

Дане повідомлення можна одержати особисто, звернувшись до відповідного органу Пенсійного фонду. При собі необхідно мати документ, який засвідчує повноваження і паспорт.

У разі незгоди зі встановленим розміром єдиного внеску платник протягом десяти робочих днів з дня надходження повідомлення про взяття на облік має право звернутися до органу Пенсійного фонду з письмовою заявою про зміну розміру єдиного внеску.

Результат: Отримання повідомлення про взяття на облік платника єдиного внеску, у якому вказаний Ваш реєстраційний номер. Цей Реєстраційний номер згодом буде вказуватися у звітності, що подається до Пенсійного фонду, і в платіжних документах по сплаті єдиного внеску.

Крок 9. Виготовлення печаток і штампів.

Юридичним особам для ведення діяльності необхідна печатка (а іноді і різні штампи).

Для юридичних осіб і фізичних осіб-підприємців більше непотрібно отримувати дозволи МВС на виготовлення печаток і штампів.

Наказом МВС №5 від 11 січня 2011 року визнано таким, що втратив чинність наказ МВС від 11.01.99 "Про затвердження Інструкції про порядок видачі міністерствам та іншим центральним органам виконавчої влади, підприємствам, установам, організаціям, господарським об'єднанням та громадянам дозволів на право відкриття та функціонування штемпельно-граверних майстерень, виготовлення печаток і штампів, а також порядок видачі дозволів на оформлення замовлень на виготовлення печаток і штампів, та затвердження Умов і правил провадження діяльності з відкриття та функціонування штемпельно-граверних майстерень, виготовлення печаток і штампів", яким регулювався порядок видачі дозволів на оформлення замовлень на виготовлення печаток і штампів.

Відповідно до Постанови Кабінету міністрів України №1216 від 29 грудня 2010 року внесено зміни до Положення про дозвільну систему, затвердженого постановою Кабінету Міністрів України N 576 від 12 жовтня 1992 р. (зі змінами), а саме: виключено у пункті 2 та абзаці 2 пункту 9 слова „штемпельно-граверні майстерні, печатки і штампи” з переліку предметів, матеріалів і речовин, підприємств, майстерень і лабораторій, на які поширюється дозвільна система та щодо яких здійснюється видача дозволів на виготовлення, придбання, зберігання,

облік, охорону, перевезення і використання предметів, матеріалів і речовин, відкриття підприємств, майстерень і лабораторій.

Виготовляти печатки і штампи можуть будь-які суб'єкти господарювання без отримання на це дозволу МВС.

На всіх печатках і штампах має бути ідентифікаційний код підприємства за ЄДРПОУ, а написи на них повинні буквально відповідати даним, зазначеним у виписці з Єдиного державного реєстру.

Крок 10. Відкриття рахунку в банку

Процедура відкриття поточних рахунків у національній або іноземній валюті передбачена Інструкцією № 492.

Для відкриття поточного рахунку в банку необхідно подати наступні документи:

1) Заява про відкриття поточного рахунку (заповнюється в банку);
2) Виписка з Єдиного державного реєстру, засвідчена органом, що видав виписку, або нотаріально чи підписом уповноваженого працівника банку;
3) Установчі документи, завірені нотаріально (тільки для юридичних осіб);
4) Копія довідки з Мінстату про внесення юридичної особи до Єдиного реєстру підприємств та організацій України (засвідчується підписом уповноваженого працівника банку);
5) Копія довідки за формою № 4-ОПП, що підтверджує взяття юридичної особи на облік в органі державної податкової служби, засвідчена органом, що видав документ, або нотаріально чи підписом уповноваженого працівника банку;
6) Картка із зразками підписів і відбитка печатки, засвідчена нотаріально;
7) Копія документа, що підтверджує реєстрацію юр. особи в Пенсійному фонді України, завірена органом, що видав його або нотаріально чи підписом уповноваженого працівника банку.

При собі потрібно мати: паспорт, оригінали документів п.4, 5, 7.

Відповідно до наказу ДПА України №993 від 23 грудня 2010 р. банки протягом трьох робочих днів з дня проведення операції відкриття/закриття рахунків платників податків та відкриття/закриття власних кореспондентських рахунків (включаючи день відкриття/закриття) подають відомості про це в електронному вигляді засобами електронної пошти Національного банку України на адресу органів державної податкової служби в Автономній Республіці Крим, областях, містах Києві та Севастополі з використанням засобів захисту інформації НБУ та надійних засобів електронного цифрового підпису з посиленими сертифікатами відкритих ключів відповідно до законодавства. У разі неможливості подання з технічних причин Повідомлення в електронному вигляді банками та органами Державного

казначейства України таке Повідомлення може бути надано або надіслано поштою з повідомленням про вручення в паперовому вигляді протягом трьох робочих днів з дня відкриття/закриття рахунку (включаючи день відкриття/закриття) до органу ДПС, у якому Платник податків обліковується як платник податків і зборів.

Органи ДПС мають перевіряти інформацію про відкриття/закриття рахунків Платників податків, отриману від фінансових установ, на відповідність існуючій інформації в Єдиному державному реєстрі юридичних осіб та фізичних осіб-підприємців, у Єдиному державному реєстрі підприємств та організацій України, у Державному реєстрі фізичних осіб-платників податків та у базах даних органів ДПС.

Орган ДПС протягом трьох робочих днів з дня отримання електронного Повідомлення надсилає в електронному вигляді засобами електронної пошти НБУ з використанням засобів захисту інформації НБУ до фінансової установи файл-відповідь щодо взяття рахунку на облік. У разі надходження від фінансової установи Повідомлення у паперовому вигляді орган ДПС протягом трьох робочих днів з дня отримання Повідомлення надсилає до фінансової установи, в якій відкрито рахунок платнику податків, корінець Повідомлення з відміткою про взяття рахунку на облік або повідомлення органу ДПС про відмову в узятті на облік рахунку Платника податків за формою N П2 із зазначенням причини відмови.

У подальшому необхідно обов’язково повідомляти банку про зміни місцезнаходження підприємства, надавши:

- нову виписку з єдиного державного реєстру з внесеними змінами;
- копію змін до установчих документів, завірену нотаріально;
- копію нового документа за формою 4-ОПП (у разі зміни адміністративного району).

На підставі поданих документів вносяться зміни до картки із зразками підписів і відбитка печатки(картки із зразками підписів) або подається нова картка.

Публічне/приватне акціонерне товариство

Відповідно до Закону "Про Акціонерні товариства" Акціонерне товариство - це господарче товариство, статутний капітал якого розділений на певну кількість акцій однакової номінальної вартості, корпоративні права по яких засвідчують акціями.

Відповідно до даного закону в Україні не буде тепер "закритих" ЗАТ й "відкритих" ВАТ акціонерних товариств.

Реєструватися й вести свою господарську діяльність Акціонерні товариства тепер будуть у вигляді публічних або приватних акціонерних товариств.

Варто звернути увагу на те що для реєстрації й подальшого існування проводитися зі статутним капіталом не менш 1250 мінімальних заробітних плат, до того ж акціонерне товариство по зобов'язаннях акціонерів не відповідає.

Крім того при здійсненні акціонерами протиправних дій санкції до суспільства і його органів не застосовуються.

Подібні по організаційно правовому пристрої Публічне й Приватне акціонерне товариство, мають як масу подібностей так й істотні відмінності:

- АТ, звичайно, створюються без обмеження терміну дії.
- Засновниками (акціонерами , учасниками) АТ можуть бути як фізичні так й юридичні особи, до того ж допускається реєстрація акціонерного товариства з одним засновником.
- Публічні АТ повинні мати веб сторінку в мережі Інтернет,
- У приватному акціонерному товаристві, акціонерів не може бути більше 100.
- Приватному акціонерному товариству дозволене лише приватне розміщення акцій.
- Публічне акціонерне товариство може здійснювати як публічне, так і частка розміщення акцій.
- Публічне акціонерне товариство повинне пройти процедуру листинга.

Реєстрація Приватного підприємства

Законодавством України передбачена організаційно правова форма - Приватне підприємство (ПП).

В Україні приватне підприємство це одна з найпоширеніших форм ведення господарської діяльності.

Це обумовлено наступними перевагами й особливостями даної організаційно правової форми:

- Відсутність з боку держави вимоги до розміру статутного фонду.
- Доступність реєстрації Приватного підприємства для юридичних і фізичних осіб. Статус юридичної особи, (ПП) наділено всіма можливостями в області господарської діяльності, такими як наприклад і Товариство з обмеженою відповідальністю.
- Юридична адреса, обов'язково повинна бути;
- Тільки громадянин України може бути директором при первинній реєстрації;
- Засновниками можуть бути як фізичні так і юридичні особи.

Згідно з чинним законодавством України приватним підприємством є підприємство, що діє на основі приватної власності одного або кількох громадян, іноземців, осіб без громадянства та його (їх) праці або з використанням найманої праці. Приватним є також підприємство, що діє на основі приватної власності суб'єкта господарювання - юридичної особи. Отже

засновниками приватного підприємства можуть бути громадяни України, іноземці, особи без громадянства (обмежень щодо кількості немає) або юридична особа.

На сьогодні реєстрація ПП є однією з найпоширеніших організаційно-правових форм в яких створюються підприємства в Україні. Це пов'язано зі значними перевагами приватного підприємства як над такою організаційно-правовою формою господарювання, як фізична особа-підприємець, так і над іншими організаційно-правовими формами господарювання в яких створюються юридичні особи. Фізична особа-підприємець відповідає за своїми зобов'язаннями всім належним їй майном. Що стосується приватного підприємства, то це юридична особа, а значить на нього поширюється загальноприйнята формула Цивільного кодексу, згідно з якою учасник (засновник) юридичної особи не відповідає за зобов'язаннями юридичної особи, а юридична особа не відповідає за зобов'язаннями її учасника (засновника), крім випадків, встановлених установчими документами та законом. Тобто приватне підприємство відповідає за своїми зобов'язаннями тільки в межах свого майна, призначеного для здійснення господарської діяльності, а засновник - свого вкладу. На відміну від інших організаційно-правових форм господарювання, для приватного підприємства законом не передбачено мінімального чи максимального розміру статутного фонду, тобто він може бути будь-яким. Спеціального закону, присвяченого питанням приватних підприємств в Україні не існує, тому дані юридичні особи керуються у своїй діяльності загальними положеннями Господарського та Цивільного кодексів.

Установчим документом приватного підприємства є статут. Даний установчий документ повинен містити відомості про найменування юридичної особи, мету і предмет господарської діяльності, розмір і порядок утворення статутного та інших фондів, порядок розподілу прибутку і збитків, про органи управління та контролю, їх компетенцію, порядок прийняття ними рішень, про умови реорганізації та ліквідації суб'єкта господарювання, а також інші відомості, пов'язані з особливостями організаційної форми суб'єкта господарювання, передбачені законодавством. Статут може містити й інші відомості, що не суперечать законодавству. Він повинен бути затверджений власником майна (засновником) суб'єкта господарювання або його представниками, органами або іншими суб'єктами відповідно до закону.

Найменування приватного підприємства має вказувати на його організаційно-правову форму, тобто містити слова "приватне підприємство» і його безпосереднє назву. Керівник (директор) підприємства призначається засновниками. Ним може бути один із засновників підприємства, або інша особа на підставі трудового договору. Директор діє на підставі статуту підприємства. Він без доручення діє від імені підприємства, представляє його інтереси в усіх органах державної влади та місцевого самоврядування, установах,

підприємствах, організаціях, незалежно від форм власності та підпорядкування, керує питаннями діяльності підприємства в порядку, передбаченому статутними документами. Якщо засновники хочуть обмежити певні права директора підприємства (наприклад, необхідність узгодження з засновниками при укладенні підприємством угод на суму понад визначену), дані обставини обов'язково необхідно прописувати в статуті підприємства.

Схема реєстрації фізичної особи підприємець та юридичної особи в Україні

Згідно українського законодавства будь яка особа, якій виповнилося 18 років має право зареєструватися приватним підприємцем для здійснення будь-якої діяльності в межах «Класифікатора видів економічної діяльності».

Модель реєстрації фізичної особи підприємець представлена на рис.1.

Рис.1 Модель реєстрації фізичної особи підприємець

Модель обрання системи оподаткування представлена на рис.2.

Рис.2. Модель обрання системи оподаткування

Ставки податку для фізичних та юридичних осіб наведені у таблиці 1

Крім кроків, означених на рис. 1 та 2. Особи можуть звернутися до фінансових установ для відкриття особових рахунків. Юридичні особи мають зареєструватися у пенсійному фонді та отримати реєстраційний номер для щорічної звітності відповідних відрахувань.

Таблиця 1 – Ставки податку за видами діяльності

Група	Критерії за групами: наймані особи	Критерії за групами: обсяг річного доходу	Види діяльності	Ставкиподатку:[1]* основні	Ставкиподатку:[1]* додаткові	Строки подання звітності	Терміни сплати податку
Фізичні особи – підприємці							
1 група	без найманих осіб	не перевищує **150000 грн.**	• **роздрібний продаж** товарів з торговельних місць на ринках; • господарська діяльність з надання побутових послуг населенню	1 %–10 % МЗП на місяць	**15 %** до: • суми перевищення граничного обсягу доходу, визначеного у пп. 1–3, пп. 5 п. 291.4 ПКУ; • доходу, отриманого від провадження діяльності, не зазначеної у свідоцтві платника єдиного податку, віднесеного до 1 або 2 групи;	у строк, встановлений для **річного** (звітного) періоду	**авансовим внеском** не пізніше 20 числа (включно) поточного **місяця**
2 група	одночасно не перевищує**10осіб**	не перевищує **1000000 грн.**	• господарська діяльність з надання послуг (у т. ч. побутових)2* платникам єдиного податку та/або населенню; • **виробництво та/або продаж товарів**; • діяльність у сфері **ресторанного господарства**	2 %–20 % МЗП на місяць			

3 група	одночасно не перевищує**20 осіб**	не перевищує **3000000 грн.**	• будь-які види діяльності, крім тих, які заборонені платникам єдиного податку3*	**3 %** від доходу для платників ПДВ **5 %** від доходу для неплатників ПДВ	• доходу, отриманого при застосуванні іншого способу розрахунків, ніж грошовий;		протягом 10 календарних днів після граничного строку подання **квартальної** декларації
5 група	не обмежена	не перевищує **20000000 грн.**	• будь-які види діяльності, крім тих, які заборонені платникам єдиного податку3*	**5 %** від доходу для платників ПДВ **7 %** від доходу для неплатників ПДВ	• доходу, отриманого від здійснення видів діяльності, які не дають права застосовувати спрощену систему оподаткування	у строк, встановлений для **квартального** (звітного) періоду	
Юридичні особи – суб'єкти господарювання будь-якої організаційно-правової форми							
4 група	середньооблікова кількість не перевищує**50осіб**	не перевищує **5000000 грн.**	• будь-які види діяльності, крім тих, які заборонені платникам єдиного податку	**3 %** від доходу для платників ПДВ	**Подвійний розмір ставок (6 %, 10 %, 10 % або 14 % відповідно)** від: • суми перевищення обсягу доходу, визначеного у пп. 4 та пп. 6 п. 291.4 ПКУ;	у строк, встановлений для **квартального** (звітного) періоду	протягом 10 календарних днів після граничного строку подання **квартальної**декларації

				5 % від доходу для неплатників ПДВ	• доходу, отриманого при застосуванні іншого способу розрахунків, ніж грошовий;		
6 група	не встановлена	не перевищує **20000000 грн.**	• будь-які види діяльності, крім тих, які заборонені платникам єдиного податку	**5 %** від доходу для платників ПДВ **7 %** від доходу для неплатників ПДВ	• доходу, отриманого від здійснення видів діяльності, які не дають права застосовувати спрощену систему оподаткування		

Перелік нормативно-правових актів для використання їх в процесі підготовки документів для державної реєстрації юридичної особи та в процесі здійснення юридичними особами господарської діяльності

1) -Цивільний кодекс України http://zakon.rada.gov.ua/cgi-bin/laws/main.cgi?page=1&nreg=435-15;
2) -Господарський кодекс України http://zakon.rada.gov.ua/cgi-bin/laws/main.cgi?nreg=436-15
3) -Закон України «Про господарські товариства» http://zakon.rada.gov.ua/cgi-bin/laws/main.cgi?page=1&nreg=1576-12
4) -Закон України «Про державну реєстрацію юридичних осіб та фізичних осіб-підприємців» http://zakon1.rada.gov.ua/cgi-bin/laws/main.cgi?nreg=755-15
5) -Закон України «Про державний бюджет України на 2011 р.» http://zakon1.rada.gov.ua/cgi-bin/laws/main.cgi?nreg=2857-17
6) Вимогах щодо написання найменування юридичної особи або її відокремленого підрозділу http://zakon.rada.gov.ua/cgi-bin/laws/main.cgi?nreg=z0792-04
7) КВЕДhttp://www.asmap.org.ua/info/kved.doc